CATÁLOGO

2022

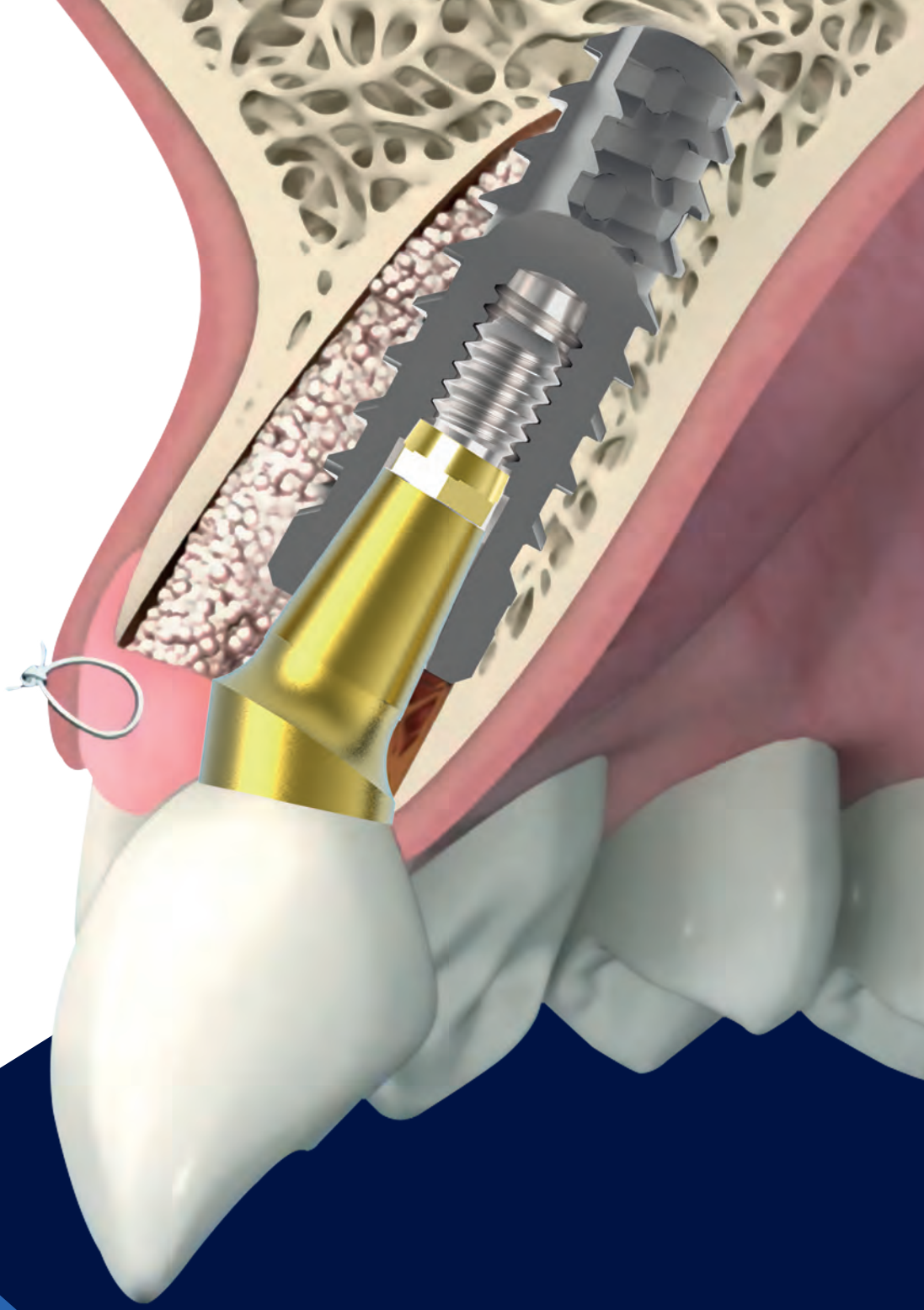

SISTEMA DE IMPLANTE DENTÁRIO

40 ANOS Implacil DE BORTOLI

DE PIONEIRISMO E INOVAÇÃO TECNOLÓGICA.

Bem-vindo
ao mundo

Implacil
DE BORTOLI

40 ANOS Implacil DE BORTOLI

DE PIONEIRISMO E INOVAÇÃO TECNOLÓGICA.

Sediada na cidade de São Paulo, a Implacil De Bortoli construiu ao longo de 40 anos uma trajetória de pioneirismo, tendo produzido neste período mais de 5 milhões de implantes e componentes para meio milhão de pacientes no Brasil e no exterior.

Uma empresa moderna, que utiliza tecnologia de ponta e protocolos adequados para as certificações nacionais e internacionais em toda sua linha de produção.

A busca constante por excelência no desenvolvimento e fabricação de nossos produtos pode ser traduzida cientificamente por meio de diversas pesquisas clínicas, conduzidas por renomados especialistas em Implantodontia. Esse é um dos fatores que tornam a Implacil De Bortoli uma empresa diferenciada no mercado.

Em 2012, o grupo do Dr. Adriano Piatelli, da Universidade de Chieti, na Itália, publicou na Quintessence um artigo destacando que o implante da Implacil De Bortoli obteve a maior taxa de osseointegração do mundo: 92,7%.

Em 2014, o grupo do Dr. Marco Aurélio Bianchini publicou na Clinical Oral Implants Report um artigo apresentando taxa de sobrevivência após 5 anos de 98,28%, número igual ao da marca líder mundial.

Em 2016, em um estudo comparando superfícies de implantes tratadas com dióxido de alumínio e dióxido de titânio, os resultados também mostraram que o tratamento de superfície utilizado pela Implacil De Bortoli obteve estatisticamente os mesmos valores da fabricante internacional que foi usada como grupo-controle.

Em um estudo publicado no IJOMI, os resultados apontaram que em 23 das 24 diferentes comparações histométricas avaliadas, os implantes da Implacil De Bortoli mostraram parâmetros de osseointegração comparáveis ou significantemente mais altos do que os implantes líderes no mercado mundial.

O que isso significa para o especialista? A certeza de que os mesmos resultados publicados em notórias revistas científicas serão obtidos em qualquer clínica, garantindo a previsibilidade de eficácia e segurança da técnica e do produto.

Além da equipe dos professores Nilton, Nilton Junior e Mario Sergio De Bortoli, a empresa também dispõe de um Conselho Científico composto por renomados especialistas que colaboram na pesquisa e desenvolvimento de novas tecnologias e produtos, e também no aperfeiçoamento de técnicas para os especialistas.

Atualmente, são mais de 100 cursos parceiros por todo o País nas mais conceituadas instituições de ensino de pós-graduação, por onde já passaram mais de 20 mil alunos do Brasil e do exterior.

Contamos ainda com uma equipe própria de vendas e distribuidores capacitados a atender os mais de 30.000 clientes ativos e suas necessidades para o uso adequado dos nossos produtos.

Além disso, temos especialistas clínicos à disposição 24 horas por dia para entender e atender as necessidades de cada cliente e seus pacientes.

Nos últimos anos, a Implacil De Bortoli tem lançado uma série de produtos exclusivos que fizeram de sua linha a mais completa do mercado, como o implante Maestro, Due Cone, Linha Protética Ideale, Pilar Z, Conjunto de Cirurgia Guiada para implante cônico, prótese CAD/CAM sobre implantes e exclusivos conjuntos cirúrgicos e protéticos.

No mercado brasileiro, a marca Implacil De Bortoli está presente em 22 estados brasileiros, além de países como Bolívia, Chile, Colômbia, Itália, Peru, Portugal e Uruguai.

E, para dar continuidade ao trabalho de seu fundador, criamos o Instituto Nilton De Bortoli, em São Paulo, que tem o objetivo de contribuir para o desenvolvimento e aperfeiçoamento da Implantodontia brasileira nos próximos 40 anos e além.

LÍDER EM
TECNOLOGIA CIENTÍFICA

A PRIMEIRA EMPRESA DE IMPLANTES DO BRASIL TEM UMA BOA HISTÓRIA PARA CONTAR

2021

Lançamento do Pilar Z e da nova linha digital CAD/CAM. Início da parceria internacional com a W&H e distribuição exclusiva do inovador Osstell Beacon no Brasil. Início da parceria com Exocad, líder mundial em *softwares* voltados ao fluxo digital completo.

2020

I Meeting Digital Implacil De Bortoli, com mais de 100 mil visualizações. O primeiro evento *online* da Implantodontia mundial.

Implacil De Bortoli recebe aprovação do FDA para entrada no mercado norte-americano de implantes.

2017

Criação do Instituto Nilton De Bortoli e o Lançamento da Linha de Componentes protéticos para CAD/CAM. Meeting Internacional 35 anos da Implacil De Bortoli.

2016

Lançamento Due Cone e distribuição exclusiva no Brasil do Cytoplast.

2012

Implante produzido pela Implacil De Bortoli alcança BIC** de 92,7%.

2010

Obtenção da primeira certificação CE. Início da comercialização na Europa.

2004

Lançamento da linha de implantes com encaixe de hexágono interno.

1993

Parceria de comércio com a ACE Surgical Supply Co. (EUA) – sextavado externo.

1992

Nilton De Bortoli e Nilton De Bortoli Junior passam a lecionar na Fundecto.

1987

Nilton De Bortoli Junior vai aos Estados Unidos buscar a tecnologia do implante osseointegrado.

1985

Criação da De Bortoli e início das pesquisas com implante osseointegrado.

** Pesquisa Panorama da Implantodontia (IN 2019).*
*** Machined and sandblasted human dental implants retrieved after 5 years: a histologic and histomorphometric analysis of three cases. Quintessence International 2012;43(4):287-92.*
**** Implantnews 2014;11(4):514-8.*

Lançamento do Implante Maestro. Lançamento da Linha Ideale. Road Tour Cine 3D. Implacil Experience. A Implacil De Bortoli, segundo pesquisa*, passa a ser líder no mercado de São Paulo.

2019

IV Meeting Internacional Implacil De Bortoli. O primeiro com projeção 3D na Odontologia brasileira. Road Tour pelas principais capitais brasileiras.

2018

Implantes Slim, Implantes 5 e 6 mm, e Cirurgia Guiada.

2015

Componentes protéticos com padrão de qualidade internacional comprovado cientificamente***.

2014

Certificação internacional pela publicação de 7 artigos em revistas de alto impacto.

2013

Implacil DE BORTOLI

A empresa De Bortoli passa a se chamar Implacil De Bortoli.

2009

De Bortoli apresenta sua nova geração de implantes, com formato cônico e com tratamento de superfície, o implante Cone Morse.

2007

apcd

Nilton De Bortoli passa a ministrar o primeiro curso de Implantodontia na APCD.

1990

A osseointegração chega oficialmente ao Brasil, com a visita de P-I Brånemark ao País.

1988

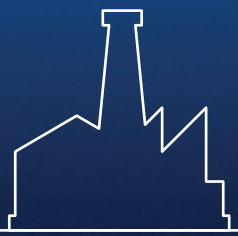

Nilton De Bortoli Junior e Mario Sergio De Bortoli passam a trabalhar com seu pai.

Início da fabricação de implantes convencionais: lâminas, parafusos e bicorticais.

1982

Nilton De Bortoli vai aos Estados Unidos para fazer seu primeiro curso sobre implantes dentários.

1972

ÍNDICE

IMPLANTES CONE MORSE

IMPLANTES	DIÂMETROS	COMPRIMENTOS	
Implante Maestro CM AR	Ø 3.5 | 4.0 | 5.0	7 | 9 | 11 | 13 | 15 mm	10
Chave Instalação			10
Sequência de Fresas			11
Implante Due Cone CM AR	Ø 3.5 | 4.0 | 4.5 | 5.0	7 | 9 | 11 | 13 | 15 mm	12
Chave Instalação			12
Sequência de Fresas			13
Implante Cônico CM Ø 5.5 mm	Ø 5.5	5 | 6 mm	14
Chave Instalação			14
Sequência de Fresas			15
Conjunto Seleção Protética CM			16
Utilização / Manuseio			17

COMPONENTES PROTÉTICOS CONE MORSE

PARA IMPLANTES 7 A 15 MM – CONVENCIONAL

Cicatrizadores					18
Transferentes					18
Análogos					18
Sequência de Aplicação					19
	Unitário	**Múltiplo**	**Cimentada**	**Parafusada**	
Pilar Provisório CM AR	●			●	20
Pilar Ideale Reto CM	●		●	●	21
Pilar Ideale Angulado CM	●		●	●	22
Pilar Ideale Angulado CM AR	●		●	●	23
Base T CAD/CAM Cerec®	●		●	●	24
Base T CAD/CAM Exocad®	●		●	●	25
Pilar Digital Exocad® CM	●		●	●	26
Mini Cônico CM		●		●	28
Mini Cônico CM AR		●		●	28
Mini Cônico Angulado CM		●		●	28
Micro Cônico CM		●		●	29

OVERDENTURE

O'Ring	30
O'Ring Calcinável	31
Barra Clip	31

PARA IMPLANTES 5 A 6 MM ST (CURTO)

Cicatrizadores ST					18
Transferentes ST					18
Análogos					18
Sequência de Aplicação					19
	Unitário	**Múltiplo**	**Cimentada**	**Parafusada**	
Munhão Smart Reto CM ST	●	●	●	●	27
Mini Cônico CM ST		●		●	28

CM – Cone Morse | CM AR – Cone Morse Indexado | AR – Anti-Rotacional
R – Rotacional | ST – Implantes 5/6 mm | D/G – Digital ou Gesso

IMPLANTES HEXÁGONO EXTERNO

IMPLANTES	DIÂMETROS	COMPRIMENTOS	
Implante Maestro HE	Ø 3.5 | 4.0 | 5.0	7 | 9 | 11 | 13 | 15 mm	34
Chave Instalação			34
Sequência de Fresas			35
Cônico HE	Ø 3.5 | 4.0 | 5.0	7 | 9 | 11 | 13 | 15 mm	36
Chave Instalação			36
Sequência de Fresas			37
Cônico 5/6 mm	Ø 4.0 | 5.0	5 | 6 mm	38
Chave Instalação			38
Sequência de Fresas			39
Cilíndrico HE	Ø 3.3 | 3.75 | 4.0 | 4.75	8 | 10 | 11.5 | 13 | 15 mm	40
Chave Instalação			40
Sequência de Fresas			41

COMPONENTES PROTÉTICOS HEXÁGONO EXTERNO

PARA IMPLANTES 7 A 15 MM – CONVENCIONAL

Cicatrizadores					42
Transferentes					42
Análogos					42
Sequência de Aplicação					43
Plataforma Protética					43
	Unitário	**Múltiplo**	**Cimentada**	**Parafusada**	
Base T CAD/CAM Cerec®	●		●	●	44
Base T CAD/CAM Exocad®	●		●	●	45
Pilar Digital Exocad® HE	●		●	●	46
Cônico Estético	●		●	●	47
Cônico Estético Angulado		●		●	47
Mini Cônico		●		●	48
Mini Cônico Angulado		●		●	48
Mini Cônico Fit		●		●	49
UCLA Base Cromo	●	●	●	●	50
UCLA Plástica	●	●	●	●	51
UCLA Titânio	●	●	●	●	52
Munhão	●	●	●		53
Munhão Angulado	●	●	●		53
Munhão com Cinta	●	●	●		54

OVERDENTURE

O'Ring	55
O'Ring Calcinável	56
Barra Clip	56

PARA IMPLANTES 5 A 6 MM ST (CURTO)

Cicatrizadores ST					42
Transferentes ST					42
Análogos					42
Sequência de Aplicação					43
Plataforma Protética					43
	Unitário	**Múltiplo**	**Cimentada**	**Parafusada**	
Cônico Estético ST	●	●		●	47
Mini Cônico ST		●		●	48
UCLA Base Cromo ST	●	●	●	●	50
UCLA Plástica ST	●	●	●	●	51
UCLA Titânio ST	●	●	●	●	52
Munhão ST	●	●	●		53

IMPLANTES HEXÁGONO INTERNO

IMPLANTES	DIÂMETROS	COMPRIMENTOS	
Implante Maestro HI	Ø 3.5 | 4.0 | 5.0	7 | 9 | 11 | 13 | 15 mm	58
Chave Instalação			58
Sequência de Fresas			59
Cônico HI	Ø 3.5 | 4.0 | 5.0	7 | 9 | 11 | 13 | 15 mm	60
Chave Instalação			60
Sequência de Fresas			61
Cônico 5/6 mm	Ø 4.0 | 5.0	5 | 6 mm	62
Chave Instalação			62
Sequência de Fresas			63
Cilíndrico HI	Ø 3.3 | 3.75 | 4.0 | 4.75	7 | 9 | 11 | 13 | 15 mm	64
Chave Instalação			64
Sequência de Fresas			65

COMPONENTES PROTÉTICOS HEXÁGONO INTERNO

PARA IMPLANTES 7 A 15 MM – CONVENCIONAL

Cicatrizadores					66
Transferentes					66
Análogos					66
Sequência de Aplicação					67
Plataforma Protética					67
	Unitário	**Múltiplo**	**Cimentada**	**Parafusada**	
Base T CAD/CAM Cerec®	●		●	●	68
Base T CAD/CAM Exocad®	●		●	●	69
Pilar Digital Exocad® HI	●		●	●	70
Cônico Estético	●		●	●	71
Cônico Estético Angulado		●		●	71
Mini Cônico		●		●	72
Mini Cônico Angulado		●		●	72
Mini Cônico Fit		●		●	73
UCLA Base Cromo	●	●	●	●	74
UCLA Plástica	●	●	●	●	75
UCLA Titânio	●	●	●	●	76
Munhão	●	●	●		77
Munhão Angulado	●	●	●		77
Munhão com Cinta	●	●	●		78

OVERDENTURE

O'Ring	79
O'Ring Calcinável	80
Barra Clip	80

PARA IMPLANTES 5 A 6 MM ST (CURTO)

Cicatrizadores ST					66
Transferentes ST					66
Análogos					66
Sequência de Aplicação					66
Plataforma Protética					67
	Unitário	**Múltiplo**	**Cimentada**	**Parafusada**	
Cônico Estético ST	●	●		●	71
Mini Cônico ST		●		●	72
UCLA Base Cromo ST	●	●	●	●	74
UCLA Plástica ST	●	●	●	●	75
UCLA Titânio ST	●	●	●	●	76
Munhão ST	●	●	●		77

IMPLANTES SLIM

IMPLANTES	DIÂMETROS	COMPRIMENTOS	
Slim Bola	Ø 2.5 | 3.0	7 | 8 | 9 | 10 | 11,5 | 12 | 13 mm	82
Chave Instalação			82
Componentes Protéticos			82
Sequência de Fresas			83
Slim Pilar	Ø 2.5 | 3.0	7 | 8 | 9 | 10 | 11,5 | 12 | 13 mm	84
Chave Instalação			84
Componentes Protéticos			84
Sequência de Fresas			85

CONJUNTOS

Cirúrgico Master Cilíndrico Cônico HE | HI | CM	88
Primo Cônico HE | HI | CM 3.5/4.0	90
Primo Cilíndrico HE ou HI 3.5/4.0	92
Cirúrgico Upgrade Cônico HE | HI | CM Ø 3.5/Ø 4.0	94
Cirúrgico Cônico 5 mm / 6 mm HE HI Ø 4.0 Ø 5.0 | CM Ø 5.5	94
Conjunto Cirúrgico Implaguide CM AR Ø 3.5	95

INSTRUMENTAIS

Instrumentais Cirúrgicos	98
Chave T	98
Escareador	98
Fresa Counter Sink	98
Macho de Rosca	98
Mini Fresa Lança	98
Paralelizador	98
Pinça Titânio	98
Prolongador	98
Saca Implante	98
Stop Cirúrgico	98
Trefina	98
Instrumentais Protéticos	99
Curetas	100

MEMBRANAS

Membranas Cytoplast™ Txt-200	102
Membranas Cytoplast™ Reforçadas com Titânio	102
Membranas RPM	103
Fios de Sutura Cytoplast™	104
Extra Graft XG-13® 0,5 g	106
Extra Graft XG-13® 1 g	106

LINHA ORTH

Implantes	Aplicação	Diâmetro	Comprimentos	
Implante Orth Autoperfurante	Fixação de Membrana	Ø 1.5	3 | 4 | 5 mm	108
Implante Orth Autorrosqueante Cabeça Expandida	Aumento Horizontal | Aumento Vertical	Ø 1.5	8 | 10 mm	109
Implante Orth Autorrosqueante	Enxerto	Ø 1.5	8 | 10 mm	108
Parafusos ROG / Fixação de Membrana / Fixação de Enxerto				110

LÍDER EM COMPROVAÇÃO CIENTÍFICA

BIC – BONE IMPLANT CONTACT

IMPLANTES DENTÁRIOS MAQUINADOS E JATEADOS RETIRADOS DE HUMANOS APÓS 5 ANOS: UMA ANÁLISE HISTOLÓGICA E HISTOMORFOMÉTRICA DE TRÊS CASOS.
Machined and sandblasted humandental implants retrieved after 5 years: a histologic and histomorphometric analysis of three cases.
Quintessence International – 2012;43(4):287-92.
Giovanna Iezzi, Giovanni Vantaggiato, Jamil A. Shibli, Elisabetta Fiera, Antonello Falco, Adriano Piattelli, Vittoria Perrotti.

TAXA DE SOBREVIVÊNCIA

INDICADORES DE RISCO PARA A PERI-IMPLANTITE: ESTUDO RETROSPECTIVO COM 916 IMPLANTES.
Risk indicators for peri-implantitis. A cross-sectional study with 916 implants.
Clin Oral Implants Res – 2017;28(2):144-50. DOI: 101111/clr.12772 (Epub 2016 Jan 11).
Haline Renata Dalago, Guenther Schuldt Filho, Mônica Abreu Pessôa Rodrigues, Stefan Renvert, Marco Aurélio Bianchini.

MENOR ÍNDICE DE OCORRÊNCIA DE PERI-IMPLANTITE

INDICADORES DE RISCO PARA A PERI-IMPLANTITE: ESTUDO RETROSPECTIVO COM 916 IMPLANTES.
Risk indicators for peri-implantitis. A cross-sectional study with 916 implants.
Clin Oral Implants Res – 2017;28(2):144-50. DOI: 101111/clr.12772 (Epub 2016 Jan 11).
Haline Renata Dalago, Guenther Schuldt Filho, Mônica Abreu Pessôa Rodrigues, Stefan Renvert, Marco Aurélio Bianchini.

SUPERFÍCIE TIO_2 EQUIVALENTE OU SUPERIOR AO ALO_2

AVALIAÇÃO COMPARATIVA ENTRE MICROPARTÍCULAS DE ALUMÍNIO E DIÓXIDO DE TITÂNIO PARA JATEAMENTO DE SUPERFÍCIE DOS IMPLANTES DENTÁRIOS DE TITÂNIO: UM ESTUDO EXPERIMENTAL EM COELHOS.
A comparative evaluation between aluminium and titanium dioxide microparticles for blasting the surface titanium dental implants: an experimental study in rabbits.
Clin Oral Implants Res – 2016 Sep 24.
Sergio A. Gehrke, María P. Ramírez-Fernandez, José Manuel Granero Marín, Marcos Barbosa Salles, Massimo Del Fabbro, José Luis Calvo Guirado.

OSSEOINTEGRAÇÃO EQUIVALENTE OU SUPERIOR AOS IMPLANTES IMPORTADOS

PADRÕES DE CICATRIZAÇÃO ÓSSEA CORTICAL E TRABECULAR, E QUANTIFICAÇÃO PARA TRÊS SISTEMAS DIFERENTES DE IMPLANTE DENTÁRIO.
Cortical and trabecular bone healing patterns and quantification for three different dental implant systems.
Int J Oral Maxillofac Implants – 2016;32(3):585-92.
Heloisa F. Marão, Ryo Jimbo, Rodrigo Neiva, Luiz Fernando Gil, Michelle Bowers, Estevam A. Bonfante, Nick Tovar, Malvin N. Janal, Paulo G. Coelho.

ACELERA E MELHORA A OSSEOINTEGRAÇÃO. ABERTURA PRECOCE

EFEITOS BIOMECÂNICOS DE UM NOVO DESENHO MACROGEOMÉTRICO DE IMPLANTES DENTÁRIOS: UMA ANÁLISE EXPERIMENTAL IN VITRO.
Biomechanical Effects of a New Macrogeometry Design of Dental Implants: An In Vitro Experimental Analysis.
J. Funct. Biomater – 2019, 10, 47; doi:10.3390/jfb10040047.
Sergio Alexandre Gehrke, Leticia Pérez-Díaz, Patricia Mazón and Piedad N. De Aza.

NOVA MACROGEOMETRIA DE IMPLANTES PARA MELHORAR E ACELERAR A OSSEOINTEGRAÇÃO: UM ESTUDO EXPERIMENTAL IN VIVO.
New Implant Macrogeometry to Improve and Accelerate the Osseointegration: An In Vivo. Experimental Study
Appl. Sci – 2019, 9, 3181; doi:10.3390/app9153181.
Sergio Alexandre Gehrke, Jaime Aramburú Júnior, Leticia Pérez-Díaz, Tiago Luis Eirles Treichel, Berenice Anina Dedavid, Piedad N. De Aza, Juan Carlos Prados-Frutos.

AVALIAÇÃO BIOMECÂNICA E HISTOLÓGICA DE QUATRO IMPLANTES COM DIFERENTES MACROGEOMETRIAS NA FASE INICIAL DO PROCESSO DE OSSEOINTEGRAÇÃO: UM ESTUDO ANIMAL IN VIVO.
Biomechanical and histological evaluation of four different implant macrogeometries in the early osseointegration process: An in viv o animal study.
Journal of the Mechanical Behavior of Biomedical Materials, Volume 125, January 2022, 104935.
Sergio Alexandre Gehrke, Jaime Aramburú Júnior, Tiago Luis Eirles Treichel, Berenice Anina Dedavid.

IMPLANTES
CONE MORSE

Agora você também pode consultar nossos produtos através do **App Implacil Mais**.

App Store Play Store

Baixe agora mesmo.

Maestro CM AR

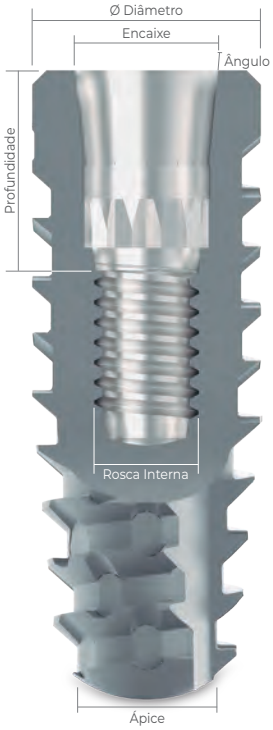

CARACTERÍSTICAS

- Implante cônico com encaixe Cone Morse;
- Reabilitação precoce ou tardia;
- Unitário/múltiplo;
- Instalação em qualquer densidade óssea: tipo I, II, III e IV;*
- Câmaras de cicatrização incorporadas em sua macrogeometria;
- Acelera e melhora a osseointegração;
- Baixa compressão do tecido ósseo durante a inserção do implante;
- Aumenta o diâmetro da osteotomia;
- Melhora a qualidade do tecido ósseo neoformado;
- Superfície tratada com jateamento e ataque ácido alternados;
- Duplo selamento morse que permite maior estabilidade e maior selamento bacteriano do componente protético;
- Indexação que possibilita 12 posições;
- Design revolucionário das roscas trapezoidais acelera a condensação óssea, graças à perfeita combinação da conicidade do implante e formato das espiras;
- Acompanha cover 1 mm;
- Instalação cover: Chave Hexagonal nº 7 – 1.17 mm;
- Instalação com 2 mm infraósseo;
- Necessário perfil gengival acima de 1.5/2 mm;
- Rotação de perfuração: 600 rpm;
- Rotação de instalação: 20 rpm;
- Torque para instalação sugerido 25 Ncm para Carga Precoce;
- Torque para instalação sugerido 35 Ncm para Carga Imediata.

CÓDIGOS

Diâmetro	Comprimento	Código
Ø 3.5 mm	7 mm	28014
	9 mm	28016
	11 mm	28018
	13 mm	28020
	15 mm	28022
Ø 5.0 mm	7 mm	280426
	9 mm	28044
	11 mm	28046
	13 mm	28048
	15 mm	28050

Diâmetro	Comprimento	Código
Ø 4.0 mm	7 mm	280280
	9 mm	28030
	11 mm	28032
	13 mm	28034
	15 mm	28036

ESPECIFICAÇÕES

Comprimento	7 | 9 | 11 | 13 | 15 mm		
Diâmetro	3.5 mm	4.0 mm	5.0 mm
Ápice	2.0 mm	2.8 mm	3.5 mm
Profundidade	3.5 mm	3.5 mm	3.5 mm
Rosca Interna	1.8 mm	1.8 mm	1.8 mm
Encaixe	2.5 mm	2.5 mm	2.5 mm
Ângulo	11.5°	11.5°	11.5°

CHAVES INSTALAÇÃO

Catraca Ø 3.5 / 4.0 / 5.0		Motor Ø 3.5 / 4.0 / 5.0
Curta	Média	Único
23751	218665	218634

CHAVE PARA INSTALAÇÃO COVER

Chave Hexagonal nº 7 – 1.17 mm		
Chave Curta	19.3 mm	20626
Chave Média	23 mm	18685
Chave Longa	28 mm	20619

COVER CM

0 mm (adicional)	24990
1 mm (acompanha)	24108
2 mm (adicional)	23974

Referências bibliográficas: *[1]* ***New Implant Macrogeometry to Improve and Accelerate the Osseointegration: An In Vivo Experimental Study****. Sergio Alexandre Gehrke, Jaime Aramburú Júnior, Leticia Pérez-Díaz, Tiago Luis Eirles Treichel, Berenice Anina Dedavid, Piedad N. De Aza and Juan Carlos Prados-Frutos. Appl. Sci. 2019, 9, 3181; doi:10.3390/app9153181 www.mdpi.com/journal/applsci.* *[2]* ***Comparison of insertion torque and primary stability using a new implant macrogeometry versus conventional implant design: an in vitro experimental study****. Sergio Alexandre Gehrke, Leticia Pérez-Díaz, Patricia Mazón and Piedad N De Aza. Materials 2019, 12, x; doi: FOR PEER REVIEW www.mdpi.com/journal/materials.* *[3]* ***A comparative evaluation between aluminium and titanium dioxide microparticles for blasting the surface titanium dental implants: an experimental study in rabbits****. Clin Oral Implants Res. 2016 Sep 24. Sergio A. Gehrke, María P. Ramírez-Fernandez, José Manuel Granero Marín, Marcos Barbosa Salles, Massimo Del Fabbro, José Luis Calvo Guirado.* *[4]* ***Cortical and trabecular bone healing patterns and quantification for three different dental implant systems. Int J Oral Maxillofac Implants****. 2016;32(3):585-92. Heloisa F. Marão, Ryo Jimbo, Rodrigo Neiva, Luiz Fernando Gil, Michelle Bowers, Estevam A. Bonfante, Nick Tovar, Malvin N. Janal, Paulo G. Coelho.*

Para realização do preparo do leito para implantes cônicos – deverá utilizar a fresa correspondente ao comprimento do implante planejado, respeitando a sequência ilustrada conforme tipo ósseo.

A carga precoce deve ser evitada em pacientes com: 1) Doenças sistêmicas, tais como diabetes, osteopenia, osteoporose ou aquelas que provoquem alterações do metabolismo ósseo; 2) Disfunção oclusal; 3) Implantes instalados em osso Tipo IV e/ou em áreas enxertadas.

SEQUÊNCIA DE FRESAS

	Tipo ósseo	Implante Ø Diâmetro	LH Ø 2.0	FC Ø 3.0	FC Ø 3.5	ES Ø 3.5	FC Ø 4.0	ES Ø 4.0	FC Ø 4.5	FC Ø 5.0	ES Ø 5.0
FRESAGEM	I II	Ø 3.5	▲		▲						
		Ø 4.0	▲		▲		▲				
		Ø 5.0	▲		▲		▲		▲	▲	
SUB-FRESAGEM	III IV	Ø 3.5	▲	▲							
		Ø 4.0	▲		▲						
		Ø 5.0	▲		▲		▲		▲		
OSSEODENSIFICAÇÃO	III IV	Ø 3.5	▲			▲					
		Ø 4.0	▲		▲			▲			
		Ø 5.0	▲		▲		▲		▲		▲

LH – Fresa Lança Helicoidal | FC – Fresa Cônica | ES – Escareador/osseodensificador

DENSIDADE ÓSSEA

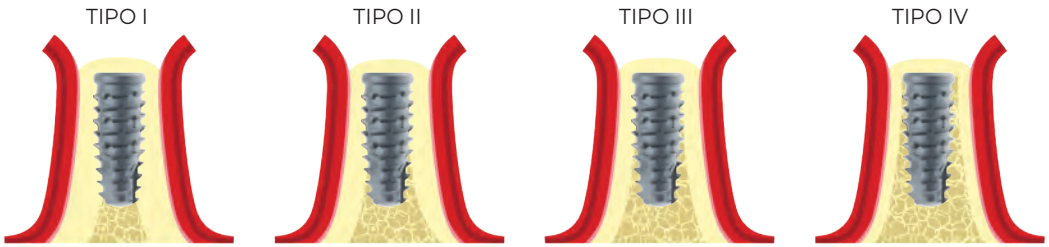

INDICAÇÕES DE USO E APLICAÇÃO CARGA PRECOCE

Parâmetros	Cicatrização
Qualidade óssea Cortical; Classificação Tipo I / II; Quantidade óssea adequada; Comprimento ≥ 9 mm.	Tempo mínimo: 4–6 semanas.
Qualidade óssea Medular; Classificação Tipo III; Quantidade óssea adequada; Comprimento ≥ 9 mm.	Tempo mínimo: 7–8 semanas.
Qualidade óssea Medular, Classificação Tipo IV; Quantidade óssea adequada; Comprimento ≥ 9 mm.	Tempo mínimo: 12 semanas.
Quando não houver contato entre implante e osso em sua maioria deverá ser realizado técnicas para devida reconstrução.	Prazo determinado conforme somatória das técnicas aplicadas.

APLICAÇÃO CARGA IMEDIATA

Torque: 35 Ncm mínimo. Torque: 60 Ncm máximo.	Finalização após osseointegração. Tempo mínimo: 12 semanas.

DADOS TÉCNICOS

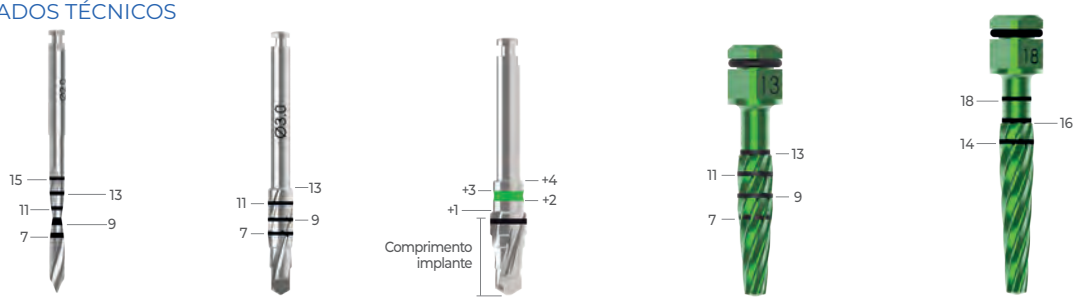

due cone CM AR

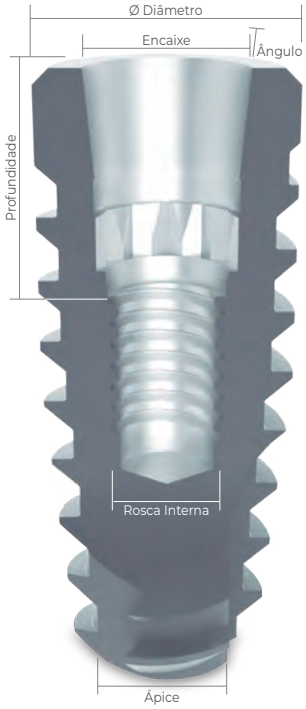

CARACTERÍSTICAS

- Implante cônico com encaixe Cone Morse;
- Reabilitação imediata ou tardia;
- Unitário/múltiplo;
- Instalação em qualquer densidade ossea: tipo I, II, III e IV;*
- Superfície tratada com jateamento e ataque ácido alternados;
- Duplo selamento morse que permite maior estabilidade e maior selamento bacteriano do componente protético;
- Indexação que possibilita 12 posições;
- Design revolucionário das roscas trapezoidais acelera a condensação óssea, graças a perfeita combinação da conicidade do implante e formato das espiras;
- Acompanha cover 0 mm;
- Instalação cover: Chave Hexagonal nº 7 – 1.17 mm;
- Instalação com 2 mm infraósseo;
- Necessário perfil gengival acima de 1.5/2 mm;
- Rotação de perfuração: 800-1.200 rpm;
- Rotação de instalação: 20 rpm;
- Torque para instalação sugerido de até 60 Ncm.

CÓDIGOS

Diâmetro	Comprimento	Código
Ø 3.5 mm	7 mm	22274
	9 mm	22276
	11 mm	22278
	13 mm	22280
	15 mm	22282
	17 mm	22284
Ø 4.5 mm	7 mm	22298
	9 mm	22300
	11 mm	22302
	13 mm	22304
	15 mm	22306

Diâmetro	Comprimento	Código
Ø 4.0 mm	7 mm	222860
	9 mm	22288
	11 mm	22290
	13 mm	22292
	15 mm	22294
	17 mm	22296
Ø 5.0 mm	7 mm	24069
	9 mm	24071
	11 mm	24073
	13 mm	240758
	15 mm	24077

ESPECIFICAÇÕES

Comprimento	7 | 9 | 11 | 13 | 15 mm			
Diâmetro	3.5 mm	4.0 mm	4.5 mm	5.0 mm
Ápice	2.0 mm	2.8 mm	3.0 mm	3.5 mm
Profundidade	3.5 mm	3.5 mm	3.5 mm	3.5 mm
Rosca Interna	1.8 mm	1.8 mm	1.8 mm	1.8 mm
Encaixe	2.5 mm	2.5 mm	2.5 mm	2.5 mm
Ângulo	11.5°	11.5°	11.5°	11.5°

CHAVES INSTALAÇÃO

Catraca Ø 3.5 / 4.0 / 5.0		Motor Ø 3.5 / 4.0 / 5.0
Curta	Média	Único
23751	218665	218634

CHAVE PARA INSTALAÇÃO COVER

Chave Hexagonal nº 7 – 1.17 mm		
Chave Curta	19.3 mm	20626
Chave Média	23 mm	18685
Chave Longa	28 mm	20619

COVER CM

0 mm (adicional)	24990
1 mm (acompanha)	24108
2 mm (adicional)	23974

**Indicação de aplicação óssea segundo a Classificação de Lekholm e Zarb. Para realização do preparo do leito para implantes cônicos – deverá utilizar a fresa correspondente ao comprimento do implante planejado, respeitando a sequência ilustrada conforme tipo ósseo.*

SEQUÊNCIA DE FRESAS

	Tipo ósseo	Implante Ø Diâmetro	LH Ø 2.0	FC Ø 3.0	FC Ø 3.5	ES Ø 3.5	FC Ø 4.0	ES Ø 4.0	FC Ø 4.5	FC Ø 5.0	ES Ø 5.0
FRESAGEM	I II	Ø 3.5	▲		▲						
		Ø 4.0	▲		▲		▲				
		Ø 5.0	▲		▲		▲		▲	▲	
SUB-FRESAGEM	III IV	Ø 3.5	▲	▲							
		Ø 4.0	▲		▲						
		Ø 5.0	▲		▲		▲		▲		
OSSEODENSIFICAÇÃO	III IV	Ø 3.5	▲			▲					
		Ø 4.0	▲		▲			▲			
		Ø 5.0	▲		▲		▲		▲		▲

LH – Fresa Lança Helicoidal | FC – Fresa Cônica | ES – Escareador/osseodensificador

DENSIDADE ÓSSEA

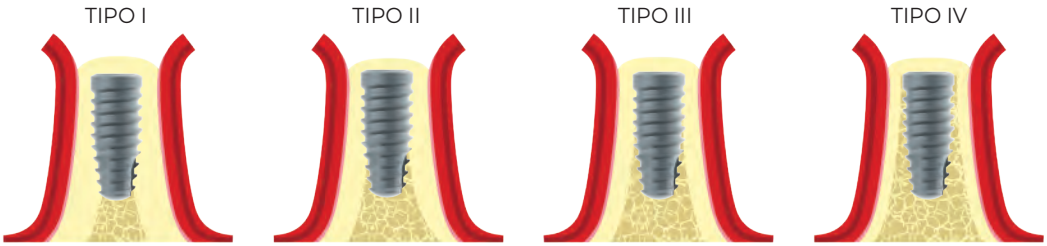

DADOS TÉCNICOS

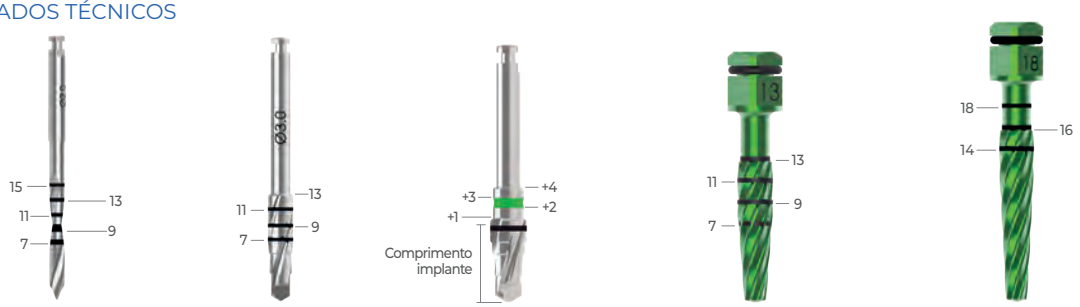

Cônico **CM**

5/6 mm Comprimento

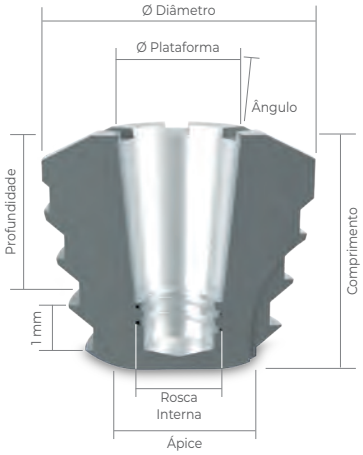

CARACTERÍSTICAS

- Implante cônico com encaixe Cone Morse;
- Implante com montador;
- Indicado para reabilitação tardia;
- Indicado para regiões posterior superior e inferior;
- Segurança para reabilitação múltiplos;
- Para utilização de implantes Curtos ST (5 mm / 6 mm) deverá sempre analisar a relação implante coroa.
- Superfície tratada com jateamento e ataque ácido alternados;
- Corpo totalmente cônico, proporcionando melhor equilíbrio entre osso e design do implante;
- Possibilita instalação em qualquer densidade óssea: tipo I, II, III e IV;*
- Para instalação, poderá utilizar torquímetro direto ou torquímetro acoplado com a chave prolongadora. Outra possibilidade de instalação é a aplicação das chaves de hexágono interno direto no montador, realizando assim torque interno, podendo realizar instalação manual ou contra-ângulo;
- Utilizar componente ST;
- Acompanha cover 0 mm ST;
- Instalação cover: Chave Hexagonal nº 7 – 1.17 mm;
- Rotação de perfuração: 200-300 rpm;
- Rotação de instalação: 20 rpm;
- Torque para instalação sugerido de até 60 Ncm.

CÓDIGOS

Diâmetro	Comprimento	Código
Ø 5.5 mm	5 mm	26131
	6 mm	26132

ESPECIFICAÇÕES

Comprimento	5/6 mm
Diâmetro	5.5 mm*
Encaixe	2.5 mm
Profundidade	3.5 mm
Rosca Interna	1.8 mm ST
Ângulo	11.5°
Ápice	3.5 mm

PROLONGADORES PARA INSTALAÇÃO (torque externo montador)

Prolongador de Catraca		Chave Adaptadora
Curto	Médio	
19880	19743	19804

CHAVE PARA INSTALAÇÃO COVER

Chave Hexagonal nº 7 – 1.17 mm		
Chave Curta	19.3 mm	20626
Chave Média	23 mm	18685
Chave Longa	28 mm	20619

CHAVES INSTALAÇÃO (torque interno montador)

Catraca Ø 4.0			Motor Ø 4.0
Curta	Média	Longa	Único
17763	17770	24609	24693

Chaves utilizadas para implantes de hexágono interno, para instalação do implante Cone Morse com montador, não deverá remover o montador.

COVER CM

0 mm (acompanha) ST	21025

**Para implantes com Ø 5.5 mm de comprimentos 5 mm / 6 mm, a rosca interna é de 1.8 mm, porém, seu parafuso é específico devido ao seu comprimento diferenciado. Para este implante, utilizar componentes da Linha ST.*

SEQUÊNCIA DE FRESAS

	Tipo ósseo	Implante Ø Diâmetro	FL 2.0 x 5	FC Ø 3.5	FC Ø 4.0	FC Ø 4.5	FC Ø 5.0	FC Ø 5.5
FRESAGEM	I II	Ø 5.5	▲	▲	▲	▲	▲	▲
SUB-FRESAGEM	III IV	Ø 5.5	▲	▲	▲	▲	▲	

FL – Fresa Lança | FC – Fresa Cônica

DENSIDADE ÓSSEA

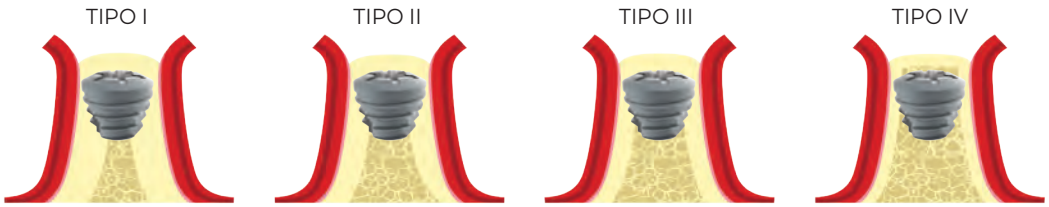

DADOS TÉCNICOS

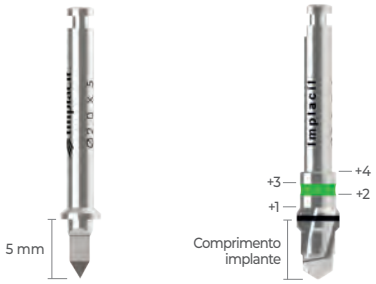

Seleção
PROTÉTICA

Estojo Conjunto Seleção – 28226

CARACTERÍSTICAS

- O mais completo conjunto de seleção para componentes Cone Morse: auxilia na seleção do transmucoso, tipo de componente, angulação, diâmetro e altura do elemento a ser utilizado;
- Único sistema que dá a opção de 3 (três) combinações de cintas iguais, que auxiliam no planejamento para elementos múltiplos;
- Fácil manuseio;
- Alta precisão;
- Confeccionado em alumínio.

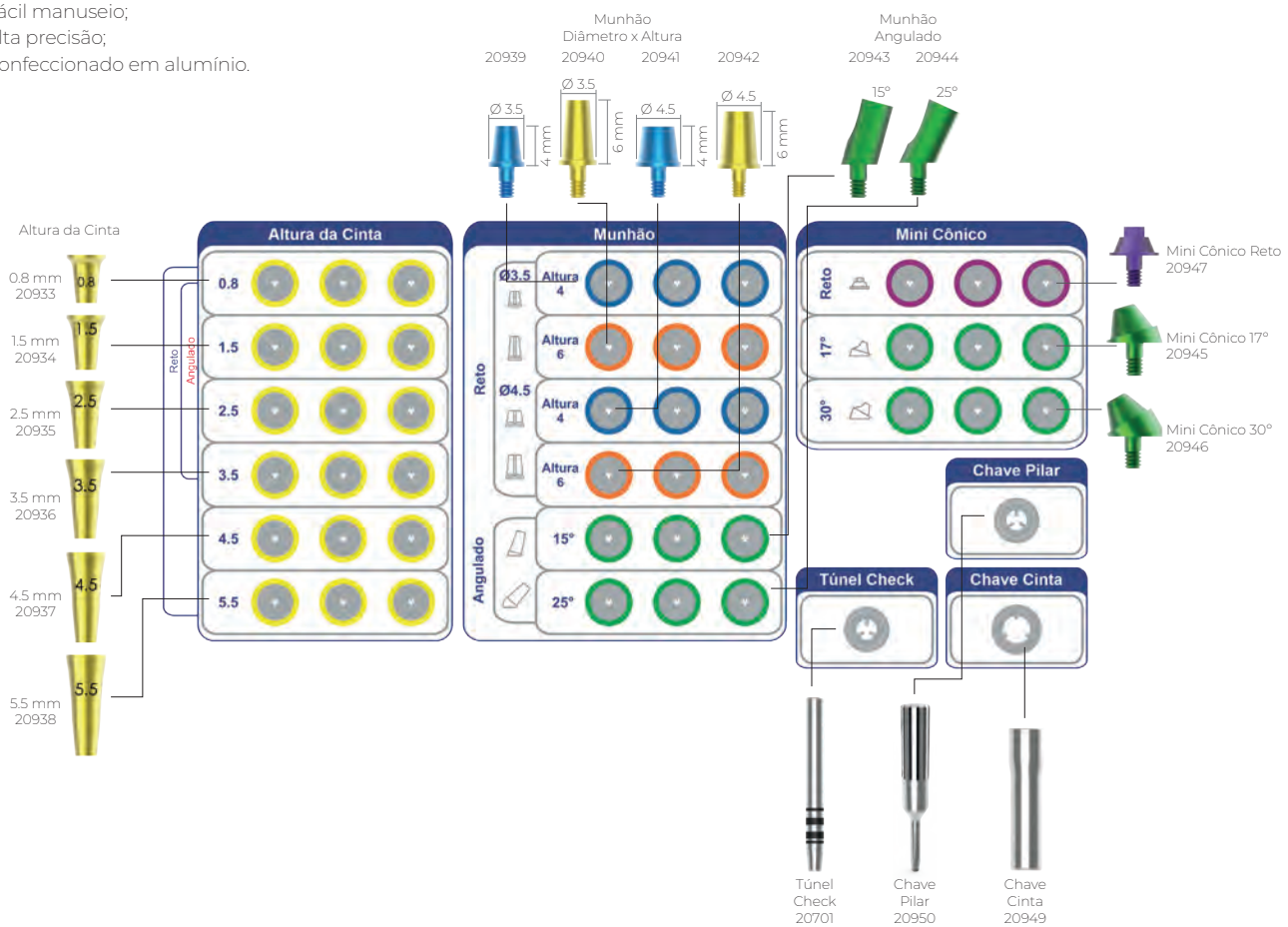

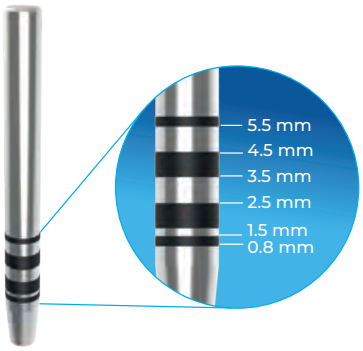

PLANEJAMENTO CIRÚRGICO E PROTÉTICO

O planejamento é, sem dúvida, uma das fases mais importantes do tratamento e um fator determinante de sucesso das próteses sobre implantes. Com o Conjunto de Seleção temos a possibilidade de analisar:

- Diâmetro;
- Altura de munhão;
- Tipo de sistema (cimentado ou parafuso);
- Reto ou angulado;

Os seguintes critérios devem ser observados ao se planejar um tratamento envolvendo prótese sobre implantes:

- Posição ideal da coroa no arco;
- Posição ideal do implante (tomando como referência a posição já estabelecida da coroa);
- Seleção do componente mais adequado para a obtenção do melhor resultado conexão coroa/implante;
- Aplicado para medição;
- Após inserção no implante CM / CM AR, suas marcações servem de parâmetros para seleção da cinta desejada;
- Indicado 1.5 mm a 2 mm subgengival, ou seja, deve ser descontado este valor na marcação encontrada.

MANUSEIO E ACOPLAMENTO

Chave Cinta auxilia na montagem e encaixe dos acessórios.

Acoplamento e montagem da cinta e componente.

Conjunto para aplicação no modelo de estudo.

PASSO A PASSO

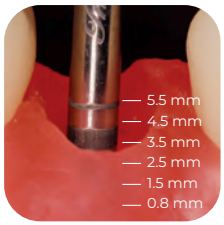

O Túnel Check aplicado para medição, conforme ilustração acima, mostra que temos a profundidade de 3.5 mm até o limite gengival.

Descontado o valor de 2 mm, seleciona-se então a cinta 1.5 mm.

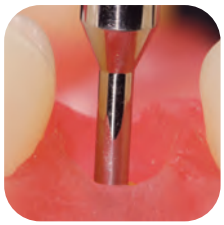
Cinta aplicada. Observação do nível gengival ideal.

Seleção e prova de altura do munhão.

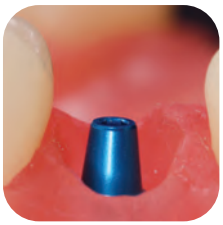
Conjunto selecionado e aplicado.

POSSIBILIDADES PROTÉTICAS

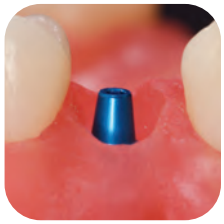
3.5 x 4 mm

3.5 x 6 mm

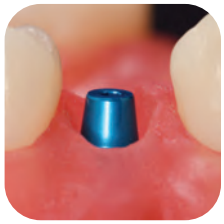
4.5 x 4 mm

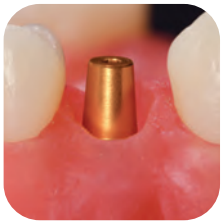
4.5 x 6 mm

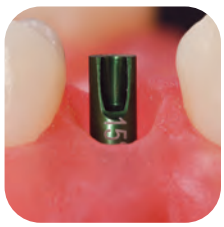
Angulado 15°

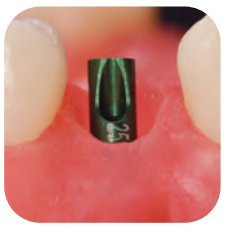
Angulado 25°

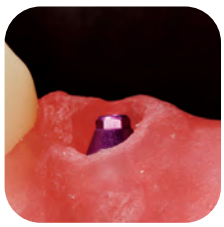
Mini Cônico

Mini Cônico Angulado

CICATRIZADOR | TRANSFER | ANÁLOGO

CICATRIZADOR

CARACTERÍSTICAS

- O cicatrizador tem como objetivo a remodelação do tecido gengival, preparando-o para finalização do caso e aplicação protética do componente sobre o implante;
- O tempo estimado para atingir o objetivo da remodelação é de 7 a 30 dias;
- Instalação: Chave Hexagonal nº 7 – 1.17mm.

CM

Cinta	Ø 3.5	Ø 4.5
0.8 mm	208895	208963
1.5 mm	208901	208970
2.5 mm	208918	208987
3.5 mm	208925	208994
4.5 mm	208932	209007
5.5 mm	208949	209014

Para implantes de 7 mm a 15 mm.
CM / CM AR / CM 11.5° compatíveis.

CM ST

Cinta	Ø 3.5	Ø 4.5
0.8 mm	229708	229760
1.5 mm	229715	229777
2.5 mm	229722	229784
3.5 mm	229739	229791
4.5 mm	229746	229807
5.5 mm	22975	229814

Para implantes de 7 mm a 15 mm.
CM ST.

TRANSFER ANALÓGICO

O transferente Cone Morse CM AR é utilizado para copiar a posição do implante no arco dental permitindo a sua reprodução no modelo de gesso. Sobre esse modelo podemos selecionar o pilar intermediário que será instalado no paciente ou até mesmo confeccionar o trabalho protético sobre o pilar instalado no modelo, desta forma o pilar deverá ser indexado (CM AR).

- Instalação Transfer Moldeira Aberta: Chave Hexagonal nº 7 – 1.17 mm;
- Instalação Transfer Moldeira Fechada: Chave Fricção nº 3.

Moldeira Aberta CM AR — Moldeira Fechada CM AR

CM AR

Moldeira	Ø todos
Aberta CM AR	228930
Fechada CM AR	228923

Para implantes de 7 mm a 15 mm.
CM AR.

TRANSFER DIGITAL

O transferente Digital Cone Morse CM AR é utilizado para copiar a posição do implante no arco dental por escaneamento intraoral ou escaneamento de modelo de gesso. Sobre esse modelo podemos selecionar o pilar intermediário e confeccionar a prótese de forma digital podendo esse elemento sobre o pilar intermediario ser fresado ou impresso. Desta forma o pilar deverá ser indexado (CM AR).

- Instalação Transfer Digital: Chave Hexagonal nº 7 – 1.17 mm.

CM AR

TRANSFER D/G

Digital CM AR	
CM AR D/G	30769

Para implantes de 7 mm a 15 mm.

TRANSFER ANALÓGICO ST

O transferente Cone Morse CM ST é utilizado para copiar a posição do implante no arco dental permitindo a sua reprodução no modelo de gesso. Sobre esse modelo podemos selecionar o pilar intermediário que será instalado no paciente. Após essa seleção deverá ser realizado nova moldagem do intermediario selecionado e assim confeccionar o trabalho protético.

- Instalação Transfer Moldeira Fechada: Chave Fricção nº 3.

Moldeira Fechada CM ST

CM ST

Moldeira	Ø 5.5
Fechada CM	231497

Para implantes de 5 mm a 6 mm.
CM ST.
(moldagem seleção de componentes)

ANÁLOGO D/G – HÍBRIDO

Utilizado em modelo laboratorial Digital impresso ou em Gesso (D/G). O análogo pode ser aplicado para Implantes convencionais (7 mm / 15 mm) e implante ST (5 mm / 6 mm).

CM AR

Análogo CM AR D/G	31509

Para implantes de 5 mm a 15 mm.
CM AR. Utilização de componentes AR.
CMST / CM 11.5° compatíveis apenas para modelo de estudo e seleção de componentes.

SEQUÊNCIA DE APLICAÇÃO

IMPLANTE	CICATRIZADOR	TRANSFER	ANÁLOGO D/G
Maestro CM AR 	Para implantes de 7 a 15 mm Sequência para gerar modelo de estudo ou utilização de componentes CM AR 	ANALÓGICO Moldeira Aberta CM AR Moldeira Fechada CM AR DIGITAL Transfer Digital CM AR 	CM AR Para implantes de 5 a 17 mm Cód. 31509
Due Cone CM AR 			
CM Ø 5.5 mm 5/6 mm 	Para implantes de 5 a 6 mm ST 	ANALÓGICO Moldeira Fechada CM ST 	

Sequência para gerar modelo de estudo ou utilização de componentes CM AR.

CM AR	Para utilização em implantes Cone Morse Due Cone ou implantes Maestro.
CM ST	Sequência para gerar modelo de estudo e seleção protética ST de 5 mm e 6 mm CM, após seleção deverá ser realizado a transferência dos intermediários selecionados.

PILAR ***PROVISÓRIO***

PRÓTESE PARAFUSADA

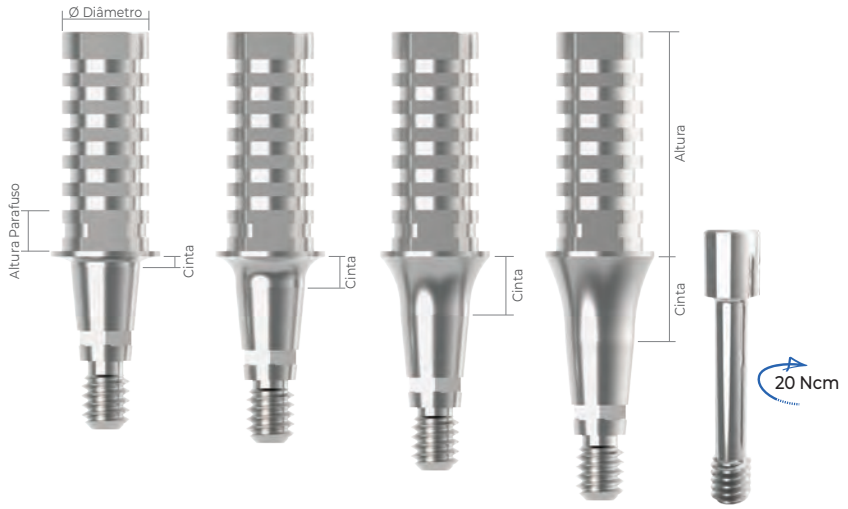

APLICAÇÃO

- Indicação para casos unitários;
- Pilar indexado CM;
- Pilar provisório para carga imediata ou tardia;
- Pode ser utilizado para personalização de cicatrizador com a utilização de resina composta;
- Nas reabilitações através do uso dos pilares Base T podemos utilizar este pilar para a confecção de provisório parafusado durante o período em que a prótese final estiver sendo confeccionada no CAD/CAM;
- Este pilar não deve ser utilizado como pilar definitivo, porém pode permanecer como provisório por um maior tempo. Por ser feito de titânio, não sofre corrosão e nem micro movimentação;
- Instalação: Chave Hexagonal nº 7 – 1.17mm;
- Torque de instalação: 20 Ncm.

CM AR

Cinta	Diâmetro	Altura	Código
0.8 mm	Ø 4.0	8 mm	27489
1.5 mm	Ø 4.0	8 mm	26805
2.5 mm	Ø 4.0	8 mm	26807
3.5 mm	Ø 4.0	8 mm	26809

Para implantes de 7 mm a 15 mm.
CM AR.

SEQUÊNCIA DE APLICAÇÃO

IMPLANTE	COMPONENTE	INSTALAÇÃO	TRANSFER	ANÁLOGO D/G
Maestro CM AR Due Cone CM AR 	Pilar Provisório 	Chave Hexagonal nº 7 – 1.17 mm Curta | Cód. 20626 Média | Cód. 18685 Longa | Cód. 20619 	Moldeira Aberta CM AR Cód. 228930 Moldeira Fechada CM AR Cód. 228923 	CM AR Para implantes de 7 a 15 mm Cód. 31509

PILAR **IDEALE**

PRÓTESE CIMENTADA/PARAFUSADA

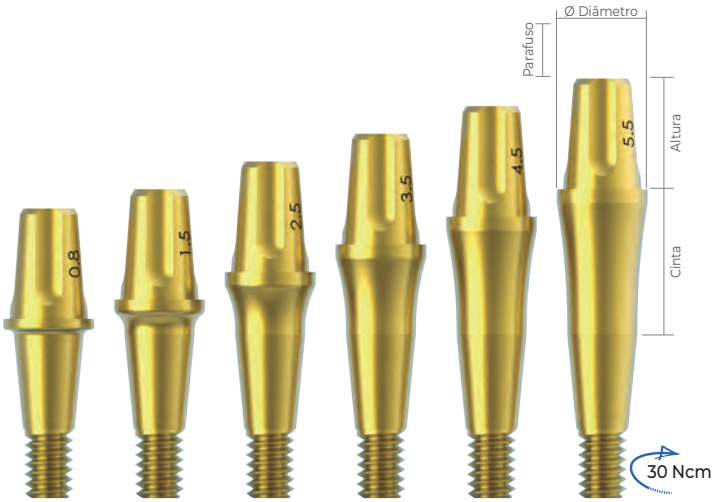

CM

Diâmetro x Altura x Cinta				
Cinta	**3.3x4**	**3.3x6**	**4.5x4**	**4.5x6**
0.8 mm	25733	25745	25757	25769
1.5 mm	25735	25747	25759	25771
2.5 mm	257374	25749	25761	25773
3.5 mm	25739	25751	25763	257756
4.5 mm	25741	25753	25765	25777
5.5 mm	25743	25755	25767	25779

Para implantes de 7 mm a 15 mm.
CM / CM AR / CM 11.5° compatíveis.

APLICAÇÃO

- Indicação para casos unitários;
- Indicado para próteses cimentadas ou parafusadas;
- Pilar sólido, corpo único (não possui indexação);
- Diâmetro: 3.3 e 4.5;
- Altura: de 4.0 e 6.0;
- Cintas: 0.8 / 1.5 / 2.5 / 3.5 / 4.5 / 5.5;
- Os pilares de 4.0 mm de altura permitem cimentar a prótese com total segurança de retenção independente do diâmetro do mesmo (3.3 ou 4.5);
- Pode ser aplicado em implantes Cone Morse Convencional e Cone Morse AR Due Cone e Maestro;
- Todos os diâmetros e cintas podem ser utilizados em qualquer diâmetro de implantes Cone Morse e Cone Morse CM AR e Maestro, facilitando a solução protética;
- Sua principal indicação é para próteses unitárias podendo ser utilizado para próteses múltiplas;
- Possui análogos, transferentes de moldagem (plástico) e coifas de provisório parafusado (titânio) e fundição (plástica) correspondentes ao diâmetro e altura dos pilares;
- Em casos de próteses múltiplas, necessita de paralelismo;
- Esses componentes não poderão ser utilizados em implantes CM ST Cone Morse de 5 e 6 mm;
- Para utilização do Pilar Ideale como elemento parafusado, deverá acrescentar 2 mm ao planejamento, esse aumento é referente a utilização do parafuso para fixação da coroa;
- Coifas Plásticas não acompanham parafusos, parafusos Hexagonais e Torx compra opcional. Coifa Titânio acompanha Parafuso Hexagonal 1.17 mm para Provisório Parafusado ou uso como Tampa de Cicatrização.
- Instalação Pilar: utilizar a chave munhão/pilar adequada ao diâmetro e altura do pilar selecionado (chave Universal 3.3x4/3.5x4, 3.3x6/3.5x6, 4.5x4 ou 4.5x6);
- Instalação Coifa Parafusada (titânio ou plástica): Chave Hexagonal nº 7 – 1.17 mm;
- Torque de instalação Pilar: 30 Ncm;
- Torque de instalação para Coifa quando Prótese Parafusada: 10 Ncm.

Diâmetro	Altura	Chave Instalação	Transfer Analógico	Transfer Digital	Análogo D/G	Coifa Plástica C/P AR	Coifa Titânio P AR	Parafuso Coifa Hexagonal	Parafuso Coifa Torx	Túnel Check Prótese CM
Ø 3.3 mm	4 mm	32229	29190	30789	31518	25849	25861	4763	30131	20701
	6 mm	32230	29191	30791	31519	25852	25864			
Ø 4.5 mm	4 mm	32231	29192	30793	31520	25855	25866			
	6 mm	32232	29193	30795	31521	25858	25868			

SEQUÊNCIA DE APLICAÇÃO

AR – Anti-rotacional | C/P – Cimentada ou Parafusada | P – Parafusada | D/G – Digital ou Gesso.

PILAR **IDEALE ANGULADO CM**

PRÓTESE CIMENTADA/PARAFUSADA

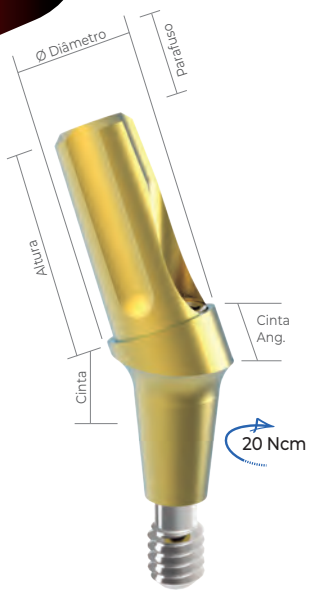

CM

Diâmetro x Altura x Cinta				
Cinta	**3.3x4**	**3.3x6**	**4.5x4**	**4.5x6**
Angulado Cinta Ângulo 17° (2 mm)				
1.5 mm	25781	25787	25793	25799
2.5 mm	25783	25789	25795	25801
3.5 mm	25785	25791	25797	25803
Angulado Cinta Ângulo 30° (3 mm)				
1.5 mm	25805	25811	25817	25823
2.5 mm	25807	25813	25819	25825
3.5 mm	25809	25815	25821	25827

Para implantes de 7 mm a 15 mm.
CM / CM AR / CM 11.5° compatíveis.

APLICAÇÃO

- Indicação para casos unitários;
- Indicado para próteses cimentadas ou parafusadas;
- Permite sua instalação em qualquer posição pela ausência do index;
- Angulado 17° (2 mm) e 30° (3 mm);
- Diâmetro: 3.3 e 4.5;
- Altura: de 4.0 e 6.0;
- Os pilares de 4.0 mm de altura permitem cimentar a prótese com total segurança de retenção independente do diâmetro do mesmo (3.3 ou 4.5);
- Cintas 1.5, 2.5 e 3.5;
- Pode ser aplicado em implantes Cone Morse Convencional e Cone Morse AR Due Cone e Maestro;
- Permite reabilitação de implantes com posição desfavorável, promovendo paralelismo entre estes ou com os dentes adjacentes;
- Todos os diâmetros e cintas podem ser utilizados em qualquer diâmetro de implantes Cone Morse e CM AR, facilitando a solução protética;
- Sua principal indicação é para próteses unitárias podendo ser utilizado para próteses múltiplas;
- Em casos de próteses múltiplas, necessita de paralelismo;
- Possui análogos, transferentes de moldagem (plástico) e coifas de provisório parafusado (titânio) e fundição (plástica) correspondentes ao diâmetro e altura dos pilares;
- Esses componentes não poderão ser utilizados em implantes CM ST Cone Morse de 5 e 6 mm;
- Para utilização do Pilar Ideale como elemento parafusado, deverá acrescentar 2 mm ao planejamento, esse aumento é referente a utilização do parafuso para fixação da coroa.
- Torque de instalação Pilar: 20 Ncm;
- Instalação Pilar: Chave Hexagonal nº 7 – 1.17 mm.
- Instalação Coifa Parafusada (titânio ou plástica): Chave Hexagonal nº 7 – 1.17 mm;
- Coifas Plásticas não acompanham parafusos, parafusos Hexagonais e Torx compra opcional. Coifa Titânio acompanha Parafuso Hexagonal 1.17 mm para Provisório parafusado ou uso como Tampa de Cicatrização.
- Torque de instalação para Coifa quando Prótese Parafusada: 10 Ncm.

Diâmetro	Altura	Transfer Analógico	Transfer Digital	Análogo D/G	Coifa Plástica C/P AR	Coifa Titânio P AR	Parafuso Coifa Hexagonal	Parafuso Coifa Torx	Túnel Check Prótese CM
Ø 3.3 mm	4 mm	29190	30789	31518	25849	25861	4763	30131	20701
	6 mm	29191	30791	31519	25852	25864			
Ø 4.5 mm	4 mm	29192	30793	31520	25855	25866			
	6 mm	29193	30795	31521	25858	25868			

SEQUÊNCIA DE APLICAÇÃO

	PILAR	INSTALAÇÃO	CICATRIZACAO/ PROVISORIO	TRANSFER	ANÁLOGO D/G	COIFA	PARAFUSADA	FINALIZAÇÃO
Conjunto Seleção CM	Angulado	Chave Hexagonal nº 7 – 1.17 mm Curta | **Cód. 20626** Média | **Cód. 18685** Longa | **Cód. 20619** 20 Ncm	Coifa Titânio Anti-rotacional Parafusada (Provisório/ Tampa de Cicatrização) 	ANALÓGICO DIGITAL 		Coifa Plástica Anti-rotacional Cimentada ou Parafusada (Laboratório Analógico) 	Parafuso Coifa (Parafusada) Parafuso Hexagonal 1.17 mm **Cód. 4763** Parafuso Torx T6 1.4 x 2.7 mm **Cód. 30131** 	Elemento **Cimentado** (Cimentação) Elemento **Parafusado** Chave nº 7 10 Ncm Chave Torx T6 10 Ncm

AR – Anti-rotacional | C/P – Cimentada ou Parafusada | P – Parafusada | D/G – Digital ou Gesso.

** Cinta ângulo: deverá adicionar o valor correspondente considerando como cinta, a soma da cinta ângulo à cinta selecionada.*

PILAR **IDEALE ANGULADO CM AR**

PRÓTESE CIMENTADA/PARAFUSADA

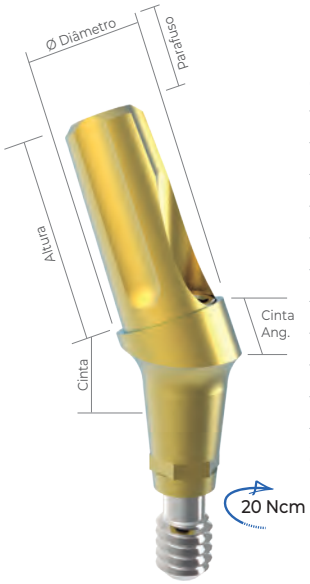

CM AR

Diâmetro x Altura x Cinta				
Cinta	**3.3x4**	**3.3x6**	**4.5x4**	**4.5x6**
Angulado 17° (2 mm)				
1.5 mm	25871	25877	25883	25889
2.5 mm	25873	25879	25885	25891
3.5 mm	25875	25881	25887	25893
Angulado 30° (3 mm)				
1.5 mm	25895	25901	25907	25913
2.5 mm	25897	25903	25909	25915
3.5 mm	25899	25905	25911	25917

Para implantes de 7 mm a 15 mm. CM AR.

Componentes para Implantes	Transfer CM AR Mold. Aberta	Transfer CM AR Mold. Fechada	Análogo CM/CM AR
Transferência do implante	228930	228923	227667

APLICAÇÃO

- Indicação para casos unitários;
- Indicado para próteses cimentadas ou parafusadas;
- Permite sua instalação em 12 posições pela presença do index;
- Angulado 17° (2 mm) e 30° (3 mm);
- Diâmetro: 3.3 e 4.5;
- Altura: de 4.0 e 6.0;
- Os pilares de 4.0 mm de altura permitem cimentar a prótese com total segurança de retenção independente do diâmetro do mesmo (3.3 ou 4.5);
- Cintas 1.5, 2.5 e 3.5;
- Deve ser aplicado somente nos implantes Cone Morse AR Due Cone e Maestro;
- Não é compatível com outros sistemas de implantes;
- O posicionamento indexado (AR) permite reposicionar o elemento quando for necessário;
- Permite reabilitação de implantes com posição desfavorável, promovendo paralelismo entre estes ou com os dentes adjacentes;
- Todos os diâmetros e cintas podem ser utilizados em qualquer diâmetro de implantes Cone Morse e CM AR, facilitando a solução protética;
- Sua principal indicação é para próteses unitárias podendo ser utilizado para próteses múltiplas;
- Em casos de próteses múltiplas, necessita de paralelismo;
- Possui análogos, transferentes de moldagem (plástico) e coifas de provisório parafusado (titânio) e fundição (plástica) correspondentes ao diâmetro e altura dos pilares;
- Esses componentes não poderão ser utilizados em implantes CM ST Cone Morse de 5 e 6 mm;
- Para utilização do Pilar Ideale como elemento parafusado, deverá acrescentar 2 mm ao planejamento, esse aumento é referente a utilização do parafuso para fixação da coroa;
- Coifas Plásticas não acompanham parafusos, parafusos Hexagonais e Torx compra opcional. Coifa Titânio acompanha Parafuso Hexagonal 1.17 mm para Provisório Parafusado ou uso como Tampa de Cicatrização.
- Torque de instalação Pilar: 20 Ncm;
- Instalação Pilar: Chave Hexagonal nº 7 – 1.17 mm;
- Instalação Coifa Parafusada (titânio ou plástica): Chave Hexagonal nº 7 – 1.17 mm;
- Torque de instalação para Coifa quando Prótese Parafusada: 10 Ncm.

Diâmetro	Altura	Transfer Analógico	Transfer Digital	Análogo D/G	Coifa Plástica C/P AR	Coifa Titânio P AR	Parafuso Coifa Hexagonal	Parafuso Coifa Torx	Túnel Check Prótese CM
Ø 3.3 mm	4 mm	29190	30789	31518	25849	25861	4763	30131	20701
	6 mm	29191	30791	31519	25852	25864			
Ø 4.5 mm	4 mm	29192	30793	31520	25855	25866			
	6 mm	29193	30795	31521	25858	25868			

SEQUÊNCIA DE APLICAÇÃO

TRANSFER IMPLANTE	ANÁLOGO D/G	PILAR	INSTALAÇÃO	CICATRIZACAO/ PROVISORIO	TRANSFER	ANÁLOGO D/G	COIFA	PARAFUSADA	FINALIZAÇÃO
Transfer CM AR Mold. Aberta Cód. 228930	CM AR Cód. 31509	Angulado AR (Laboratório)	Chave Hexagonal nº 7 – 1.17 mm Curta | Cód. 20626 Média | Cód. 18685 Longa | Cód. 20619	Coifa Titânio Anti-rotacional Parafusada (Provisório/Tampa de Cicatrização)	ANALÓGICO		Coifa Plástica Anti-rotacional Cimentada ou Parafusada (Laboratório Analógico)	Parafuso Coifa (Parafusada) Parafuso Hexagonal 1.17 mm Cód. 4763	Elemento **Cimentado** (Cimentação)
Transfer CM AR Mold. Fechada Cód. 228923			20 Ncm		Digital			Parafuso Torx T6 1.4 x 2.7 mm Cód. 30131	Elemento **Parafusado** Chave nº 7 10 Ncm
									Chave Torx T6 10 Ncm

AR – Anti-rotacional | C/P – Cimentada ou Parafusada | P – Parafusada | D/G – Digital ou Gesso.

Este Pilar pode ser aplicado em paciente e seguir o fluxo de trabalho idêntico ao Pilar Reto conforme página 21.

** Cinta ângulo: deverá adicionar o valor correspondente considerando como cinta, a soma da cinta ângulo à cinta selecionada.*

BASE T *CAD/CAM CEREC®*

PRÓTESE CIMENTADA/PARAFUSADA

APLICAÇÃO

- Indicação para casos unitários;
- Os pilares Base T são componentes protéticos utilizados para sistemas CAD/CAM. Permitem a execução de pilares cerâmicos personalizados para uma ampla gama de soluções individualizadas;
- A linha Base T conta também com o sistema Scancorp, que oferece qualidade de superfície superior e uma geometria única para resultados de digitalização de alta precisão. O Scancorp é utilizado em conjunto com os pilares Base T;
- Instalação Base T: Chave Hexagonal nº 7 – 1.17 mm;
- Torque de instalação: 20 Ncm;
- Para seleção do componente no *software* e seleção do bloco de trabalho, utilize os seguintes códigos:
  – 3.5 – Small FX 3.4;
  – 4.0 – Large AT OS 3.5/4.0.

CM AR

Cinta	Ø 3.5 / SMALL	Ø 4.5 / LARGE
0.8 mm	24536	24544
1.5 mm	24538	24546
2.5 mm	24540	24548
3.5 mm	24542	24550

Para implantes de 7 mm a 15 mm.
CM AR.

SCANCORP

Descrição	
Scancorp Ø 3.5 Small	24803
Scancorp Ø 4.0 Large	24805

SEQUÊNCIA DE APLICAÇÃO – Chair Side – Clínica

IMPLANTE	CICATRIZADOR/ PROVISÓRIO	COMPONENTE	INSTALAÇÃO	SCANCORP	ESCANEAMENTO
Maestro CM AR Due Cone CM AR 	Cicatrizador Pilar Provisório 	Base T 	Chave Hexagonal nº 7 – 1.17 mm Curta | **Cód. 20626** Média | **Cód. 18685** Longa | **Cód. 20619** 		Intraoral

SEQUÊNCIA DE APLICAÇÃO – Inlab – Laboratorial

IMPLANTE	TRANSFER	CICATRIZADOR/ PROVISÓRIO	ANÁLOGO D/G	COMPONENTE	INSTALAÇÃO	SCANCORP	ESCANEAMENTO
Maestro CM AR Due Cone CM AR 	Moldeira Aberta CM AR **Cód. 228930** Moldeira Fechada CM AR **Cód. 228923** 	Cicatrizador Pilar Provisório 	CM AR **Cód. 31509** 	Base T 	Chave Hexagonal nº 7 – 1.17 mm Curta | **Cód. 20626** Média | **Cód. 18685** Longa | **Cód. 20619** 		Laboratorial

BASE T *CAD/CAM EXOCAD®*

PRÓTESE CIMENTADA/PARAFUSADA

APLICAÇÃO

- Indicação para casos unitários;
- Os pilares Base T são componentes protéticos utilizados para sistemas CAD/CAM. Permitem a execução de pilares cerâmicos personalizados para uma ampla gama de soluções individualizadas;
- A linha Base T conta também com o sistema Transfer Digital para implante ou o Transfer Digital Base T para copiar o Base T, que oferece qualidade de superfície superior e uma geometria única para resultados de digitalização de alta precisão.
- Instalação Base T: Chave Hexagonal nº 7 – 1.17 mm;
- Torque de instalação: 20 Ncm;
- Para utilização em Exocad® realize o *download* em nosso *site*.

CM AR

Cinta	Ø 3.5 / SMALL	Ø 4.5 / LARGE
0.8 mm	24536	24544
1.5 mm	24538	24546
2.5 mm	24540	24548
3.5 mm	24542	24550

Para implantes de 7 mm a 15 mm.
Aplicado em implantes CM AR.

TRANSFER DIGITAL IMPLANTE CM AR

Descrição	
CM AR	30769

TRANSFER DIGITAL BASE T

Descrição	
Base T Ø 3.5	31683
Base T Ø 4.5	31784

SEQUÊNCIA DE APLICAÇÃO – Escaneamento Intraoral

IMPLANTE	CICATRIZADOR/ PROVISÓRIO	TRANSFER DIGITAL	INSTALAÇÃO	ANÁLOGO D/G	COMPONENTE	INSTALAÇÃO
Maestro CM AR	Cicatrizador	CM AR Cód. 30769	Chave Hexagonal nº 7 – 1.17 mm Curta | Cód. 20626 Média | Cód. 18685 Longa | Cód. 20619	CM AR Cód. 31509	Base T	Chave Hexagonal nº 7 – 1.17 mm Curta | Cód. 20626 Média | Cód. 18685 Longa | Cód. 20619
Due Cone CM AR	Pilar Provisório					

SEQUÊNCIA DE APLICAÇÃO – Escaneamento Extraoral

IMPLANTE	CICATRIZADOR/ PROVISÓRIO	TRANSFER	TRANSFER DIGITAL	ANÁLOGO D/G	COMPONENTE	INSTALAÇÃO
Maestro CM AR	Cicatrizador	Moldeira Aberta CM AR Cód. 228930	CM AR Cód. 30769	CM AR Cód. 31509	Base T	Chave Hexagonal nº 7 – 1.17 mm Curta | Cód. 20626 Média | Cód. 18685 Longa | Cód. 20619
Due Cone CM AR	Pilar Provisório	Moldeira Fechada CM AR Cód. 228923				

PILAR ***DIGITAL CM***

PRÓTESE CIMENTADA/PARAFUSADA

APLICAÇÃO

- Indicação para casos unitários;
- Os pilares digitais são componentes protéticos utilizados para sistemas CAD/CAM. O Pilar Digital foi criado especialmente para facilitar o sistema de fresagem, seu sistema de anti-rotacional de 3 canais pode ser criado na maioria das fresadoras de forma simples e eficaz. Permitem a execução de pilares cerâmicos personalizados para uma ampla gama de soluções individualizadas;
- A linha Pilar Digital conta também com o sistema Transfer Digital para implante ou o Transfer Digital Pilar Digital para copiar o Pilar Digital, que oferece qualidade de superfície superior e uma geometria única para resultados de digitalização de alta precisão.
- Instalação Pilar Digital: Chave Hexagonal nº 7 – 1.17 mm;
- Torque de instalação: 20 Ncm;
- Para utilização em Exocad® realize o *download* em nosso *site*.

CM AR

Cinta	Ø 3.8 / SMALL	Ø 4.5 / LARGE
0.8 mm	31656	31660
1.5 mm	31657	31661
2.5 mm	31658	31662
3.5 mm	31659	31663

Para implantes de 7 mm a 15 mm.
Aplicado em implantes CM AR.

TRANSFER DIGITAL IMPLANTE CM AR

Descrição	
CM AR	30769

TRANSFER DIGITAL PILAR DIGITAL

Descrição	
Pilar Digital Ø 3.8	31737
Pilar Digital Ø 4.5	31739

SEQUÊNCIA DE APLICAÇÃO – Escaneamento Intraoral

IMPLANTE	CICATRIZADOR/ PROVISÓRIO	TRANSFER DIGITAL	INSTALAÇÃO	ANÁLOGO D/G	COMPONENTE	INSTALAÇÃO
Maestro CM AR Due Cone CM AR 	Cicatrizador Pilar Provisório 	CM AR Cód. 30769 	Chave Hexagonal nº 7 – 1.17 mm Curta | Cód. 20626 Média | Cód. 18685 Longa | Cód. 20619 	CM AR Cód. 31509 	Pilar Digital 	Chave Hexagonal nº 7 – 1.17 mm Curta | Cód. 20626 Média | Cód. 18685 Longa | Cód. 20619

SEQUÊNCIA DE APLICAÇÃO – Escaneamento Extraoral

IMPLANTE	CICATRIZADOR/ PROVISÓRIO	TRANSFER	TRANSFER DIGITAL	ANÁLOGO D/G	COMPONENTE	INSTALAÇÃO
Maestro CM AR Due Cone CM AR 	Cicatrizador Pilar Provisório 	Moldeira Aberta CM AR Cód. 228930 Moldeira Fechada CM AR Cód. 228923 	CM AR Cód. 30769 	CM AR Cód. 31509 	Pilar Digital 	Chave Hexagonal nº 7 – 1.17 mm Curta | Cód. 20626 Média | Cód. 18685 Longa | Cód. 20619

MUNHÃO **SMART CM ST**

PRÓTESE CIMENTADA/PARAFUSADA

CM ST

Diâmetro x Altura x Cinta				
Cinta	**3.5x4**	**3.5x6**	**4.5x4**	**4.5x6**
0.8 mm	211550	211673	27854	27649
1.5 mm	21157	211697	27847	27823
2.5 mm	211598	211710	27830	27861
3.5 mm	21161	211734	–	–
4.5 mm	211635	21175	–	–
5.5 mm	211659	21177	–	–

Para implantes de 5 mm a 6 mm CM ST.

APLICAÇÃO

- Indicação para casos unitários ou múltiplos;
- Aplicado em próteses cimentadas ou parafusadas;
- Pilar sólido, corpo único (não possui indexação);
- Diâmetro: 3.5 e 4.5;
- Altura: de 4.0 e 6.0;
- Cintas 0.8 / 1.5 / 2.5 / 3.5 / 4.5 / 5.5;
- Pode ser aplicado em implantes Cone Morse de 5 mm ou 6 mm;
- Todos os diâmetros e cintas podem ser utilizados em qualquer diâmetro de implantes Cone Morse de 5.5, facilitando a solução protética;
- Possui análogo, transferente e coifas correspondentes ao diâmetro e altura dos pilares;
- Em casos de próteses múltiplas, necessita de paralelismo; poderá utilizar as coifas rotacionais para facilitar as aplicações;
- Para utilização do Smart como elemento parafusado, deverá acrescentar 2 mm ao planejamento, esse aumento é referente a utilização do parafuso para fixação da coroa;
- Instalação Pilar: utilizar a chave munhão/pilar adequada ao diâmetro e altura do pilar selecionado (chave Universal CM 3.5x4, 3.5x6, 4.5x4 ou 4.5x6);
- Torque de instalação para Coifa quando Prótese Parafusada: 10 Ncm;
- Instalação Coifa Parafusada: Chave Hexagonal nº 7 – 1.17 mm;
- Torque de instalação Pilar: 30 Ncm.

Diâmetro	Altura	Chave Instalação	Transfer	Análogo	Coifa Cimentada AR	Coifa Cimentada R	Coifa Parafusada AR	Coifa Parafusada R	Tampa de Cicatrização	Túnel Check Prótese CM
Ø 3.5 mm	4 mm	32229	● 17428	217507	17466	26994	217415	217392	23218	20701
	6 mm	32230	● 17435	217521	17503	27007	217422	217408	23219	
Ø 4.5 mm	4 mm	32231	● 17442	217545	17473	26987	224284	224345	23220	
	6 mm	32232	● 17459	217569	17480	27014	224314	224369	23221	

SEQUÊNCIA DE APLICAÇÃO

	MUNHÃO	INSTALAÇÃO	TRANSFER	ANÁLOGO	COIFA	FINALIZAÇÃO
Conjunto Seleção CM	Reto	Chave Universal	Moldeira Fechada		Coifa Anti-rotacional/ Rotacional Cimentada (Laboratório)	Elemento Cimentado (Cimentação)
					Anti-rotacional/ Rotacional Parafusada (Laboratório)	Elemento Parafusado (Chave nº 7)

AR – Anti-rotacional | R – Rotacional | C – Cimentada | P – Parafusada

MINI CÔNICO

PRÓTESE PARAFUSADA

CM

Cinta	Ø Único
0.8 mm	17305
1.5 mm	17312
2.5 mm	17329
3.5 mm	17336
4.5 mm	17343
5.5 mm	17350

Para implantes de 7 mm a 15 mm.
CM / CM AR / CM 11.5° compatíveis.

CM ST

Cinta	Ø Único
0.8 mm	212052
1.5 mm	212076
2.5 mm	212090
3.5 mm	212113
4.5 mm	212137
5.5 mm	212151

Para implantes de 5 mm a 6 mm.
CM ST.

CM

Cinta	17° (2 mm)	30° (3 mm)
	Angulação	
0.8 mm	24198	24204
1.5 mm	24211	24228
2.5 mm	24235	24242
3.5 mm	24259	24266

Para implantes de 7 mm a 15 mm.
CM / CM AR / CM 11.5° compatíveis.

CM AR

Cinta	17° (2 mm)	30° (3 mm)
	Angulação	
0.8 mm	228565	228589
1.5 mm	228602	228626
2.5 mm	228640	228664
3.5 mm	228688	228701

Para implantes de 7 mm a 15 mm.
CM AR.
Diâmetro do componente Ø 4.8 mm.

APLICAÇÃO

- Indicado para casos múltiplos;
- Próteses parafusadas;
- Próteses fixas e protocolos em geral;
- O conjunto do componente e acessórios exige altura interoclusal aproximada de 4.8 mm, devendo considerar também o volume metalocerâmico conforme planejamento e execução protética;
- O componente angulado de 17° ou 30° permite corrigir a angulação dos implantes;
- Instalação Mini Cônico Reto: Chave Cônico Estético / Mini Cônico – nº 5;
- Instalação Mini Cônico Angulado / Coifa / Parafuso do Transfer de Moldeira Aberta: Chave Hexagonal nº 7 – 1.17 mm;
- Instalação Transfer Mini Cônico Moldeira Fechada:
- Chave Fricção nº 3;
- Torque de instalação: 20 Ncm;
- Torque de instalação da coifa: 10 Ncm.

SEQUÊNCIA DE APLICAÇÃO

TIPO	INSTALAÇÃO	CICATRIZAÇÃO/ PROVISÓRIO	TRANSFER ANALÓGICO	TRANSFER DIGITAL	ANÁLOGO D/G	COIFA	INSTALAÇÃO COIFA	REPOSIÇÃO
Reto Múltiplo	Chave nº 5 Média Cód. 18661 20 Ncm	Tampa de Cicatrização Cód. 18548	Transfer Mold. Aberta Rotacional Cód. 13512	Rotacional Cód. 30783	Rotacional Cód. 30880	Coifa Base Cromo Rotacional (Laboratório) Cód. 27434 Coifa Plástica Rotacional (Laboratório) Cód. 17749 Pilar Base T Rotacional (CAD/CAM MetalFree) Cód. 25488	Chave Hexagonal nº 7 – 1.17 mm Curta | Cód. 20626 Média | Cód. 18685 Longa | Cód. 20619 10 Ncm	Parafuso Coifa (Parafusada) Parafuso Hexagonal 1.17 mm Cód. 4787 Chave Hexagonal nº 7 – 1.17 mm Parafuso Torx T6 1.4x2.0 mm Cód. 30129 Chave Torx T6 Parafuso Trabalho Coifa Cód. 24686 Chave Hexagonal nº 7 – 1.17 mm
Angulado Múltiplo	Chave Hexagonal nº 7 – 1.17 mm Curta | Cód. 20626 Média | Cód. 18685 Longa | Cód. 20619 20 Ncm	Coifa Titânio Rotacional (Provisório) Cód. 18302	Transfer Mold. Fechada Rotacional Cód. 4282					

**Cinta ângulo: deverá adicionar o valor correspondente considerando como cinta, a soma da cinta ângulo à cinta selecionada.*

APLICAÇÃO

- Próteses múltiplas;
- Pilar desenvolvido para utilização em casos de próteses múltiplas onde os implantes estão próximos. Como por exemplo, na substituição de incisivos inferiores. Pode ser utilizado concomitantemente com os pilares mini cônicos, permitindo assim melhores espaços entre os componentes para facilitar a higienização dos implantes e manutenção do espaço biológico peri-implantar;
- O conjunto do componente e acessórios exige altura interoclusal aproximada de 3.6 mm, devendo considerar também o volume metalocerâmico conforme planejamento e execução protética;
- Instalação: Chave Cônico Estético / Mini Cônico – nº 5;
- Torque de instalação Micro Cônico: 20 Ncm;
- Torque de instalação da Coifa: 10 Ncm.

CM

Cinta	Ø 3.5
0.8 mm	25456
1.5 mm	25458
2.5 mm	25460
3.5 mm	25462
4.5 mm	25464

Para implantes de 7 mm a 15 mm.
CM / CM AR / CM 11.5° compatíveis.
Diametro do componente Ø 3.5 mm.

SEQUÊNCIA DE APLICAÇÃO

TIPO	INSTALAÇÃO	CICATRIZAÇÃO/ PROVISÓRIO	TRANSFER ANALÓGICO	TRANSFER DIGITAL	ANÁLOGO D/G	COIFA	INSTALAÇÃO COIFA	REPOSIÇÃO
Reto Múltiplo	Chave nº 5 Média **Cód. 18661** 20 Ncm	Tampa de Cicatrização **Cód. 26715** Coifa Titânio Rotacional (Provisório) **Cód. 25474**	Mold. Aberta Rotacional **Cód. 25466** Mold. Fechada Rotacional **Cód. 26464**	Rotacional **Cód. 30826**	Rotacional **Cód. 31522**	Coifa Base Cromo Rotacional (Laboratório) **Cód. 25476** Coifa Plástica Rotacional (Laboratório) **Cód. 25472** Pilar Base T Rotacional (CAD/CAM) **Cód. 25577**	Chave Hexagonal nº 7 - 1.17 mm Curta | **Cód. 20626** Média | **Cód. 18685** Longa | **Cód. 20619** 10 Ncm	Parafuso Coifa (Parafusada) Parafuso Hexagonal 1.17 mm **Cód. 4787** Chave Hexagonal nº 7 – 1.17 mm Parafuso Torx T6 1.4x2.0 mm **Cód. 30129** Chave Torx T6 Parafuso Trabalho Coifa **Cód. 24686** Chave Hexagonal nº 7 – 1.17 mm

Para implantes de 5 mm e 6 mm de comprimento não deverá aplicar componentes Micro Cônico.

O'RING

PRÓTESE OVERDENTURE

APLICAÇÃO

- Componente esférico individual, com diversas alturas de cintas para overdentures (sobre dentadura);
- Pilar sólido, corpo único;
- Também indicado para paciente com dificuldade de higienização;
- Necessita de paralelismo;
- Não utilizado como elemento unitário;
- Instalação: Chave O'ring Hexagonal nº 2 – 2.5 mm;
- Torque de instalação: 25 Ncm.

COMPOSIÇÃO DA EMBALAGEM

- Componente O'ring;
- Cápsula Metálica Padrão (com borracha);
- Anel Plástico;
- Cápsula Plástica.

Confira orientação de uso.
https://bit.ly/3rb933B

CM

Cinta	Ø Único
Ø 0.8 mm	24280
Ø 1.5 mm	24297
Ø 2.5 mm	24303
Ø 3.5 mm	24310
Ø 4.5 mm	24327
Ø 5.5 mm	24334

Para implantes de 7 mm a 15 mm.
CM / CM AR / CM 11.5° compatíveis.

SEQUÊNCIA DE APLICAÇÃO

Para implantes de 5 mm e 6 mm de comprimento não deverá aplicar componentes O'ring.

O'RING

PRÓTESE OVERDENTURE

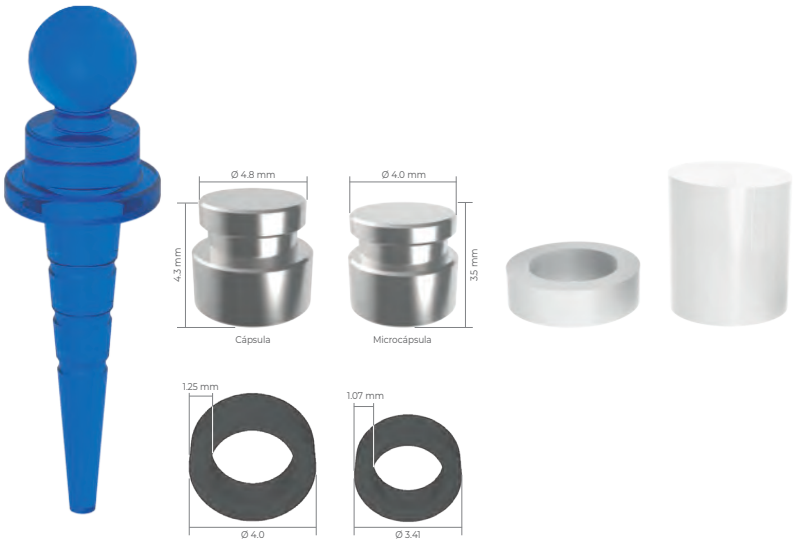

APLICAÇÃO

- Componente plástico tipo clip que se adapta à barra para overdentures. Utilizado como sistema de retenção em que os implantes encontram-se unidos por barra metálica;
- Fundido em laboratório sobre barras com o paralelômetro ideal, na correção de implantes divergentes;
- Não utilizado como elemento unitário.

Descrição	
O'ring Calcinável para Posicionamento	19088
Cápsula do O'ring Titânio	18920
Microcápsula de Titânio O'ring	19316
Arruela do O'ring – Anel Espaçador	19668
Cápsula Plástica O'ring	20039
Borracha O'ring	10733
Borracha Microcápsula	19095

Confira orientação de uso.
https://bit.ly/3rb933B

***BARRA** CLIP*

PRÓTESE OVERDENTURE

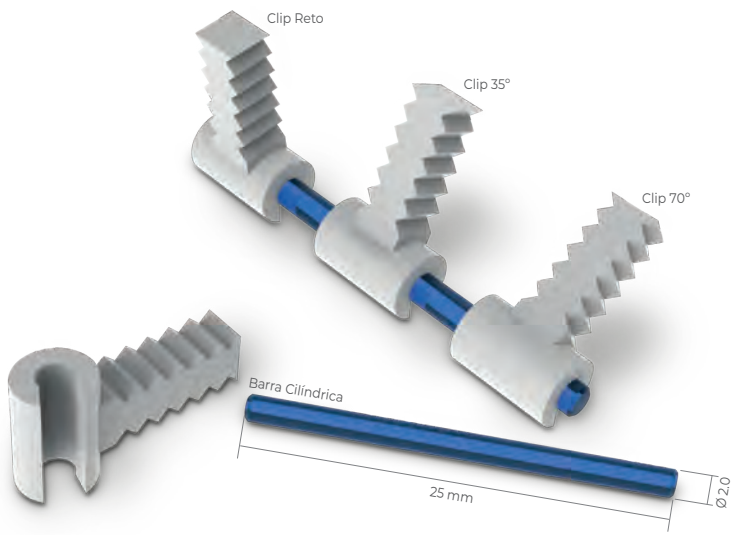

APLICAÇÃO

- Componente de plástico tipo clip que se adapta à barra para overdentures. Utilizado como sistema de retenção em que os implantes se encontram unidos por barra metálica;
- Pode ser utilizado também em conjunto com O'ring calcinável (Sistema Misto);
- Indicado para mandíbula e maxila.

Barra Clip – Conjunto	
Barra Cilíndrica | Clip Reto | Clip 35° | Clip 70°	18722
Componentes Individualizados Barra Clip	
Barra Cilíndrica	19941
Clip Reto	19231
Clip 35°	19217
Clip 70°	19224

HE

IMPLANTES
HE

Agora você também pode consultar nossos produtos através do **App Implacil Mais**.

App Store Play Store

Baixe agora mesmo.

Maestro HE

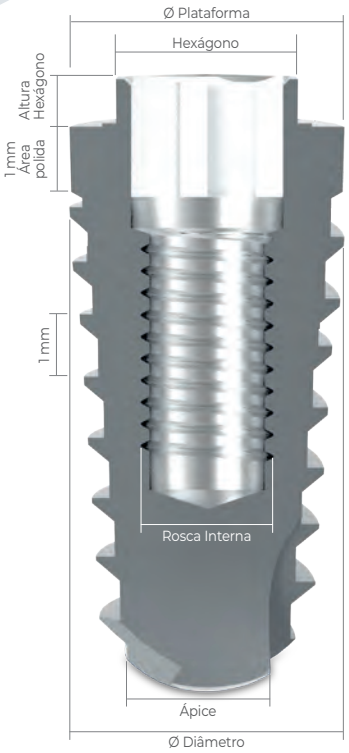

CARACTERÍSTICAS

- Implante cônico com encaixe Hexágono Externo;
- Câmaras de cicatrização incorporadas em sua macrogeometria[1-3];
- Acelera e melhora a osseointegracao[1];
- Baixa compressão do tecido ósseo durante a inserção do implante[2-3];
- Aumenta o diâmetro da osteotomia[2-3];
- Melhora a qualidade do tecido ósseo neoformado;
- Superfície tratada com jateamento e ataque ácido alternados[4];
- Indicação para casos unitários e segurança para reabilitação de implantes múltiplos;
- Os implantes Maestro HE 3.5, utilizam a mesma linha de componentes dos implantes Hexágono Externo de plataforma 3.5;
- Os implantes Maestro HE 4.0 e HE Switch 5.0, utilizam a mesma linha de componentes do implante Hexágono Externo de plataforma 4.0;
- Ampla linha de componentes protéticos para próteses do tipo cimentada, parafusada ou overdenture;
- Acompanha cover;
- Instalação cover: Chave Hexagonal nº 7 – 1.17 mm;
- Instalação nível ósseo;
- Rotação de perfuração: 600 rpm;
- Rotação de instalação: 20 rpm;
- Torque para instalação sugerido 25 Ncm para Carga Precoce;
- Torque para instalação sugerido 35 Ncm para Carga Imediata.

CÓDIGOS

Diâmetro	Comprimento	Código
Ø 3.5 mm	7 mm	29343
	9 mm	29345
	11 mm	29347
	13 mm	29349
	15 mm	29351
Ø 5.0 mm	7 mm	31274
	9 mm	31276
	11 mm	31278
	13 mm	31280
	15 mm	31282

Diâmetro	Comprimento	Código
Ø 4.0 mm	7 mm	29354
	9 mm	29356
	11 mm	29358
	13 mm	29360
	15 mm	29362

CHAVES INSTALAÇÃO

Catraca Ø 3.5			Motor Ø 3.5
Curta	Média	Longa	Único
23746	24112	24618	25089

Para implantes Ø 3.5.

Catraca Ø 4.0			Motor Ø 4.0
Curta	Média	Longa	Único
23748	23139	24615	25096

Para implantes Ø 4.0 e Ø 5.0.

ESPECIFICAÇÕES

Comprimento	7 | 9 | 11 | 13 | 15 mm		
Diâmetro	3.5 mm	4.0 mm	5.0 mm
Plataforma	3.5 mm	4.0 mm	4.0 mm
Ápice	2.0 mm	2.8 mm	3.2 mm
Hexágono	2.4 mm	2.7 mm	2.7 mm
Altura Hexágono	0.7 mm	0.7 mm	0.7 mm
Rosca Interna	M 1.8	M 2.0	M 2.0

CHAVE PARA INSTALAÇÃO COVER

Chave Hexagonal nº 7 – 1.17 mm		
Chave Curta	19.3 mm	20626
Chave Média	23 mm	18685
Chave Longa	28 mm	20619

COVER / TAPA IMPLANTE

3.5	204194
4.0/ 5.0	24976

Referências bibliográficas:

[1]***New Implant Macrogeometry to Improve and Accelerate the Osseointegration: An In Vivo Experimental Study.*** *Sergio Alexandre Gehrke, Jaime Aramburú Júnior, Leticia Pérez-Díaz, Tiago Luis Eirles Treichel, Berenice Anina Dedavid, Piedad N. De Aza and Juan Carlos Prados-Frutos. Appl. Sci. 2019, 9, 3181; doi:10.3390/app9153181 www.mdpi.com/journal/applsci*

[2]***Comparison of insertion torque and primary stability using a new implant macrogeometry versus conventional implant design: an in vitro experimental study.*** *Sergio Alexandre Gehrke, Leticia Pérez-Díaz, Patricia Mazón and Piedad N De Aza* Materials 2019, 12, x; doi: FOR PEER REVIEW www.mdpi.com/journal/materials

[3]***A comparative evaluation between aluminium and titanium dioxide microparticles for blasting the surface titanium dental implants: an experimental study in rabbits.*** *Sergio A. Gehrke, María P. Ramírez-Fernandez, José Manuel Granero Marín, Marcos Barbosa Salles, Massimo Del Fabbro, José Luis Calvo Guirado. Clin Oral Implants Res 2016 Sep 24.*

[4]***Cortical and trabecular bone healing patterns and quantification for three different dental implant systems.*** *Heloisa F. Marão, Ryo Jimbo, Rodrigo Neiva, Luiz Fernando Gil, Michelle Bowers, Estevam A. Bonfante, Nick Tovar, Malvin N. Janal, Paulo G. Coelho. Int J Oral Maxillofac Implants 2016;32(3):585-92.*

SEQUÊNCIA DE FRESAS

	Tipo ósseo	Implante Ø Diâmetro	LH Ø 2.0	FC Ø 3.0	FC Ø 3.5	ES Ø 3.5	FC Ø 4.0	ES Ø 4.0	FC Ø 4.5	FC Ø 5.0	ES Ø 5.0
FRESAGEM	I II	Ø 3.5	▲		▲						
		Ø 4.0	▲		▲		▲				
		Ø 5.0	▲		▲		▲		▲	▲	
SUB-FRESAGEM	III IV	Ø 3.5	▲	▲							
		Ø 4.0	▲		▲						
		Ø 5.0	▲		▲		▲		▲		
OSSEODENSIFICAÇÃO	III IV	Ø 3.5	▲			▲					
		Ø 4.0	▲		▲			▲			
		Ø 5.0	▲		▲		▲		▲		▲

LH – Fresa Lança Helicoidal | FC – Fresa Cônica | ES – Escareador/osseodensificador

DENSIDADE ÓSSEA

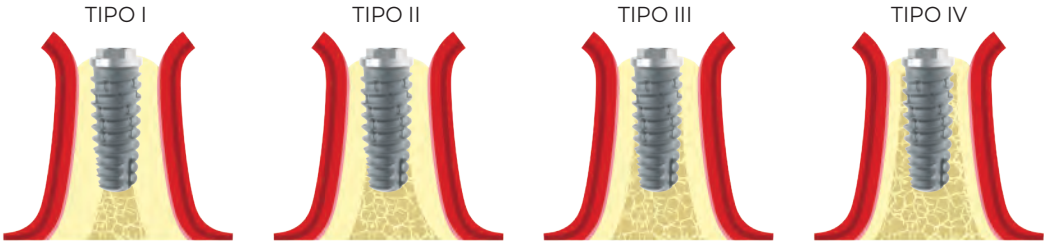

INDICAÇÕES DE USO E APLICAÇÃO CARGA PRECOCE

Parâmetros	Cicatrização
Qualidade óssea Cortical; Classificação Tipo I / II; Quantidade óssea adequada; Comprimento ≥ 9 mm.	Tempo mínimo: 4–6 semanas.
Qualidade óssea Medular; Classificação Tipo III; Quantidade óssea adequada; Comprimento ≥ 9 mm.	Tempo mínimo: 7–8 semanas.
Qualidade óssea Medular, Classificação Tipo IV; Quantidade óssea adequada; Comprimento ≥ 9 mm.	Tempo mínimo: 12 semanas.
Quando não houver contato entre implante e osso em sua maioria deverá ser realizado técnicas para devida reconstrução.	Prazo determinado conforme somatória das técnicas aplicadas.

APLICAÇÃO CARGA IMEDIATA

Torque: 35 Ncm mínimo. Torque: 60 Ncm máximo.	Finalização após osseointegração. Tempo mínimo: 12 semanas.

DADOS TÉCNICOS

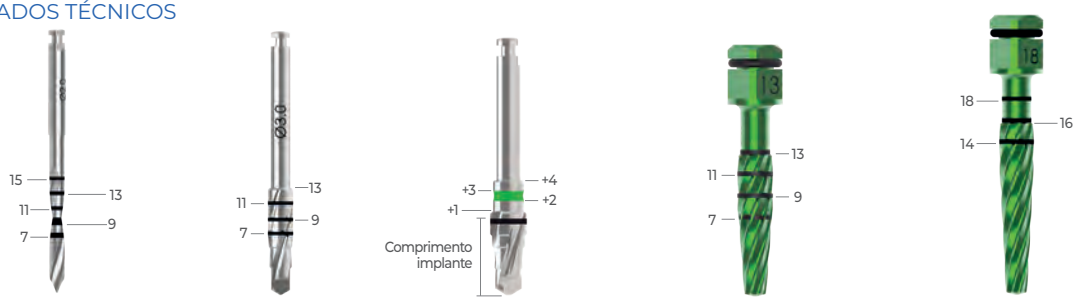

Cônico HE

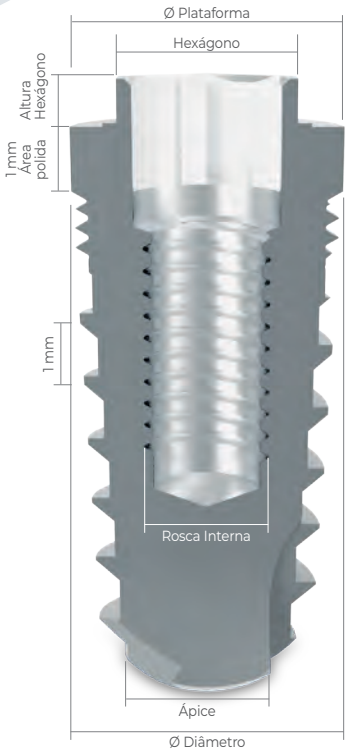

CARACTERÍSTICAS

- Implante cônico com encaixe hexagonal externo;
- Indicado para reabilitação imediata ou tardia;
- Para casos unitários e segurança para reabilitação de implantes múltiplos;
- Possibilita instalação em qualquer densidade óssea: tipo I, II, III e IV;*
- Superfície tratada com jateamento e ataque ácido alternados;
- Design revolucionário das roscas trapezoidais acelera a condensação óssea, graças à perfeita combinação da conicidade do implante e formato das espiras;
- Microespiras (0.25 mm) que melhoram sua adaptação cervical;
- Pode ser instalado com chave de catraca (manual) ou de contra-ângulo (motor);
- Acompanha cover;
- Instalação cover: Chave Hexagonal nº 7 – 1.17 mm;
- Rotação de perfuração: 800-1.200 rpm;
- Rotação de instalação: 20 rpm;
- Torque para instalação sugerido de até 60 Ncm.

CÓDIGOS

Diâmetro	Comprimento	Código
Ø 3.5 mm	7 mm	22063
	9 mm	22065
	11 mm	22067
	13 mm	22069
	15 mm	220712
Ø 5.0 mm	7 mm	22087
	9 mm	22090
	11 mm	22092
	13 mm	22094
	15 mm	22096

Diâmetro	Comprimento	Código
Ø 4.0 mm	7 mm	22075
	9 mm	22077
	11 mm	22079
	13 mm	22081
	15 mm	22083

CHAVES INSTALAÇÃO

Catraca Ø 3.5			Motor Ø 3.5
Curta	Média	Longa	Único
23746	24112	24618	25089

Para implantes Ø 3.5.

Catraca Ø 4.0			Motor Ø 4.0
Curta	Média	Longa	Único
23748	23139	24615	25096

Para implantes 4.0 e 5.0.

ESPECIFICAÇÕES

Comprimento	7 | 9 | 11 | 13 | 15 mm		
Diâmetro	3.5 mm	4.0 mm	5.0 mm
Plataforma	3.5 mm	4.0 mm	5.0 mm
Ápice	2.0 mm	2.8 mm	3.2 mm
Hexágono	2.4 mm	2.7 mm	2.7 mm
Altura Hexágono	0.7 mm	0.7 mm	0.7 mm
Rosca Interna	M 1.8	M 2.0	M 2.0

CHAVE PARA INSTALAÇÃO COVER

Chave Hexagonal nº 7 – 1.17 mm		
Chave Curta	19.3 mm	20626
Chave Média	23 mm	18685
Chave Longa	28 mm	20619

COVER / TAPA IMPLANTE

3.5	204194
4.0	24976
5.0	24983

**Indicação de aplicação óssea segundo a Classificação de Lekholm e Zarb.*
***Para realização do preparo do leito para implantes cônicos – deverá utilizar a fresa correspondente ao comprimento do implante planejado, respeitando a sequência ilustrada conforme tipo ósseo.*

SEQUÊNCIA DE FRESAS

	Tipo ósseo	Implante Ø Diâmetro	LH Ø 2.0	FC Ø 3.0	FC Ø 3.5	ES Ø 3.5	FC Ø 4.0	ES Ø 4.0	FC Ø 4.5	FC Ø 5.0	ES Ø 5.0
FRESAGEM	I II	Ø 3.5	▲		▲						
		Ø 4.0	▲		▲		▲				
		Ø 5.0	▲		▲		▲		▲	▲	
SUB-FRESAGEM	III IV	Ø 3.5	▲	▲							
		Ø 4.0	▲		▲						
		Ø 5.0	▲		▲		▲		▲		
OSSEODENSIFICAÇÃO	III IV	Ø 3.5	▲			▲					
		Ø 4.0	▲		▲			▲			
		Ø 5.0	▲		▲		▲		▲		▲

LH – Fresa Lança Helicoidal | FC – Fresa Cônica | ES – Escareador/osseodensificador

DENSIDADE ÓSSEA

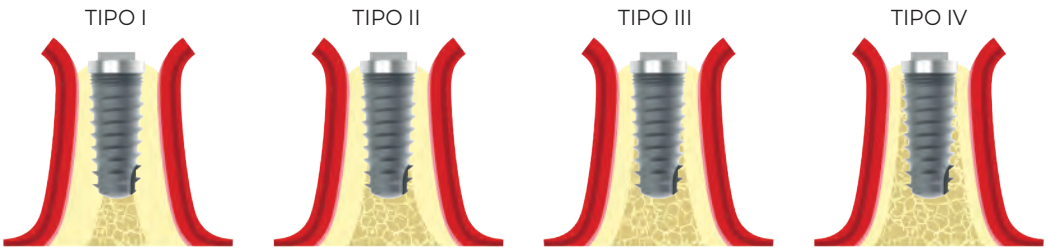

DADOS TÉCNICOS

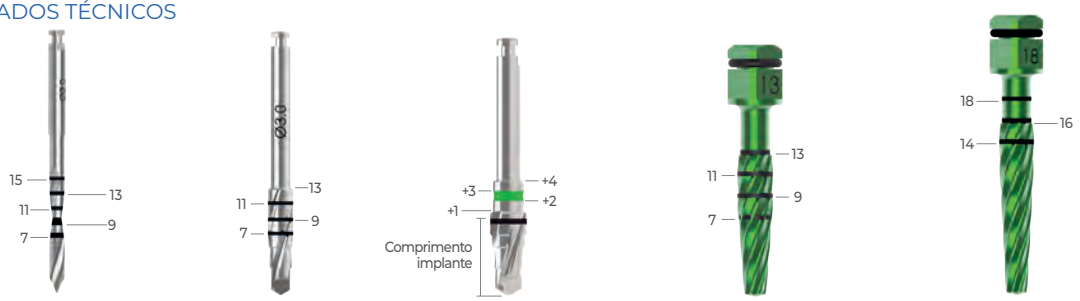

Cônico **HE**

5/6 mm Comprimento

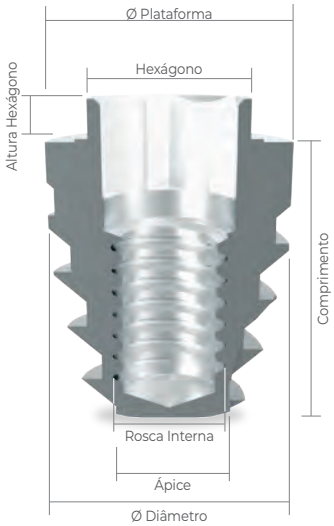

CARACTERÍSTICAS

- Implante cônico com encaixe hexagonal externo;
- Indicado para reabilitação tardia;
- Indicado para regiões posterior superior e inferior;
- Segurança para reabilitação em casos múltiplos;
- Para utilização de implantes Curtos ST (5 mm / 6 mm) deverá sempre analisar a relação implante coroa.
- Superfície tratada com jateamento e ataque ácido alternados;
- Corpo totalmente cônico, proporcionando melhor equilíbrio entre osso e design do implante;
- Possibilita instalação em qualquer densidade óssea: tipo I, II, III e IV;*
- Utilizar componente ST;
- Acompanha cover;
- Instalação cover: Chave Hexagonal nº 7 – 1.17 mm;
- Rotação de perfuração: 200-300 rpm;
- Rotação de instalação: 20 rpm;
- Torque para instalação sugerido de até 60 Ncm.

CÓDIGOS

Diâmetro	Comprimento	Código
Ø 4.0 mm	5 mm	23167
	6 mm	23169
Ø 5.0 mm	5 mm	22360
	6 mm	22361

ESPECIFICAÇÕES

Comprimento	5/6 mm**	
Diâmetro	4.0 mm	5.0 mm
Plataforma	4.0 mm	4.0 mm
Ápice	2.8 mm	3.2 mm
Hexágono	2.7 mm	2.7 mm
Altura Hexágono	0.7 mm	0.7 mm
Rosca Interna	M 2.0	M 2.0
Componentes	ST	ST

CHAVES INSTALAÇÃO

Catraca Ø 4.0			Motor Ø 4.0
Curta	Média	Longa	Único
23748	23139	24615	25096

Para implantes Ø 4.0 e Ø 5.0.

CHAVE PARA INSTALAÇÃO COVER

Chave Hexagonal nº 7 – 1.17 mm		
Chave Curta	19.3 mm	20626
Chave Média	23 mm	18685
Chave Longa	28 mm	20619

COVER / TAPA IMPLANTE

4.0 ST	21083

Para implantes Ø 4.0 e Ø 5.0.

**Indicação de aplicação óssea segundo a Classificação de Lekholm e Zarb.*
***Para implantes com Ø 4.0 / 5.0 mm de comprimentos 5 mm / 6 mm, a rosca interna é de 2.0 mm, porém, seu parafuso é específico devido ao seu comprimento diferenciado. Para este implante, utilizar componentes da Linha ST (ST = Short/Curto).*
****Para realização do preparo do leito para implantes cônicos – deverá utilizar a fresa correspondente ao comprimento do implante planejado, respeitando a sequência ilustrada conforme tipo ósseo.*

SEQUÊNCIA DE FRESAS

	Tipo ósseo	Implante Ø Diâmetro	FL Ø 2.0	FC Ø 3.5	FC Ø 4.0	FC Ø 4.5	FC Ø 5.0
FRESAGEM	I II	Ø 4.0	▲	▲	▲		
		Ø 5.0	▲	▲	▲	▲	▲
SUB-FRESAGEM	III IV	Ø 4.0	▲	▲			
		Ø 5.0	▲	▲	▲	▲	

FL – Fresa Lança | FC – Fresa Cônica

DENSIDADE ÓSSEA

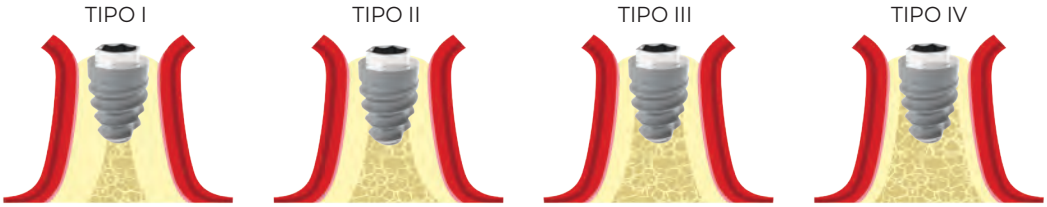

DADOS TÉCNICOS

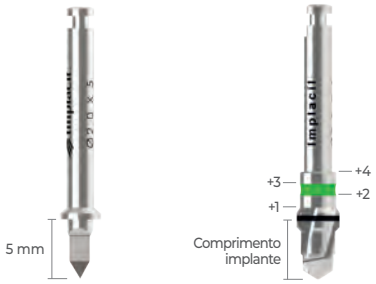

Cilíndrico HE

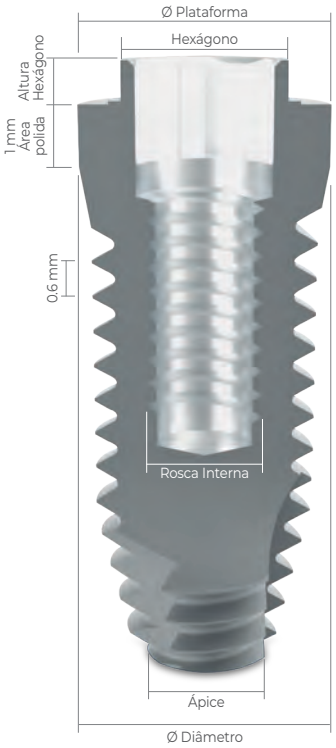

CARACTERÍSTICAS

- Implante cilíndrico com encaixe hexagonal externo;
- Indicado para reabilitação imediata ou tardia;
- Para reabilitação em casos unitário/múltiplo;
- Possibilita instalação em qualquer densidade óssea: tipo I, II, III e IV;*
- Superfície tratada com jateamento e ataque ácido alternados;
- Seu ápice cônico associado às roscas triangulares facilita sua instalação;
- Pode ser instalado com chave de catraca (manual) ou de contra-ângulo (motor);
- Acompanha cover;
- Instalação cover: Chave Hexagonal nº 7 – 1.17 mm;
- Rotação de perfuração: 800-1.200 rpm;
- Rotação de instalação: 20 rpm;
- Torque para instalação sugerido de até 60 Ncm.

CÓDIGOS

Diâmetro	Comprimento	Código
Ø 3.3 mm	8 mm	22141
	10 mm	22142
	11.5 mm	22143
	13 mm	22144
	15 mm	22146
Ø 4.0 mm	8 mm	22155
	10 mm	22156
	11.5 mm	22157
	13 mm	22159
	15 mm	221603

Diâmetro	Comprimento	Código
Ø 3.75 mm	8 mm	221498
	10 mm	22150
	11.5 mm	22151
	13 mm	22152
	15 mm	22153
Ø 4.75 mm	8 mm	22162
	10 mm	22163
	11.5 mm	22164
	13 mm	22165
	15 mm	22166

CHAVES INSTALAÇÃO

Catraca Ø 3.5			Motor Ø 3.5
Curta	Média	Longa	Único
23746	24112	24618	25089

Para implantes Ø 3.3.

Catraca Ø 4.0			Motor Ø 4.0
Curta	Média	Longa	Único
23748	23139	24615	25096

Para implantes Ø 3.75, Ø 4.0 e Ø 4.75.

ESPECIFICAÇÕES

Comprimento	8 | 10 | 11.5 | 13 | 15 mm			
Diâmetro	3.3 mm	3.75 mm	4.0 mm	4.75 mm
Plataforma	3.5 mm	4.0 mm	4.0 mm	5.0 mm
Ápice	1.8 mm	2.0 mm	2.2 mm	3.0 mm
Hexágono	2.4 mm	2.7 mm	2.7 mm	2.7 mm
Altura	0.7 mm	0.7 mm	0.7 mm	0.7 mm
Rosca Interna	M 1.8	M 2.0	M 2.0	M 2.0

CHAVE PARA INSTALAÇÃO COVER

Chave Hexagonal nº 7 – 1.17 mm		
Chave Curta	19.3 mm	20626
Chave Média	23 mm	18685
Chave Longa	28 mm	20619

COVER / TAPA IMPLANTE

3.5	204194
4.0	24976
5.0	24983

**Indicação de aplicação óssea segundo a Classificação de Lekholm e Zarb.*

SEQUÊNCIA DE FRESAS

	Tipo ósseo	Implante Ø Diâmetro	LH Ø 2.0	FR 2/3	FH Ø 2.8	MR Ø 3.3	CS Ø 3.3	FH Ø 3.25	MR Ø 3.75	CS Ø 3.75	FR 3/4	FH Ø 3.7	FH Ø 4.3	MR Ø 4.75	CS Ø 4.75
FRESAGEM	I II	Ø 3.3	▲	▲	▲	▲	▲								
		Ø 3.75	▲	▲	▲			▲	▲	▲					
		Ø 4.75	▲	▲	▲			▲			▲	▲	▲	▲	▲
SUB-FRESAGEM	III IV	Ø 3.3	▲	▲	▲										
		Ø 3.75	▲	▲	▲			▲							
		Ø 4.75	▲	▲	▲			▲			▲	▲	▲		

LH – Fresa Lança Helicoidal | FH – Fresa Helicoidal | FR – Fresa | MR – Macho de Rosca | CS – Countersink

▲ Opcional , deverá analisar a densidade óssea para utilização dos instrumentais. Indicação Osso Tipo I.

DENSIDADE ÓSSEA

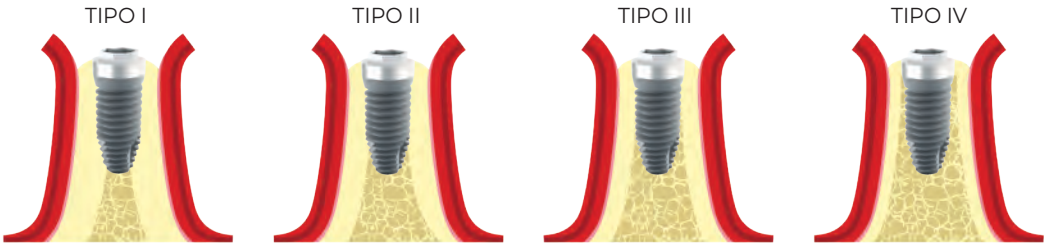

DADOS TÉCNICOS

CICATRIZADOR | TRANSFER | ANÁLOGO

CICATRIZADOR

CARACTERÍSTICAS

- O cicatrizador tem como objetivo a remodelação do tecido gengival, preparando-o para finalização do caso e aplicação protética do componente sobre o implante;
- O tempo estimado para atingir o objetivo da remodelação é de 7 a 30 dias;
- Instalação: Chave Hexagonal nº 7 – 1.17mm.

HE

Cinta	* Ø 3.5	Ø 4.0	Ø 5.0
2 mm	231534	208765	208833
3 mm	231541	208772	208840
4 mm	231558	208789	208857
5 mm	231565	208796	208864
6 mm	231572	208802	208871
7 mm	231589	208819	208888

Para implantes de 7 mm a 15 mm.

HE ST

Cinta	Ø 4.0
2 mm	229821
3 mm	229838
4 mm	229845
5 mm	229852
6 mm	229869
7 mm	22987

Para implantes de 5 mm a 6 mm.

TRANSFER ANALÓGICO

Aplicado sobre implante para transferência da posição do Implante para reprodução do modelo de laboratório para confecção da prótese.

- Instalação Transfer Moldeira Aberta: Chave Hexagonal nº 7 – 1.17 mm;
- Instalação Transfer Moldeira Fechada: Chave Fricção nº 3.

Moldeira Aberta — Moldeira Fechada

HE

Moldeira	* Ø 3.5	Ø 4.0	Ø 5.0
Aberta HE	204699	4978	14861
Fechada HE	204675	4336	4350

Para implantes de 7 mm a 15 mm.

TRANSFER DIGITAL

O transferente HE é utilizado para copiar a posição do implante no arco dental por escaneamento intraoral ou escaneamento de modelo de gesso. Sobre esse modelo podemos selecionar o pilar intermediário e confeccionar a prótese de forma digital podendo esse elemento sobre o pilar intermediário ser fresado ou impresso. Desta forma o pilar deverá ser indexado (HE).

- Instalação Transfer Digital: Chave Hexagonal nº 7 – 1.17 mm.

Digital AR

TRANSFER D/G

Digital HE	Ø 3.5	Ø 4.0	Ø 5.0
HE D/G	30771	30773	30775

Para implantes de 7 mm a 15 mm.

TRANSFER ANALÓGICO ST

Aplicado sobre implante para transferência da posição do Implante ST (5mm/6mm) para reprodução do modelo de laboratório para confecção da prótese.

- Instalação Transfer Moldeira Aberta: Chave Hexagonal nº 7 – 1.17 mm;
- Instalação Transfer Moldeira Fechada: Chave Fricção nº 3.

Moldeira Aberta — Moldeira Fechada

HE ST

Moldeira	Ø 4.0
Aberta HE	214223
Fechada HE	214254

Para implantes de 5 mm a 6 mm.

ANÁLOGO D/G – HÍBRIDO

Utilizado em modelo laboratorial. O análogo pode ser aplicado para Implantes convencionais (7 mm / 15 mm) e implante ST (5 mm / 6 mm).

ANÁLOGO D/G

Análogo	Ø 3.5	Ø 4.0	Ø 5.0
HE D/G	31510	31511	31512

A Seleção de componentes para Hexágono Externo deverá seguir a mesma plataforma do implante instalado. Para implantes de Ø 3.3 e Ø 3.5 será de Ø 3.5, para implantes de Ø 3.75, Ø 4.0 será de Ø 4.0 (Ø 4.1 Branemark) e Ø 4.75 e Ø 5.0 será de Ø 5.0. Conforme demonstrado na tabela.
**Para Implantes HE Ø 3.3 e Ø 3.5 fabricados antes de Out de 2015 componente especial com parafuso 1.6 mm. Nova linha Ø 3.3 e Ø 3.5 com parafuso 1.8 mm.*

SEQUÊNCIA DE APLICAÇÃO

IMPLANTE	CICATRIZADOR	TRANSFER	ANÁLOGO D/G
Cilíndrico Cônico	Para implantes de 7 a 15 mm	ANALÓGICO Moldeira Aberta Moldeira Fechada DIGITAL Transfer Digital	Para implantes de 5 a 15 mm
5/6 mm	Para implantes de 5 a 6 mm	ANALÓGICO Moldeira Aberta ST Moldeira Fechada ST	

O componente deverá ser selecionado conforme o diâmetro do implante aplicado.

PLATAFORMA PROTÉTICA

Implante 7 a 15 mm	Plataforma
Ø 3.3	Ø 3.5
Ø 3.5	
Ø 3.75	Ø 4.0
Ø 4.0	
Ø 5.0 Switch	
Ø 4.75	Ø 5.0
Ø 5.0	

Implante 5 a 6 mm	Plataforma
Ø 4.0 ST	Ø 4.0 ST
Ø 5.0 ST	

AR – Anti-rotacional | R – Rotacional | ST – Implantes de 5/6 mml | D/G – Digital ou Gesso.

A Seleção de componentes para Hexágono Externo deverá seguir a mesma plataforma do implante instalado. Para implantes de Ø 3.3 e Ø 3.5 será de Ø 3.5, paraimplantes de Ø 3.75, Ø 4.0 será de Ø 4.0 (Ø 4.1 Branemark) e Ø 4.75 e Ø 5.0 será de Ø 5.0. Conforme demonstrado na tabela "Plataforma Protética" pág. 43.
**Para Implantes HE Ø 3.3 e Ø 3.5 fabricados antes de Out de 2015 componente especial com parafuso 1.6 mm. Nova linha Ø 3.3 e Ø 3.5 com parafuso 1.8 mm.*

BASE T *CAD/CAM CEREC®*

PRÓTESE CIMENTADA/PARAFUSADA

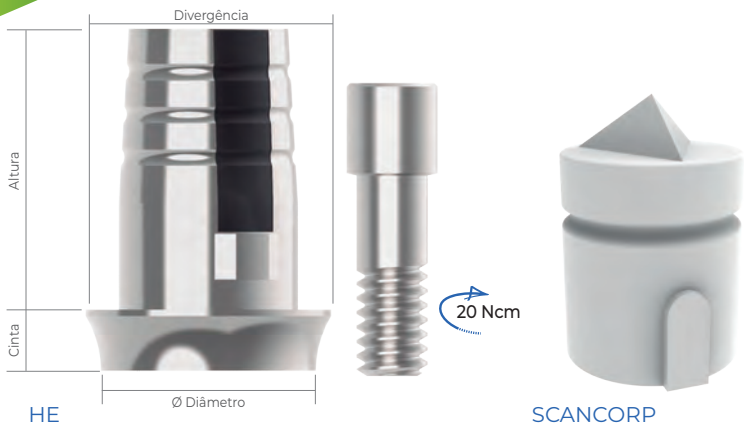

HE

Cinta	Ø 3.5	Ø 4.0
1 mm	24512	245180
2 mm	24514	24520
3 mm	24516	24522
Altura	4.6 mm	4.6 mm
Divergência	Ø 4.0	Ø 5.0
Descrição	Small	Large

Para implantes de 7 mm a 15 mm.

SCANCORP

Descrição	
Scancorp Ø 3.5 Small	24803
Scancorp Ø 4.0 Large	24805

APLICAÇÃO

- Indicação para casos unitários;
- Os pilares Base T são componentes protéticos utilizados para sistemas CAD/CAM. Permitem a execução de pilares cerâmicos personalizados para uma ampla gama de soluções individualizadas;
- A linha Base T conta também com o sistema Scancorp, que oferece qualidade de superfície superior e uma geometria única para resultados de digitalização de alta precisão. O Scancorp é utilizado em conjunto com os pilares Base T;
- Instalação Base T: Chave Hexagonal nº 7 – 1.17 mm;
- Torque de instalação: 20 Ncm;
- Para seleção do componente no *software* e seleção do bloco de trabalho, utilize os seguintes códigos:
  – 3.5 – Small FX 3.4;
  – 4.0 – Large AT OS 3.5/4.0.

SEQUÊNCIA DE APLICAÇÃO – Chair Side – Clínica – Unitário

IMPLANTE	CICATRIZADOR/ PROVISÓRIO	COMPONENTE	INSTALAÇÃO	SCANCORP	ESCANEAMENTO
Cilíndrico Cônico	Cicatrizador UCLA Titânio (Provisório)	Base T 20 Ncm	Chave Hexagonal nº 7 – 1.17 mm Curta | Cód. 20626 Média | Cód. 18685 Longa | Cód. 20619 20 Ncm		Intraoral

SEQUÊNCIA DE APLICAÇÃO – Inlab – Laboratorial

IMPLANTE	CICATRIZADOR/ PROVISÓRIO	TRANSFER	ANÁLOGO D/G	COMPONENTE	INSTALAÇÃO	SCANCORP	ESCANEAMENTO
Cilíndrico Cônico	Cicatrizador UCLA Titânio (Provisório)	Transfer Moldeira Aberta Transfer Moldeira Fechada	Análogo HE	Base T 20 Ncm	Chave Hexagonal nº 7 – 1.17 mm Curta | Cód. 20626 Média | Cód. 18685 Longa | Cód. 20619 20 Ncm		Laboratorial

AR – Anti-rotacional | D/G – Digital ou Gesso.

A Seleção de componentes para Hexágono Externo deverá seguir a mesma plataforma do implante instalado. Para implantes de Ø 3.3 e Ø 3.5 será de Ø 3.5, para implantes de Ø 3.75, Ø 4.0 será de Ø 4.0 (Ø 4.1 Branemark). Conforme demonstrado na tabela "Plataforma Protética" pág. 43.
**Para Implantes HE Ø 3.3 e Ø 3.5 fabricados antes de Out de 2015 componente especial com parafuso 1.6 mm. Nova linha Ø 3.3 e Ø 3.5 com parafuso 1.8 mm.*

BASE T *CAD/CAM EXOCAD®*

PRÓTESE CIMENTADA/PARAFUSADA

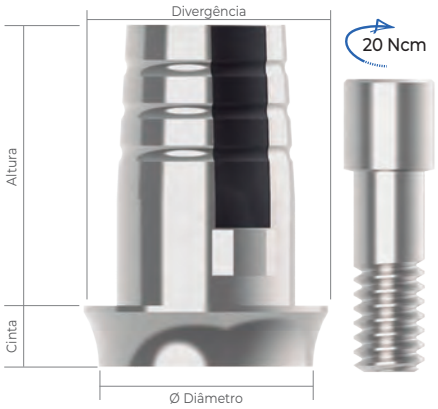

HE

Cinta	Ø 3.5	Ø 4.0
1 mm	24512	245180
2 mm	24514	24520
3 mm	24516	24522
Altura	4.6 mm	4.6 mm
Divergência	Ø 4.0	Ø 4.0
Descrição	Small	Large

Para implantes de 7 mm a 15 mm.

TRANSFER DIGITAL IMPLANTE HE

Descrição	
HE Ø 3.5 AR	30771
HE Ø 4.0 AR	30773
HE Ø 5.0 AR	30775

TRANSFER DIGITAL BASE T

Descrição	
Base T Ø 3.5	31683
Base T Ø 4.5	31784

APLICAÇÃO

- Indicação para casos unitários;
- Os pilares Base T são componentes protéticos utilizados para sistemas CAD/CAM. Permitem a execução de pilares cerâmicos personalizados para uma ampla gama de soluções individualizadas;
- A linha Base T conta também com o sistema Transfer Digital para implante ou o Transfer Digital Base T para copiar o Base T, que oferece qualidade de superfície superior e uma geometria única para resultados de digitalização de alta precisão.
- Instalação Base T: Chave Hexagonal nº 7 – 1.17 mm;
- Torque de instalação: 20 Ncm;
- Para utilização em Exocad® realize o *download* em nosso *site*.

SEQUÊNCIA DE APLICAÇÃO – Escaneamento Intraoral

IMPLANTE	CICATRIZADOR/ PROVISÓRIO	TRANSFER DIGITAL	INSTALAÇÃO	ANÁLOGO D/G	COMPONENTE	INSTALAÇÃO
Cilíndrico Cônico	Cicatrizador UCLA Titânio (Provisório)	Transfer Digital HE	Chave Hexagonal nº 7 – 1.17 mm Curta | Cód. 20626 Média | Cód. 18685 Longa | Cód. 20619 20 Ncm	Análogo HE	Base T 20 Ncm	Chave Hexagonal nº 7 – 1.17 mm Curta | Cód. 20626 Média | Cód. 18685 Longa | Cód. 20619 20 Ncm

SEQUÊNCIA DE APLICAÇÃO – Escaneamento Extraoral

IMPLANTE	CICATRIZADOR/ PROVISÓRIO	TRANSFER ANALÓGICO	ANÁLOGO D/G	TRANSFER DIGITAL	COMPONENTE	INSTALAÇÃO
Cilíndrico Cônico	Cicatrizador UCLA Titânio (Provisório) 30 Ncm	Transfer Moldeira Aberta Transfer Moldeira Fechada	Análogo HE	Transfer Digital HE	Base T 20 Ncm	Chave Hexagonal nº 7 – 1.17 mm Curta | Cód. 20626 Média | Cód. 18685 Longa | Cód. 20619 20 Ncm

AR – Anti-rotacional | D/G – Digital ou Gesso.

A Seleção de componentes para Hexágono Externo deverá seguir a mesma plataforma do implante instalado. Para implantes de Ø 3.3 e Ø 3.5 será de Ø 3.5, para implantes de Ø 3.75, Ø 4.0 será de Ø 4.0 (Ø 4.1 Branemark). Conforme demonstrado na tabela "Plataforma Protética" pág. 43.
**Para Implantes HE Ø 3.3 e Ø 3.5 fabricados antes de Out de 2015 componente especial com parafuso 1.6 mm. Nova linha Ø 3.3 e Ø 3.5 com parafuso 1.8 mm.*

PILAR DIGITAL *CAD/CAM EXOCAD®*

PRÓTESE CIMENTADA/PARAFUSADA

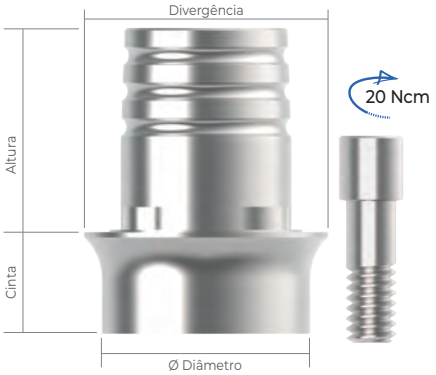

HE

Cinta	Ø 3.5	Ø 4.0	Ø 5.0
1 mm	31664	31667	31670
2 mm	31665	31668	31671
3 mm	31666	31669	31672
Altura	4.6 mm	4.6 mm	4.6 mm
Divergência	Ø 3.8	Ø 4.8	Ø 4.8

Para implantes de 7 mm a 15 mm.

TRANSFER DIGITAL IMPLANTE HE

Descrição	
HE Ø 3.5 AR	30771
HE Ø 4.0 AR	30773
HE Ø 5.0 AR	30775

TRANSFER DIGITAL PILAR DIGITAL

Descrição	
Pilar Digital Ø 3.8	31737
Pilar Digital Ø 4.5	31739

APLICAÇÃO

- Indicação para casos unitários;
- Os pilares Digitais são componentes protéticos utilizados para sistemas CAD/CAM. O Pilar Digital foi criado de especialmente para facilitar o sistema de fresagem, seu sistema de anti-rotacional de 3 canais pode ser criado na maiorias das fresadoras de forma simples e eficaz. Permitem a execução de pilares cerâmicos personalizados para uma ampla gama de soluções individualizadas;
- A linha Pilar Digital conta também com o sistema Transfer Digital para implante ou o Transfer Digital Pilar Digital para copiar o Pilar Digital, que oferece qualidade de superfície superior e uma geometria única para resultados de digitalização de alta precisão.
- Instalação Pilar Digital: Chave Hexagonal nº 7 – 1.17 mm;
- Torque de instalação: 20 Ncm;
- Para utilização em Exocad® realize o *download* em nosso *site*.

SEQUÊNCIA DE APLICAÇÃO – Escaneamento Intraoral

IMPLANTE	CICATRIZADOR/ PROVISÓRIO	TRANSFER DIGITAL	INSTALAÇÃO	ANÁLOGO D/G	COMPONENTE	INSTALAÇÃO
Cilíndrico Cônico 	Cicatrizador UCLA Titânio (Provisório) 	Transfer Digital HE 	Chave Hexagonal nº 7 – 1.17 mm Curta | Cód. 20626 Média | Cód. 18685 Longa | Cód. 20619 20 Ncm	Análogo HE 	Pilar Digital 20 Ncm	Chave Hexagonal nº 7 – 1.17 mm Curta | Cód. 20626 Média | Cód. 18685 Longa | Cód. 20619 20 Ncm

SEQUÊNCIA DE APLICAÇÃO – Escaneamento Extraoral

IMPLANTE	CICATRIZADOR/ PROVISÓRIO	TRANSFER ANALÓGICO	ANÁLOGO D/G	TRANSFER DIGITAL	COMPONENTE	INSTALAÇÃO
Cilíndrico Cônico 	Cicatrizador UCLA Titânio (Provisório) 	Transfer Moldeira Aberta Transfer Moldeira Fechada 	Análogo HE 	Transfer Digital HE 	Pilar Digital 20 Ncm	Chave Hexagonal nº 7 – 1.17 mm Curta | Cód. 20626 Média | Cód. 18685 Longa | Cód. 20619 20 Ncm

AR – Anti-rotacional | D/G – Digital ou Gesso.

A Seleção de componentes para Hexágono Externo deverá seguir a mesma plataforma do implante instalado. Para implantes de Ø 3.3 e Ø 3.5 será de Ø 3.5, para implantes de Ø 3.75, Ø 4.0 será de Ø 4.0 (Ø 4.1 Branemark). Conforme demonstrado na tabela "Plataforma Protética" pág. 43.
**Para Implantes HE Ø 3.3 e Ø 3.5 fabricados antes de Out de 2015 componente especial com parafuso 1.6 mm. Nova linha Ø 3.3 e Ø 3.5 com parafuso 1.8 mm.*

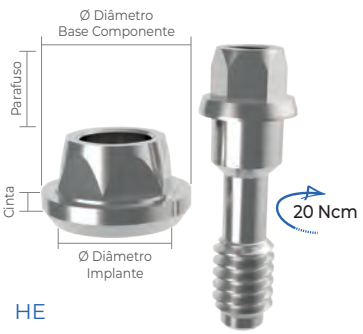

HE

Cinta	* Ø 3.5	Ø 4.0	Ø 5.0
1 mm	204132	2448	23108
2 mm	204156	2455	2479
3 mm	204170	2493	2486

Para implantes de 7 mm a 15 mm.
Diâmetro do componente Ø 4.8 mm.

HE ANGULADO

Cinta	* Ø 3.5	Ø 4.0	Ø 5.0
17° (2 mm)	204095	2523	5036
30° (3 mm)	204118	4930	5043

Para implantes de 7 mm a 15 mm.
Diâmetro do componente Ø 4.8 mm.

HE ST

Cinta	Ø 4.0
1 mm	214148
2 mm	214155
3 mm	214162

Para implantes de 5 mm a 6 mm.
Diâmetro do componente Ø 4.8 mm.

APLICAÇÃO

- Indicado para casos unitários/múltiplos;
- Próteses fixas e protocolos em geral, especialmente em região estética, em que a altura do tecido mole seja maior ou igual a 2 mm;
- Em casos unitários, utilizar sequência anti-rotacional;
- O componente angulado de 17° ou 30° permite corrigir a angulação do implante em casos de próteses múltiplas;
- O componente angulado não possui dispositivo anti-rotacional, não deverá realizar prótese do tipo unitária;
- O conjunto do componente e acessórios exige altura interoclusal aproximada de 6.3 mm, devendo considerar também o volume metalocerâmico conforme planejamento e execução protética;
- Instalação Cônico Estético Angulado / Coifa / Parafuso do Transfer de Moldeira Aberta: Chave Hexagonal nº 7 – 1.17 mm;
- Instalação Transfer Cônico Estético Moldeira Fechada: Chave Fricção nº 3;
- Instalação Cônico Estético Reto: Chave Cônico Estético / Mini Cônico – nº 5;
- Torque de instalação: 20 Ncm;
- Torque de instalação da coifa: 10 Ncm.

SEQUÊNCIA DE APLICAÇÃO – Unitário

TIPO	INSTALAÇÃO	CICATRIZADOR/ PROVISÓRIO	TRANSFER	ANÁLOGO D/G	COIFA	INSTALAÇÃO COIFA	REPOSIÇÃO
Reto Unitário	Chave nº 5 Cód. 18661 20 Ncm	Tampa de Cicatrização Cód. 4732 Coifa Titânio Anti-rotacional (Provisório) Cód. 26802	Transfer Analógico Mold. Aberta Anti-rotacional Cód. 4206 Transfer Digital Anti-rotacional Cód. 30879	Anti-rotacional Cód. 31517	Coifa Base Cromo Anti-rotacional (Laboratório Analógico) Cód. 25265 Coifa Plástica Anti-rotacional (Laboratório Analógico) Cód. 4619	Chave Hexagonal nº 7 – 1.17 mm Curta | Cód. 20626 Média | Cód. 18685 Longa | Cód. 20619 10 Ncm	Parafuso Coifa (Parafusada) Parafuso Hexagonal 1.17 mm Cód. 4787 Chave Hexagonal nº 7 – 1.17 mm Parafuso Torx T6 1.4x2.0 mm Cód. 30129 Chave Torx T6 Parafuso Trabalho Coifa Cód. 24686 Chave Hexagonal nº 7 – 1.17 mm

SEQUÊNCIA DE APLICAÇÃO – Múltiplo

TIPO	INSTALAÇÃO	CICATRIZADOR/ PROVISÓRIO	TRANSFER	ANÁLOGO D/G	COIFA	INSTALAÇÃO COIFA	REPOSIÇÃO
Reto Múltiplo	Chave nº 5 Cód. 18661 20 Ncm	Tampa de Cicatrização Cód. 4732	Transfer Analógico Mold. Aberta Rotacional Cód. 21623	Rotacional Cód. 31516	Coifa Base Cromo Rotacional (Laboratório Analógico) Cód. 27427	Chave Hexagonal nº 7 – 1.17 mm Curta | Cód. 20626 Média | Cód. 18685 Longa | Cód. 20619 10 Ncm	Parafuso Coifa (Parafusada) Parafuso Hexagonal 1.17 mm Cód. 4787 Chave Hexagonal nº 7 – 1.17 mm Parafuso Torx T6 1.4x2.0 mm Cód. 30129 Chave Torx T6
Angulado Múltiplo	Chave Hexagonal nº 7 – 1.17 mm Curta | Cód. 20626 Média | Cód. 18685 Longa | Cód. 20619 20 Ncm	Coifa Titânio Rotacional (Provisório) Cód. 21470	Transfer Analógico Mold. Fechada Rotacional Cód. 4268 Transfer Digital Rotacional Cód. 30485		Coifa Plástica Rotacional (Laboratório Analógico) Cód. 4589		Parafuso Trabalho Coifa Cód. 24686 Chave Hexagonal nº 7 – 1.17 mm

AR – Anti-rotacional | R – Rotacional | ST – Implantes de 5/6 mm | P – Parafusada | D/G – Digital ou Gesso.

A Seleção de componentes para Hexágono Externo deverá seguir a mesma plataforma do implante instalado. Para implantes de Ø 3.3 e Ø 3.5 será de Ø 3.5, para implantes de Ø 3.75, Ø 4.0 será de Ø 4.0 (Ø 4.1 Branemark) e Ø 4.75 e Ø 5.0 será de Ø 5.0. Conforme demonstrado na tabela "Plataforma Protética" pág. 43.
**Para Implantes HE Ø 3.3 e Ø 3.5 fabricados antes de Out de 2015 componente especial com parafuso 1.6 mm. Nova linha Ø 3.3 e Ø 3.5 com parafuso 1.8 mm.*
Coifas Plásticas e Coifas Titânio acompanham Parafusos Hexagonal 1.17 mm. Nos Parafusos Torx, a compra é adicional.

MINI **CÔNICO**

PRÓTESE PARAFUSADA

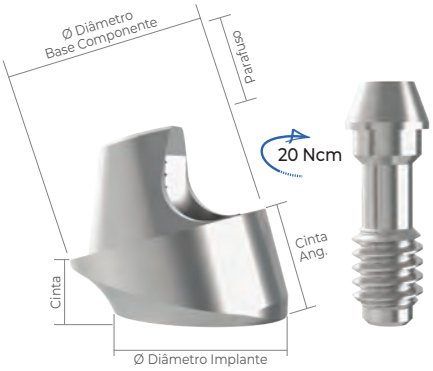

HE

Cinta	* Ø 3.5	Ø 4.0	Ø 5.0
1 mm	204439	2745	2776
2 mm	204453	2752	2783
3 mm	204477	2769	2790

Para implantes de 7 mm a 15 mm.
Diâmetro do componente Ø 4.8 mm.

HE ANGULADO

Cinta	* Ø 3.5	Ø 4.0	Ø 5.0
17° (2 mm)	204392	20503	27083
30° (3 mm)	204415	21951	21340

Para implantes de 7 mm a 15 mm.
Diâmetro do componente Ø 4.8 mm.

APLICAÇÃO

- Indicado para casos múltiplos;
- Próteses fixas e protocolos em geral;
- O componente angulado de 17° ou 30° permite corrigir a angulação dos implantes;
- O conjunto do componente e acessórios exige altura interoclusal aproximada de 4.8 mm, devendo considerar também o volume metalocerâmico conforme planejamento e execução protética;
- Instalação Mini Cônico Reto: Chave Cônico / Estético Mini Cônico – nº 5;
- Instalação Mini Cônico Angulado / Coifa / Parafuso do Transfer de Moldeira Aberta: Chave Hexagonal nº 7 – 1.17 mm;
- Instalação Transfer Mini Cônico Moldeira Fechada: Chave Fricção nº 3;
- Torque de instalação: 20 Ncm;
- Torque de instalação da coifa: 10 Ncm.

HE ST

Cinta	Ø 4.0
1 mm	214001
2 mm	214018
3 mm	213998

Para implantes de 5 mm a 6 mm. Diâmetro do componente Ø 4.8 mm.

SEQUÊNCIA DE APLICAÇÃO

TIPO	INSTALAÇÃO	CICATRIZAÇÃO/ PROVISÓRIO	TRANSFER ANALÓGICO	TRANSFER DIGITAL	ANÁLOGO D/G	COIFA	INSTALAÇÃO COIFA	REPOSIÇÃO
Reto Múltiplo	Chave nº 5 Média **Cód. 18661** 20 Ncm	Tampa de Cicatrização **Cód. 18548**	Transfer Mold. Aberta Rotacional **Cód. 13512**	Rotacional **Cód. 30783**	Rotacional **Cód. 30880**	Coifa Base Cromo Rotacional (Laboratório Analógico) **Cód. 27434** Coifa Plástica Rotacional (Laboratório Analógico) **Cód. 17749** Pilar Base T Rotacional (CAD/CAM MetalFree) **Cód. 25488**	Chave Hexagonal nº 7 – 1.17 mm Curta | **Cód. 20626** Média | **Cód. 18685** Longa | **Cód. 20619** 10 Ncm	Parafuso Coifa (Parafusada) Parafuso Hexagonal 1.17 mm **Cód. 4787** Chave Hexagonal nº 7 – 1.17 mm Parafuso Torx T6 1.4 x 2.0 mm **Cód. 30129** Chave Torx T6 Parafuso Trabalho Coifa **Cód. 24686** Chave Hexagonal nº 7 – 1.17 mm
Angulado Múltiplo	Chave Hexagonal nº 7 – 1.17 mm Curta | **Cód. 20626** Média | **Cód. 18685** Longa | **Cód. 20619** 20 Ncm	Coifa Titânio Rotacional (Provisório) **Cód. 18302**	Transfer Mold. Fechada Rotacional **Cód. 4282**					

R – Rotacional \| ST – Implantes de 5/6 mm \| D/G – Digital ou Gesso.

A Seleção de componentes para Hexágono Externo deverá seguir a mesma plataforma do implante instalado. Para implantes de Ø 3.3 e Ø 3.5 será de Ø 3.5, para implantes de Ø 3.75, Ø 4.0 será de Ø 4.0 (Ø 4.1 Branemark) e Ø 4.75 e Ø 5.0 será de Ø 5.0. Conforme demonstrado na tabela "Plataforma Protética" pág. 43.
**Para Implantes HE Ø 3.3 e Ø 3.5 fabricados antes de Out de 2015 componente especial com parafuso 1.6 mm. Nova linha Ø 3.3 e Ø 3.5 com parafuso 1.8 mm.*
Coifas Plásticas e Coifas Titânio acompanham Parafusos Hexagonal 1.17 mm. Nos Parafusos Torx, a compra é adicional.

HE

Cinta	Ø 4.0
1 mm	226394
2 mm	226400
3 mm	226417
4 mm	226424
5 mm	226431

Para implantes de 7 mm a 15 mm.
Diâmetro do componente Ø 4.8 mm.

APLICAÇÃO

- Indicado para casos múltiplos;
- Próteses fixas e protocolos em geral;
- O Mini Cônico FIT é um componente de corpo único, com perfil emergente paralelo. Essa característica reduz a osteotomia e facilita a instalação;
- O conjunto do componente e acessórios exige altura interoclusal aproximada de 4.8 mm, devendo considerar também o volume metalocerâmico conforme planejamento e execução protética;
- Chave para instalação Mini Cônico FIT Reto: Chave Cônico Estético / Mini Cônico – nº 5;
- Instalação Coifa / Parafuso do Transfer de Moldeira Aberta: Chave Hexagonal nº 7 – 1.17 mm;
- Instalação Transfer Mini Cônico Moldeira Fechada: Chave Fricção nº 3;
- Torque de instalação: 20 Ncm;
- Torque de instalação da coifa: 10 Ncm.

SEQUÊNCIA DE APLICAÇÃO

TIPO	INSTALAÇÃO	CICATRIZAÇÃO/ PROVISÓRIO	TRANSFER ANALÓGICO	TRANSFER DIGITAL	ANÁLOGO D/G	COIFA	INSTALAÇÃO COIFA	REPOSIÇÃO
Reto Múltiplo	Chave nº 5 Média **Cód. 18661** 20 Ncm	Tampa de Cicatrização **Cód. 18548** Coifa Titânio Rotacional (Provisório) **Cód. 18302**	Transfer Mold. Aberta Rotacional **Cód. 13512** Transfer Mold. Fechada Rotacional **Cód. 4282**	Rotacional **Cód. 30783**	Rotacional **Cód. 30880**	Coifa Base Cromo Rotacional (Laboratório Analógico) **Cód. 27434** Coifa Plástica Rotacional (Laboratório Analógico) **Cód. 17749** Pilar Base T Rotacional (CAD/CAM MetalFree) **Cód. 25488**	Chave Hexagonal nº 7 – 1.17 mm Curta | **Cód. 20626** Média | **Cód. 18685** Longa | **Cód. 20619** 10 Ncm	Parafuso Coifa (Parafusada) Parafuso Hexagonal 1.17 mm **Cód. 4787** Chave Hexagonal nº 7 – 1.17 mm Parafuso Torx T6 1.4 x 2.0 mm **Cód. 30129** Chave Torx T6 Parafuso Trabalho Coifa **Cód. 24686** Chave Hexagonal nº 7 – 1.17 mm

R – Rotacional | D/G – Digital ou Gesso.

A Seleção de componentes para Hexágono Externo deverá seguir a mesma plataforma do implante instalado. Para implantes de Ø 3.75, Ø 4.0 será de Ø 4.0 (Ø 4.1 Branemark). Conforme demonstrado na tabela "Plataforma Protética" pág. 43.
Coifas Plásticas e Coifas Titânio acompanham Parafusos Hexagonal 1.17 mm. Nos Parafusos Torx, a compra é adicional.

UCLA **BASE CROMO**

PRÓTESE CIMENTADA/PARAFUSADA

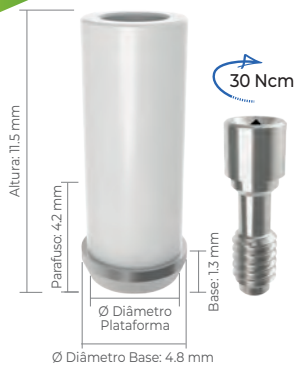

APLICAÇÃO

- Indicado para casos unitários/múltiplos;
- Anti-rotacional (AR) ou Rotacional (R);
- Componente calcinável com base em cromo cobalto, utilizado para fundição, conhecido também como coping plástico com base metálica. As características e aplicação são similares às UCLAS plásticas, porém, a base em cromo cobalto pré-usinada possui padrão de adaptação superior aos componentes totalmente dependentes de fundição;
- Melhor indicação para confecção de pilares personalizados;
- Componente versátil, podendo ser cimentado ou parafusado, aplicado para overdenture, protocolo e elementos unitário/múltiplo;
- Acompanha parafuso definitivo;
- Instalação Transfer de Moldeira Aberta: Chave Hexagonal nº 7 – 1.17 mm;
- Instalação Transfer Moldeira Fechada: Chave Fricção nº 3;
- Instalação: Chave Quadrada nº 4 – 1.3 mm;
- Torque de instalação: 30 Ncm.

BASE CROMO HE

AR | R	* Ø 3.5	Ø 4.0	Ø 5.0
Anti-rotacional	204941	17657	20510
Rotacional	204965	17664	17671

Para implantes de 7 mm a 15 mm.

BASE CROMO HE ST

AR | R	Ø 4.0
Anti-rotacional	214391
Rotacional	214384

Para implantes de 5 mm a 6 mm.

SEQUÊNCIA DE APLICAÇÃO

IMPLANTE	CICATRIZADOR/ PROVISÓRIO	TRANSFER ANALÓGICO	ANÁLOGO D/G	COMPONENTE	INSTALAÇÃO
Cilíndrico Cônico	Cicatrizador Ucla Titânio AR/R (Provisório) 30 Ncm	Transfer Moldeira Aberta Transfer Moldeira Fechada	Análogo HE	Unitário Anti-rotacional 30 Ncm Múltiplo Rotacional 30 Ncm	Chave Quadrada nº 4 – 1.3 mm Média | Cód. 18654 Longa | Cód. 20589 30 Ncm
Cônico 5/6 mm ST	Cicatrizador ST Ucla Titânio ST AR/R (Provisório) 30 Ncm	Transfer Moldeira Aberta ST Transfer Moldeira Fechada ST	Análogo HE	Unitário Anti-rotacional ST 30 Ncm Múltiplo Rotacional ST 30 Ncm	

AR – Anti-rotacional | R – Rotacional | ST – Implantes de 5/6 mm | D/G – Digital ou Gesso.

HE

Moldeira	* Ø 3.5	Ø 4.0	Ø 5.0
Aberta HE	204699	4978	14861
Fechada HE	204675	4336	4350

HE ST

Moldeira	Ø 4.0
Aberta HE	214223
Fechada HE	214254

ANÁLOGO D/G

Análogo	Ø 3.5	Ø 4.0	Ø 5.0
HE D/G	31510	31511	31512

PARAFUSO DE REPOSIÇÃO

PARAFUSO DEFINITIVO

M	Ø 3.5	Ø 4.0 ST	Ø 4.0 / Ø 5.0
1.6	15080	–	–
1.8	229951	–	–
2.0	–	211178	229982

PARAFUSO DE TRABALHO

M	Ø 3.5	Ø 4.0 ST	Ø 4.0 / Ø 5.0
1.6	4817	–	–
1.8	229968	–	–
2.0	–	21115	27328

A Seleção de componentes para Hexágono Externo deverá seguir a mesma plataforma do implante instalado. Para implantes de Ø 3.3 e Ø 3.5 será de Ø 3.5, para implantes de Ø 3.75, Ø 4.0 será de Ø 4.0 (Ø 4.1 Branemark) e Ø 4.75 e Ø 5.0 será de Ø 5.0. Conforme demonstrado na tabela "Plataforma Protética" pág. 43.
**Para Implantes HE Ø 3.3 e Ø 3.5 fabricados antes de Out de 2015 componente especial com parafuso 1.6 mm. Nova linha Ø 3.3 e Ø 3.5 com parafuso 1.8 mm.*

UCLA **PLÁSTICA**

PRÓTESE CIMENTADA/PARAFUSADA

PLÁSTICA HE

AR | R	* Ø 3.5	Ø 4.0	Ø 5.0
Anti-rotacional	205009	22996	23016
Rotacional	204989	23009	23023

Para implantes de 7 mm a 15 mm.

PLÁSTICA HE ST

AR | R	Ø 4.0
Anti-rotacional	21432
Rotacional	214315

Para implantes de 5 mm a 6 mm.

APLICAÇÃO

- Indicado para casos unitários/múltiplos;
- Anti-rotacional (AR) ou Rotacional (R);
- Componente calcinável, utilizada para fundição, conhecido também como coping plástico, que se encaixa diretamente sobre o modelo de laboratório para ser encerado na posição ideal e fundido, tornando-se um pilar ou estrutura metálica personalizada. Após esta etapa, será aplicado sobre o implante;
- Melhor indicação para confecção de pilares personalizados;
- Componente versátil, podendo ser cimentado ou parafusado, aplicado para overdenture, protocolo e elementos unitário/múltiplo;
- Acompanha parafuso definitivo;
- Instalação Transfer de Moldeira Aberta: Chave Hexagonal nº 7 – 1.17 mm;
- Instalação Transfer Moldeira Fechada: Chave Fricção nº 3;
- Instalação: Chave Quadrada nº 4 – 1.3 mm;
- Torque de instalação: 30 Ncm.

SEQUÊNCIA DE APLICAÇÃO

IMPLANTE	CICATRIZADOR/ PROVISÓRIO	TRANSFER ANALÓGICO	ANÁLOGO D/G	COMPONENTE	INSTALAÇÃO
Cilíndrico Cônico	Cicatrizador Ucla Titânio AR/R (Provisório) 30 Ncm	Transfer Moldeira Aberta Transfer Moldeira Fechada	Análogo HE	Unitário Anti-rotacional 30 Ncm Múltiplo Rotacional 30 Ncm	Chave Quadrada nº 4 – 1.3 mm Média | Cód. 18654 Longa | Cód. 20589 30 Ncm
Cônico 5/6 mm ST	Cicatrizador ST Ucla Titânio ST AR/R (Provisório) 30 Ncm	Transfer Moldeira Aberta ST Transfer Moldeira Fechada ST	Análogo HE	Unitário Anti-rotacional ST 30 Ncm Múltiplo Rotacional ST 30 Ncm	

AR – Anti-rotacional | R – Rotacional | ST – Implantes de 5/6 mml | D/G – Digital ou Gesso.

HE

Moldeira	* Ø 3.5	Ø 4.0	Ø 5.0
Aberta HE	204699	4978	14861
Fechada HE	204675	4336	4350

HE ST

Moldeira	Ø 4.0
Aberta HE	214223
Fechada HE	214254

ANÁLOGO D/G

Análogo	Ø 3.5	Ø 4.0	Ø 5.0
HE D/G	31510	31511	31512

PARAFUSO DE REPOSIÇÃO

PARAFUSO DEFINITIVO

M	Ø 3.5	Ø 4.0 ST	Ø 4.0 / Ø 5.0
1.6	15080	–	–
1.8	229951	–	–
2.0	–	211178	229982

PARAFUSO DE TRABALHO

M	Ø 3.5	Ø 4.0 ST	Ø 4.0 / Ø 5.0
1.6	4817	–	–
1.8	229968	–	–
2.0	–	21115	27328

A Seleção de componentes para Hexágono Externo deverá seguir a mesma plataforma do implante instalado. Para implantes de Ø 3.3 e Ø 3.5 será de Ø 3.5, paraimplantes de Ø 3.75, Ø 4.0 será de Ø 4.0 (Ø 4.1 Branemark) e Ø 4.75 e Ø 5.0 será de Ø 5.0. Conforme demonstrado na tabela "Plataforma Protética" pág. 43.
**Para Implantes HE Ø 3.3 e Ø 3.5 fabricados antes de Out de 2015 componente especial com parafuso 1.6 mm. Nova linha Ø 3.3 e Ø 3.5 com parafuso 1.8 mm.*

UCLA **TITÂNIO**

PRÓTESE PROVISÓRIA

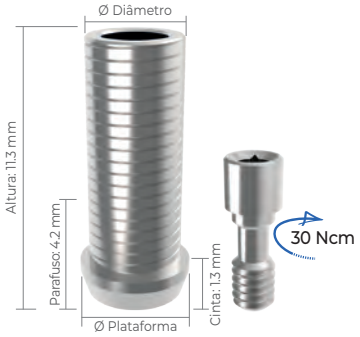

APLICAÇÃO

- Indicado para casos unitários/múltiplos;
- Anti-rotacional (AR) ou Rotacional (R);
- Componente em titânio, utilizado para confecção de elementos provisórios e aplicado diretamente sobre o implante;
- Pode ser personalizado;
- Acompanha parafuso definitivo;
- Instalação Transfer de Moldeira Aberta: Chave Hexagonal nº 7 – 1.17 mm;
- Instalação Transfer Moldeira Fechada: Chave Fricção nº 3;
- Chave para instalação: Chave Quadrada nº 4 – 1.3 mm;
- Torque de instalação: 30 Ncm.

TITÂNIO HE

AR | R	* Ø 3.5	Ø 4.0	Ø 5.0
Anti-rotacional	231527	3841	21524
Rotacional	231442	14793	21258

Para implantes de 7 mm a 15 mm.

TITÂNIO HE ST

AR | R	Ø 4.0
Anti-rotacional	214377
Rotacional	214360

Para implantes de 5 mm a 6 mm.

SEQUÊNCIA DE APLICAÇÃO

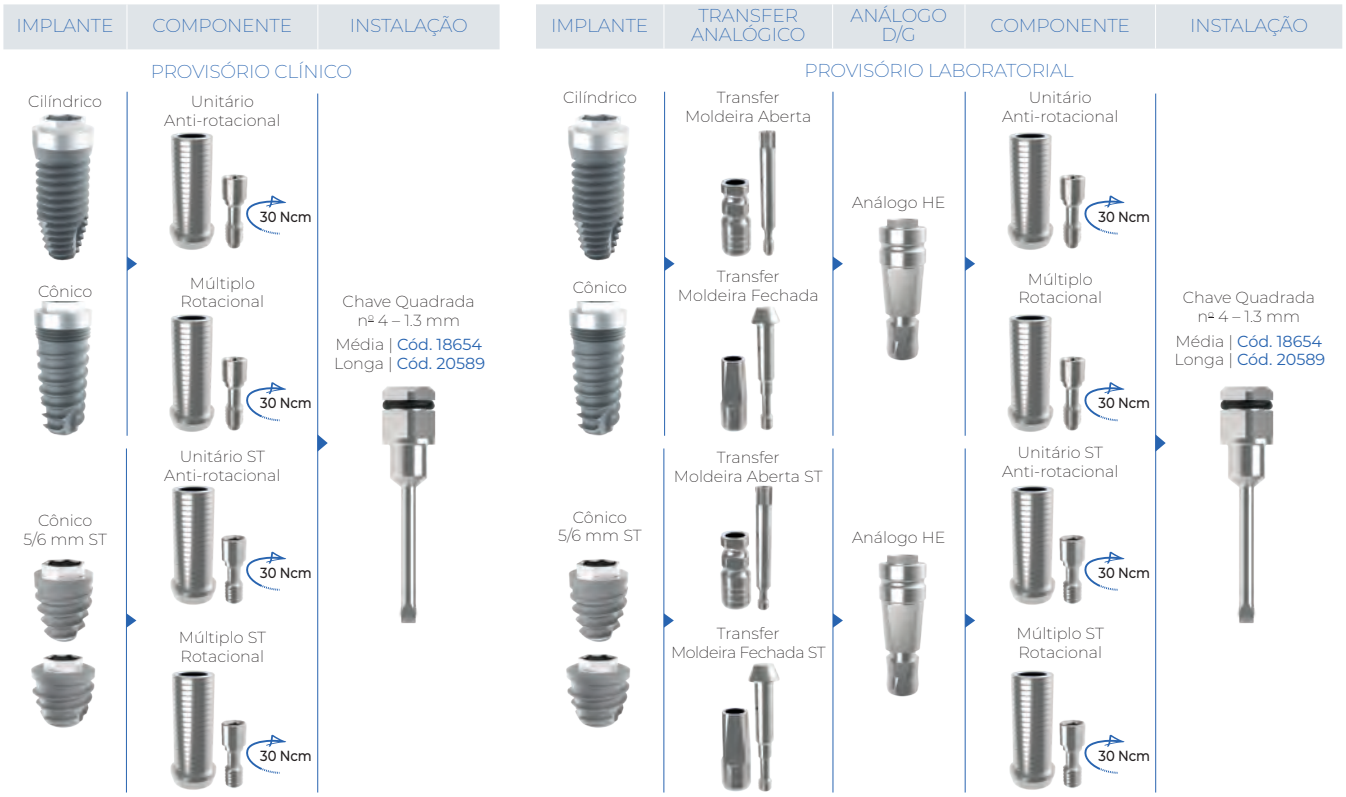

AR – Anti-rotacional | R – Rotacional | ST – Implantes de 5/6 mml | D/G – Digital ou Gesso.

HE

Moldeira	* Ø 3.5	Ø 4.0	Ø 5.0
Aberta HE	204699	4978	14861
Fechada HE	204675	4336	4350

HE ST

Moldeira	Ø 4.0
Aberta HE	214223
Fechada HE	214254

ANÁLOGO D/G

Análogo	3.5	4.0	5.0
HE D/G	31510	31511	31512

PARAFUSO DE REPOSIÇÃO

PARAFUSO DEFINITIVO

M	Ø 3.5	Ø 4.0 ST	Ø 4.0 / Ø 5.0
1.6	15080	–	–
1.8	229951	–	–
2.0	–	211178	229982

PARAFUSO DE TRABALHO

M	Ø 3.5	Ø 4.0 ST	Ø 4.0 / Ø 5.0
1.6	4817	–	–
1.8	229968	–	–
2.0	–	21115	27328

A Seleção de componentes para Hexágono Externo deverá seguir a mesma plataforma do implante instalado. Para implantes de Ø 3.3 e Ø 3.5 será de Ø 3.5, paraimplantes de Ø 3.75, Ø 4.0 será de Ø 4.0 (Ø 4.1 Branemark) e Ø 4.75 e Ø 5.0 será de Ø 5.0. Conforme demonstrado na tabela "Plataforma Protética" pág. 43.
**Para Implantes HE Ø 3.3 e Ø 3.5 fabricados antes de Out de 2015 componente especial com parafuso 1.6 mm. Nova linha Ø 3.3 e Ø 3.5 com parafuso 1.8 mm.*

Munhão Reto

Munhão Angulado

Munhão Reto

HE

TIPO	* Ø 3.5	Ø 4.0	Ø 5.0
Anti-rotacional	204378	3018	14885
Angulado			
15 (2 mm)	204330	3049	19712
25 (3 mm)	204354	3056	21012

Para implantes de 7 mm a 15 mm.

HE ST

AR	Ø 4.0
Anti-rotacional	214506

Para implantes de 5 mm a 6 mm.

RETO ANTI-ROTACIONAL
APLICAÇÃO

- Indicado para casos unitários/múltiplos;
- Componente Anti-rotacional (AR);
- São pilares extremamente versáteis que poderão ser personalizados em consultório ou em laboratório e adaptados conforme seu planejamento;
- Perfeita adaptação por ser um componente usinado;
- Em casos múltiplos, necessita de paralelismo;
- Acompanha parafuso definitivo;
- Instalação: Chave Quadrada nº 4 – 1.3 mm;
- Torque de instalação: 30 Ncm.

ANGULADO 15° E 25° ANTI-ROTACIONAL
APLICAÇÃO

- Indicado para casos unitários/múltiplos;
- Componente Anti-rotacional (AR);
- Permite reabilitação de implantes com posição desfavorável, promovendo paralelismo;
- Perfeita adaptação por ser um componente usinado;
- Componente utilizado em elementos unitário/múltiplo;
- Poderá haver perda da estética, devido ao "ombro" formado para atingir a angulação adequada;
- Necessidade de boa quantidade de tecido mole para ganho de estética, devido ao ombro;
- Acompanha parafuso definitivo;
- Instalação: Chave Hexagonal nº 7 – 1.17 mm;
- Torque de instalação: 20 Ncm.

SEQUÊNCIA DE APLICAÇÃO

IMPLANTE	CICATRIZADOR/ PROVISÓRIO	TRANSFER ANALÓGICO	ANÁLOGO D/G	COMPONENTE	INSTALAÇÃO
Cilíndrico	Cicatrizador	Transfer Moldeira Aberta	Análogo HE	Reto Anti-rotacional 30 Ncm	Chave Quadrada nº 4 – 1.3 mm Média | Cód. 18654 Longa | Cód. 20589 30 Ncm
Cônico	Ucla Titânio AR/R (Provisório) 30 Ncm	Transfer Moldeira Fechada		Angulado Anti-rotacional 20 Ncm	Chave Hexagonal nº 7 – 1.17 mm Curta | Cód. 20626 Média | Cód. 18685 Longa | Cód. 20619 20 Ncm
Cônico 5/6 mm ST	Cicatrizador ST	Transfer Moldeira Aberta ST	Análogo HE	Reto Anti-rotacional ST 30 Ncm	Chave Quadrada nº 4 – 1.3 mm Média | Cód. 18654 Longa | Cód. 20589 30 Ncm
	Ucla Titânio ST AR/R (Provisório) 30 Ncm	Transfer Moldeira Fechada ST			

AR – Anti-rotacional | R – Rotacional | ST – Implantes de 5/6 mml | D/G – Digital ou Gesso.

HE

Moldeira	* Ø 3.5	Ø 4.0	Ø 5.0
Aberta HE	204699	4978	14861
Fechada HE	204675	4336	4350

HE ST

Moldeira	Ø 4.0
Aberta HE	214223
Fechada HE	214254

ANÁLOGO D/G

Análogo	Ø 3.5	Ø 4.0	Ø 5.0
HE D/G	31510	31511	31512

PARAFUSO DE REPOSIÇÃO

PARAFUSO DEFINITIVO MUNHÃO RETO

M	Ø 3.5	Ø 4.0 ST	Ø 4.0 / Ø 5.0
1.6	15080	–	–
1.8	229951	–	–
2.0	–	211178	229982

PARAFUSO DE TRABALHO MUNHÃO RETO

M	Ø 3.5	Ø 4.0 ST	Ø 4.0 / Ø 5.0
1.6	4817	–	–
1.8	229968	–	–
2.0	–	21115	27328

A Seleção de componentes para Hexágono Externo deverá seguir a mesma plataforma do implante instalado. Para implantes de Ø 3.3 e Ø 3.5 será de Ø 3.5, para implantes de Ø 3.75, Ø 4.0 será de Ø 4.0 (Ø 4.1 Branemark) e Ø 4.75 e Ø 5.0 será de Ø 5.0. Conforme demonstrado na tabela "Plataforma Protética" pág. 43.
**Para Implantes HE Ø 3.3 e Ø 3.5 fabricados antes de Out de 2015 componente especial com parafuso 1.6 mm. Nova linha Ø 3.3 e Ø 3.5 com parafuso 1.8 mm.*

MUNHÃO *COM CINTA*

PRÓTESE CIMENTADA

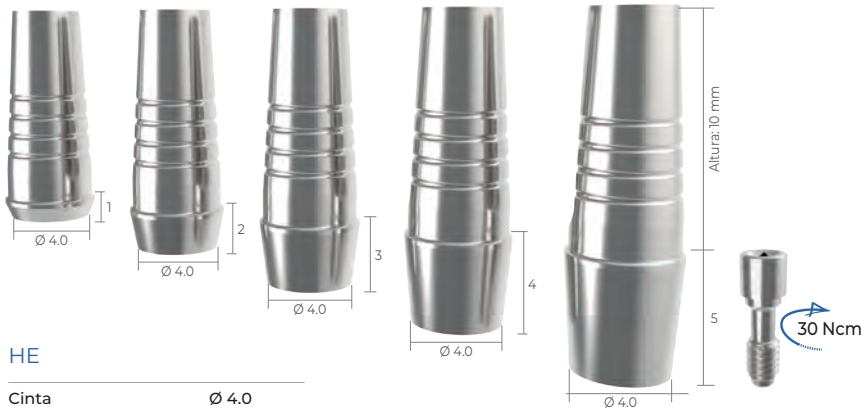

HE

Cinta	Ø 4.0
1 mm	221092
2 mm	221108
3 mm	221115
4 mm	221122
5 mm	221139

Para implantes de 7 mm a 15 mm.

APLICAÇÃO

- Indicado para casos unitários/múltiplos;
- Anti-rotacional (AR);
- Pilares com cintas diferenciadas, com as quais o profissional poderá promover o preparo do componente preservando a espessura de tecido mole, criando um perfil personalizado e seguro atingindo ganhos estéticos e biológicos;
- São pilares extremamente versáteis que poderão ser personalizados em consultório ou em laboratório e adaptados conforme seu planejamento;
- Possui perfeita adaptação, por ser um componente usinado;
- Em casos múltiplos, necessita de paralelismo;
- Acompanha parafuso definitivo;
- Instalação Cônico Estético Angulado / Coifa / Parafuso do Transfer de Moldeira Aberta: Chave Hexagonal nº 7 – 1.17 mm;
- Instalação Transfer Cônico Estético Moldeira Fechada: Chave Fricção nº 3;
- Instalação: Chave Quadrada nº 4 – 1.3 mm;
- Torque de instalação: 30 Ncm.

SEQUÊNCIA DE APLICAÇÃO

IMPLANTE	CICATRIZADOR/ PROVISÓRIO	TRANSFER ANALÓGICO	ANÁLOGO D/G	COMPONENTE	INSTALAÇÃO
Cilíndrico Cônico	Cicatrizador Ucla Titânio AR/R (Provisório) 30 Ncm	Transfer Moldeira Aberta Transfer Moldeira Fechada	Análogo HE	Anti-rotacional Reto 30 Ncm	Chave Quadrada nº 4 – 1.3 mm Média | Cód. 18654 Longa | Cód. 20589 30 Ncm

AR – Anti-rotacional | R – Rotacional | | D/G – Digital ou Gesso.

PARAFUSO DE REPOSIÇÃO

PARAFUSO DEFINITIVO

M	Ø 4.0
2.0	229982

PARAFUSO DE TRABALHO

M	Ø 4.0
2.0	27328

HE

Moldeira	Ø 4.0
Aberta HE	4978
Fechada HE	4336

ANÁLOGO D/G

Análogo	Ø 4.0
HE D/G	31511

A Seleção de componentes para Hexágono Externo deverá seguir a mesma plataforma do implante instalado. Para implantes de Ø 3.75, Ø 4.0 será de Ø 4.0 (Ø 4.1 Branemark). Conforme demonstrado na tabela "Plataforma Protética" pág. 43.

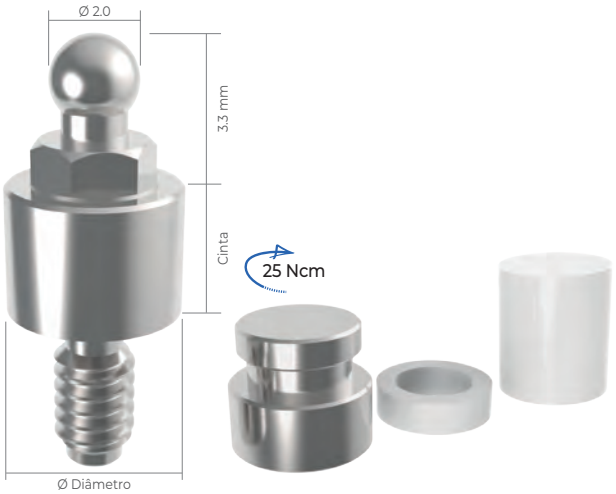

APLICAÇÃO

- Componente esférico individual, com diversas alturas de cintas para overdentures (sobre dentadura);
- Pilar sólido, corpo único;
- Também indicado para paciente com dificuldade de higienização;
- Necessita de paralelismo;
- Não utilizado como elemento unitário;
- Instalação: Chave O'ring Hexagonal nº 2 – 2.5 mm;
- Torque de instalação: 25 Ncm.

COMPOSIÇÃO DA EMBALAGEM

- Componente O'ring;
- Cápsula Metálica Padrão (com borracha);
- Anel Plástico;
- Cápsula Plástica.

Confira orientação de uso.

https://bit.ly/3rb933B

HE

Cinta	* Ø 3.5	Ø 4.0	Ø 5.0
1 mm	204514	3346	3391
2 mm	204538	3353	3407
3 mm	204552	3360	3414
4 mm	204576	3377	3421
5 mm	204590	3384	3438

Para implantes de 7 mm a 15 mm.

SEQUÊNCIA DE APLICAÇÃO

IMPLANTE	CICATRIZAÇÃO	TRANSFER ANALÓGICO	ANÁLOGO D/G	COMPONENTE	INSTALAÇÃO	COMPONENTE	CÁPSULA
Cilíndrico Cônico	Cicatrizador	Transfer Moldeira Aberta Transfer Moldeira Fechada	Análogo HE	O'Ring	Chave O'ring nº 2 Cód. 18630 25 Ncm	Anel Cápsula Metálica	Plástica

HE

Moldeira	* Ø 3.5	Ø 4.0	Ø 5.0
Aberta HE	204699	4978	14861
Fechada HE	204675	4336	4350

ANÁLOGO D/G

Análogo	Ø 3.5	Ø 4.0	Ø 5.0
HE D/G	31510	31511	31512

A Seleção de componentes para Hexágono Externo deverá seguir a mesma plataforma do implante instalado. Para implantes de Ø 3.3 e Ø 3.5 será de Ø 3.5, para implantes de Ø 3.75, Ø 4.0 será de Ø 4.0 (Ø 4.1 Branemark) e Ø 4.75 e Ø 5.0 será de Ø 5.0. Conforme demonstrado na tabela "Plataforma Protética" pág. 43.
**Para Implantes HE Ø 3.3 e Ø 3.5 fabricados antes de Out de 2015 componente especial com parafuso 1.6 mm. Nova linha Ø 3.3 e Ø 3.5 com parafuso 1.8 mm.*

O'RING *CALCINÁVEL*

PRÓTESE OVERDENTURE

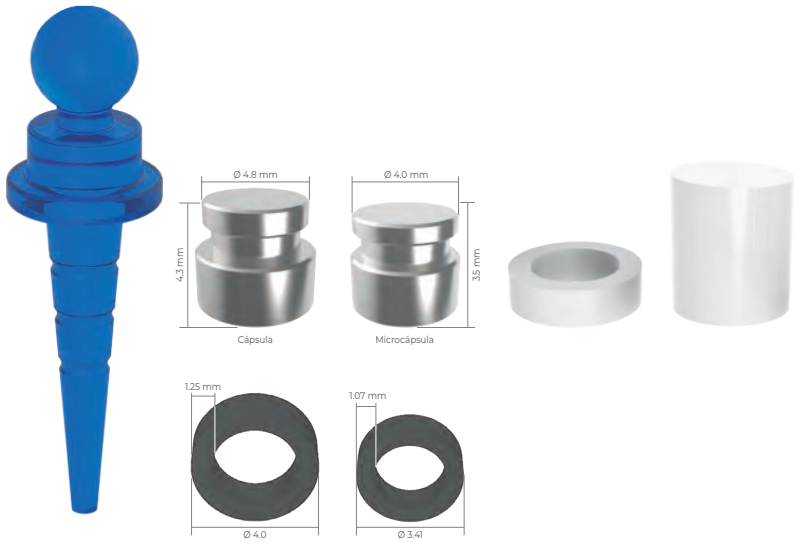

APLICAÇÃO

- Componente plástico tipo clip que se adapta à barra para overdentures. Utilizado como sistema de retenção em que os implantes encontram-se unidos por barra metálica;
- Fundido em laboratório sobre barras com o paralelômetro ideal, na correção de implantes divergentes;
- Não utilizado como elemento unitário.

Descrição	
O'ring Calcinável para Posicionamento	19088
Cápsula do O'ring Titânio	18920
Microcápsula de Titânio O'ring	19316
Arruela do O'ring – Anel Espaçador	19668
Cápsula Plástica O'ring	20039
Borracha O'ring	10733
Borracha Microcápsula	19095

Confira orientação de uso.
https://bit.ly/3rb933B

BARRA *CLIP*

PRÓTESE OVERDENTURE

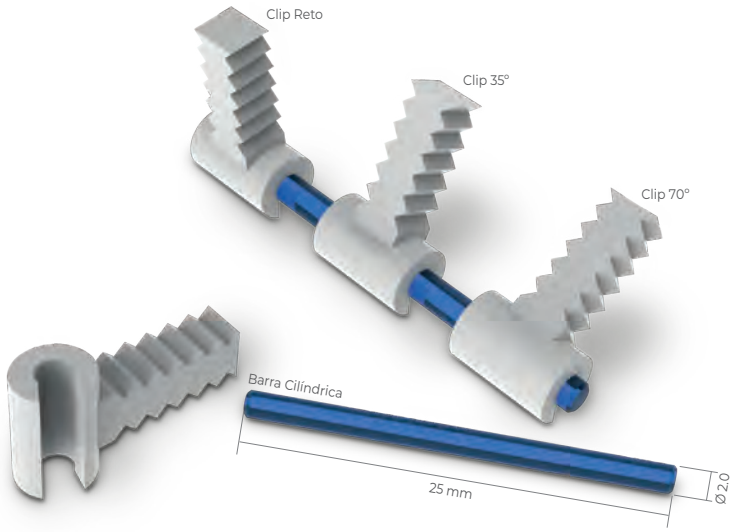

APLICAÇÃO

- Componente de plástico tipo clip que se adapta à barra para overdentures. Utilizado como sistema de retenção em que os implantes se encontram unidos por barra metálica;
- Pode ser utilizado também em conjunto com O'ring calcinável (Sistema Misto);
- Indicado para mandíbula e maxila.

Barra Clip – Conjunto	
Barra Cilíndrica | Clip Reto | Clip 35° | Clip 70°	18722
Componentes Individualizados Barra Clip	
Barra Cilíndrica	19941
Clip Reto	19231
Clip 35°	19217
Clip 70°	19224

IMPLANTES
HI

Agora você também pode consultar nossos produtos através do **App Implacil Mais**.

App Store Play Store

Baixe agora mesmo.

Maestro HI

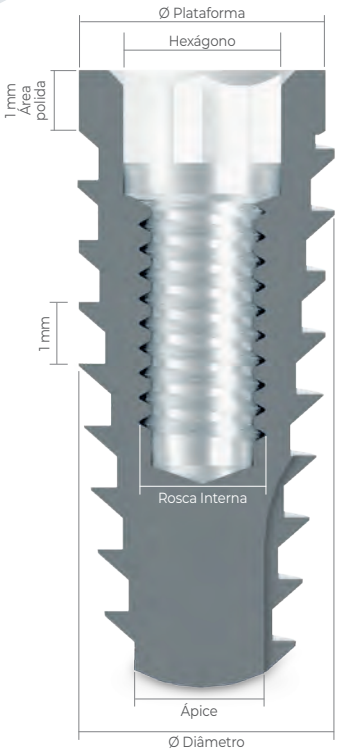

CARACTERÍSTICAS

- Implante cônico com encaixe Hexágono Interno;
- Câmaras de cicatrização incorporadas em sua macrogeometria[1-3];
- Acelera e melhora a osseointegracao[1];
- Baixa compressão do tecido ósseo durante a inserção do implante[2-3];
- Aumenta o diâmetro da osteotomia[2-3];
- Melhora a qualidade do tecido ósseo neoformado;
- Superfície tratada com jateamento e ataque ácido alternados[4];
- Indicação para casos unitários e segurança para reabilitação de implantes múltiplos;
- Os implantes Maestro HI 3.5, HI Switch 4.0 e 5.0, utilizam a mesma linha de componentes dos implantes Hexágono Interno de plataforma 3.5 tornando-a assim, uma única plataforma protética;
- Ampla linha de componentes protéticos para próteses do tipo cimentada, parafusada ou overdenture.
- Acompanha cover;
- Instalação cover: Chave Hexagonal nº 7 – 1.17 mm;
- Instalação nível ósseo;
- Rotação de perfuração: 600 rpm;
- Rotação de instalação: 20 rpm;
- Torque para instalação sugerido 25 Ncm para Carga Precoce;
- Torque para instalação sugerido 35 Ncm para Carga Imediata.

CÓDIGOS

Diâmetro	Comprimento	Código
Ø 3.5 mm	7 mm	29376
	9 mm	29378
	11 mm	29380
	13 mm	29382
	15 mm	29384
Ø 5.0 mm	7 mm	31241
	9 mm	31243
	11 mm	31245
	13 mm	31247
	15 mm	31249

Diâmetro	Comprimento	Código
Ø 4.0 mm	7 mm	31230
	9 mm	31232
	11 mm	31234
	13 mm	31236
	15 mm	31238

ESPECIFICAÇÕES

Comprimento	7 | 9 | 11 | 13 | 15 mm		
Diâmetro	3.5 mm	4.0 mm	5.0 mm
Plataforma	**3.5 mm**	**3.5 mm**	**3.5 mm**
Ápice	2.0 mm	2.8 mm	3.2 mm
Hexágono	2.3 mm	2.3 mm	2.3 mm
Profundidade	1.8 mm	1.8 mm	1.8 mm
Rosca Interna	M 1.8	M 1.8	M 1.8

CHAVES INSTALAÇÃO

Catraca Ø 3.5			Motor Ø 3.5
Curta	Média	Longa	Único
17756	17787	24612	20152

Para implantes Ø 3.5.

CHAVE PARA INSTALAÇÃO COVER

Chave Hexagonal nº 7 – 1.17 mm		
Chave Curta	19.3 mm	20626
Chave Média	23 mm	18685
Chave Longa	28 mm	20619

COVER / TAPA IMPLANTE

3.5	204194

Referências bibliográficas:

[1]***New Implant Macrogeometry to Improve and Accelerate the Osseointegration: An In Vivo Experimental Study.*** *Sergio Alexandre Gehrke, Jaime Aramburú Júnior, Leticia Pérez-Díaz, Tiago Luis Eirles Treichel, Berenice Anina Dedavid, Piedad N. De Aza and Juan Carlos Prados-Frutos. Appl. Sci. 2019, 9, 3181; doi:10.3390/app9153181 www.mdpi.com/journal/applsci*

[2]***Comparison of insertion torque and primary stability using a new implant macrogeometry versus conventional implant design: an in vitro experimental study.*** *Sergio Alexandre Gehrke, Leticia Pérez-Díaz, Patricia Mazón and Piedad N De Aza* Materials 2019, 12, x; doi: FOR PEER REVIEW www.mdpi.com/journal/materials

[3]***A comparative evaluation between aluminium and titanium dioxide microparticles for blasting the surface titanium dental implants: an experimental study in rabbits.*** *Sergio A. Gehrke, María P. Ramírez-Fernandez, José Manuel Granero Marín, Marcos Barbosa Salles, Massimo Del Fabbro, José Luis Calvo Guirado. Clin Oral Implants Res 2016 Sep 24.*

[4]***Cortical and trabecular bone healing patterns and quantification for three different dental implant systems.*** *Heloisa F. Marão, Ryo Jimbo, Rodrigo Neiva, Luiz Fernando Gil, Michelle Bowers, Estevam A. Bonfante, Nick Tovar, Malvin N. Janal, Paulo G. Coelho. Int J Oral Maxillofac Implants 2016;32(3):585-92.*

SEQUÊNCIA DE FRESAS

	Tipo ósseo	Implante Ø Diâmetro	LH Ø 2.0	FC Ø 3.0	FC Ø 3.5	ES Ø 3.5	FC Ø 4.0	ES Ø 4.0	FC Ø 4.5	FC Ø 5.0	ES Ø 5.0
FRESAGEM	I II	Ø 3.5	▲		▲						
		Ø 4.0	▲		▲		▲				
		Ø 5.0	▲		▲		▲		▲	▲	
SUB-FRESAGEM	III IV	Ø 3.5	▲	▲							
		Ø 4.0	▲		▲						
		Ø 5.0	▲		▲		▲		▲		
OSSEODENSIFICAÇÃO	III IV	Ø 3.5	▲			▲					
		Ø 4.0	▲		▲			▲			
		Ø 5.0	▲		▲		▲		▲		▲

LH – Fresa Lança Helicoidal | FC – Fresa Cônica | ES – Escareador/osseodensificador

DENSIDADE ÓSSEA

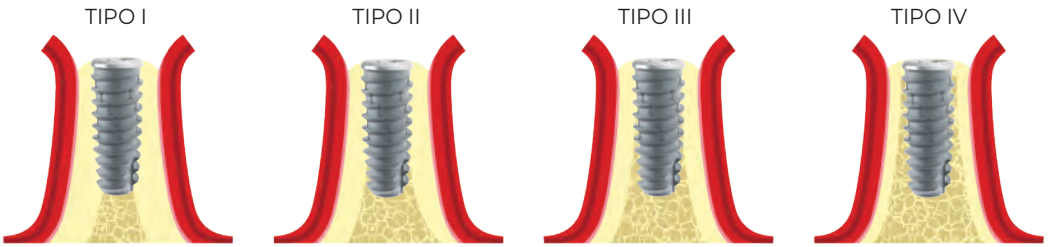

INDICAÇÕES DE USO E APLICAÇÃO CARGA PRECOCE

Parâmetros	Cicatrização
Qualidade óssea Cortical; Classificação Tipo I / II; Quantidade óssea adequada; Comprimento ≥ 9 mm.	Tempo mínimo: 4–6 semanas.
Qualidade óssea Medular; Classificação Tipo III; Quantidade óssea adequada; Comprimento ≥ 9 mm.	Tempo mínimo: 7–8 semanas.
Qualidade óssea Medular, Classificação Tipo IV; Quantidade óssea adequada; Comprimento ≥ 9 mm.	Tempo mínimo: 12 semanas.
Quando não houver contato entre implante e osso em sua maioria deverá ser realizado técnicas para devida reconstrução.	Prazo determinado conforme somatória das técnicas aplicadas.

APLICAÇÃO CARGA IMEDIATA

Torque: 35 Ncm mínimo. Torque: 60 Ncm máximo.	Finalização após osseointegração. Tempo mínimo: 12 semanas.

DADOS TÉCNICOS

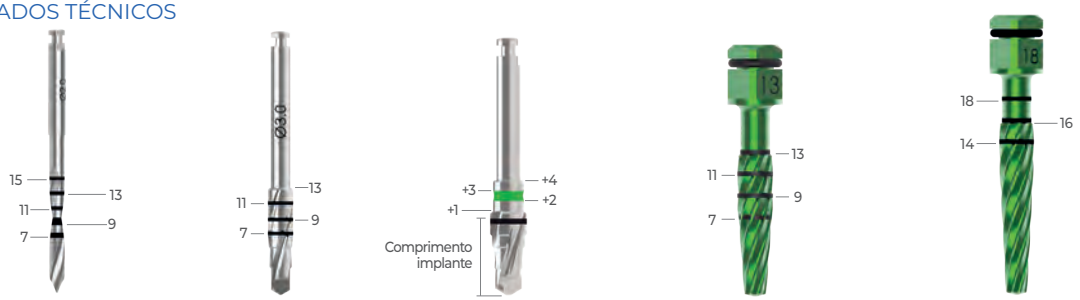

Cônico HI

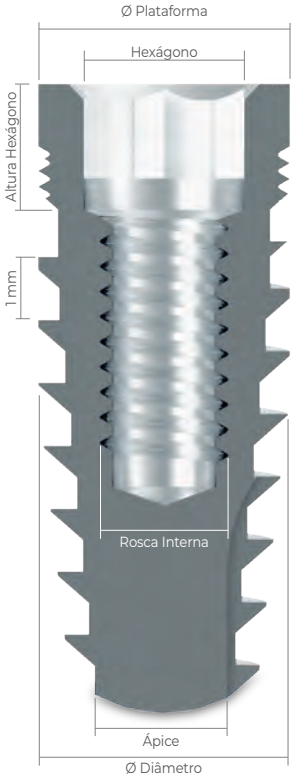

CARACTERÍSTICAS

- Implante cônico com encaixe hexagonal interno;
- Indicado para reabilitação imediata ou tardia;
- Para casos unitários e segurança para reabilitação de implantes múltiplos;
- Possibilita instalação em qualquer densidade óssea: tipo I, II, III e IV;*
- Superfície tratada com jateamento e ataque ácido alternados;
- Design revolucionário das roscas trapezoidais acelera a condensação óssea, graças à perfeita combinação da conicidade do implante e formato das espiras;
- Microespiras (0.25 mm) que melhoram sua adaptação cervical;
- Pode ser instalado com chave de catraca (manual) ou de contra-ângulo (motor);
- Acompanha cover;
- Instalação cover: Chave Hexagonal nº 7 – 1.17 mm;
- Rotação de perfuração: 800-1.200 rpm;
- Rotação de instalação: 20 rpm;
- Torque para instalação sugerido de até 60 Ncm.

CÓDIGOS

Diâmetro	Comprimento	Código
Ø 3.5 mm	7 mm	22097
	9 mm	22099
	11 mm	221016
	13 mm	22103
	15 mm	22105
Ø 5.0 mm	7 mm	22131
	9 mm	22133
	11 mm	22135
	13 mm	22137
	15 mm	22139

Diâmetro	Comprimento	Código
Ø 4.0 mm	7 mm	22119
	9 mm	22121
	11 mm	22123
	13 mm	221252
	15 mm	22127

CHAVES INSTALAÇÃO

Catraca Ø 3.5			Motor Ø 3.5
Curta	Média	Longa	Único
17756	17787	24612	20152

Para implantes Ø 3.5.

Catraca Ø 4.0			Motor Ø 4.0
Curta	Média	Longa	Único
17763	17770	24609	24693

Para implantes Ø 5.0.

ESPECIFICAÇÕES

Comprimento	7 | 9 | 11 | 13 | 15 mm		
Diâmetro	3.5 mm	4.0 mm	5.0 mm
Plataforma	3.5 mm	4.0 mm	5.0 mm
Ápice	2.0 mm	2.8 mm	3.2 mm
Hexágono	2.3 mm	2.5 mm	2.5 mm
Profundidade	1.8 mm	1.8 mm	1.8 mm
Rosca Interna	M 1.8	M 2.0	M 2.0

CHAVE PARA INSTALAÇÃO COVER

Chave Hexagonal nº 7 – 1.17 mm		
Chave Curta	19.3 mm	20626
Chave Média	23 mm	18685
Chave Longa	28 mm	20619

COVER / TAPA IMPLANTE

3.5	24938
4.0	24945
5.0	24952

**Indicação de aplicação óssea segundo a Classificação de Lekholm e Zarb.*
***Para realização do preparo do leito para implantes cônicos – deverá utilizar a fresa correspondente ao comprimento do implante planejado, respeitando a sequência ilustrada conforme tipo ósseo.*

SEQUÊNCIA DE FRESAS

	Tipo ósseo	Implante Ø Diâmetro	LH Ø 2.0	FC Ø 3.0	FC Ø 3.5	ES Ø 3.5	FC Ø 4.0	ES Ø 4.0	FC Ø 4.5	FC Ø 5.0	ES Ø 5.0
FRESAGEM	I II	Ø 3.5	▲		▲						
		Ø 4.0	▲		▲		▲				
		Ø 5.0	▲		▲		▲		▲	▲	
SUB-FRESAGEM	III IV	Ø 3.5	▲	▲							
		Ø 4.0	▲		▲						
		Ø 5.0	▲		▲		▲		▲		
OSSEODENSIFICAÇÃO	III IV	Ø 3.5	▲			▲					
		Ø 4.0	▲		▲			▲			
		Ø 5.0	▲		▲		▲		▲		▲

LH – Fresa Lança Helicoidal | FC – Fresa Cônica | ES – Escareador/osseodensificador

DENSIDADE ÓSSEA

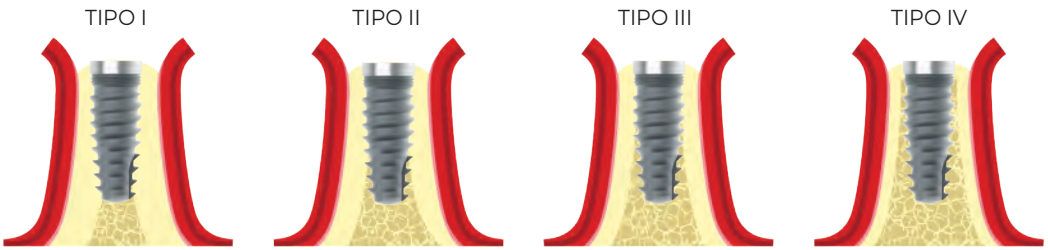

DADOS TÉCNICOS

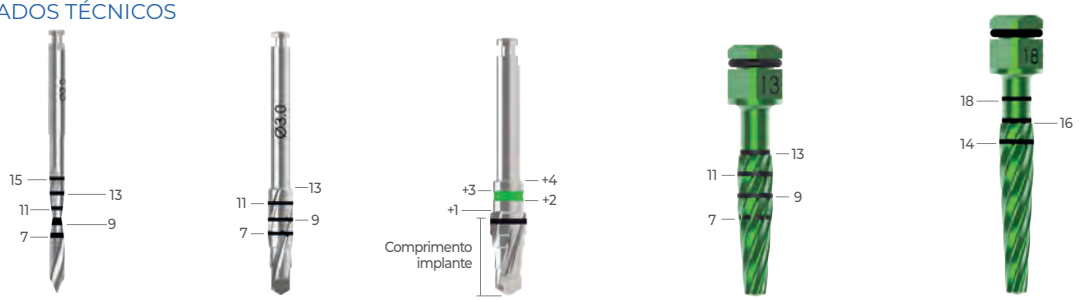

Cônico HI

5/6 mm Comprimento

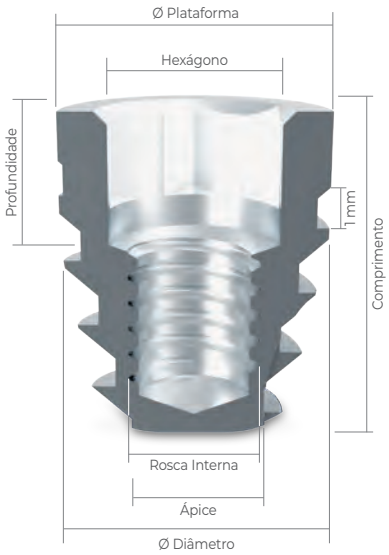

CARACTERÍSTICAS

- Implante cônico com encaixe hexagonal interno;
- Indicado para reabilitação tardia;
- Indicado para regiões posterior superior e inferior;
- Segurança para reabilitação em casos unitário/ múltiplo;
- Para utilização de implantes Curtos ST (5 mm / 6 mm) deverá sempre analisar a relação implante coroa.
- Superfície tratada com jateamento e ataque ácido alternados;
- Corpo totalmente cônico, proporcionando melhor equilíbrio entre osso e design do implante;
- Possibilita instalação em qualquer densidade óssea: tipo I, II, III e IV;*
- Utilizar componente ST;
- Acompanha cover;
- Instalação cover: Chave Hexagonal nº 7 – 1.17 mm;
- Rotação de perfuração: 200-300 rpm;
- Rotação de instalação: 20 rpm;
- Torque para instalação sugerido de até 60 Ncm.

CÓDIGOS

Diâmetro	Comprimento	Código
Ø 4.0 mm	5 mm	23163
	6 mm	23165
Ø 5.0 mm	5 mm	22368
	6 mm	22369

ESPECIFICAÇÕES

Comprimento	5/6 mm**	
Diâmetro	4.0 mm	5.0 mm
Plataforma	4.0 mm	4.0 mm
Ápice	2.8 mm	3.2 mm
Hexágono	2.5 mm	2.5 mm
Profundidade	1.8 mm	1.8 mm
Rosca Interna	M 2.0	M 2.0
Componentes	ST	ST

CHAVES INSTALAÇÃO

Catraca Ø 4.0			Motor Ø 4.0
Curta	Média	Longa	Único
17763	17770	24609	24693

Para implantes Ø 4.0 e Ø 5.0.

CHAVE PARA INSTALAÇÃO COVER

Chave Hexagonal nº 7 – 1.17 mm		
Chave Curta	19.3 mm	20626
Chave Média	23 mm	18685
Chave Longa	28 mm	20619

COVER / TAPA IMPLANTE

4.0 ST	21035

Para implantes Ø 4.0 e Ø 5.0.

**Indicação de aplicação óssea segundo a Classificação de Lekholm e Zarb.*
***Para implantes com Ø 4.0 / 5.0 mm de comprimentos 5 mm / 6 mm, a rosca interna é de 2.0 mm, porém, seu parafuso é específico devido ao seu comprimento diferenciado. Para este implante, utilizar componentes da Linha ST (ST = Short/Curto).*
****Para realização do preparo do leito para implantes cônicos – deverá utilizar a fresa correspondente ao comprimento do implante planejado, respeitando a sequência ilustrada conforme tipo ósseo.*

SEQUÊNCIA DE FRESAS

	Tipo ósseo	Implante Ø Diâmetro	FL Ø 2.0	FC Ø 3.5	FC Ø 4.0	FC Ø 4.5	FC Ø 5.0
FRESAGEM	I II	Ø 4.0	▲	▲	▲		
		Ø 5.0	▲	▲	▲	▲	▲
SUB-FRESAGEM	III IV	Ø 4.0	▲	▲			
		Ø 5.0	▲	▲	▲	▲	

FL – Fresa Lança | FC – Fresa Cônica

DENSIDADE ÓSSEA

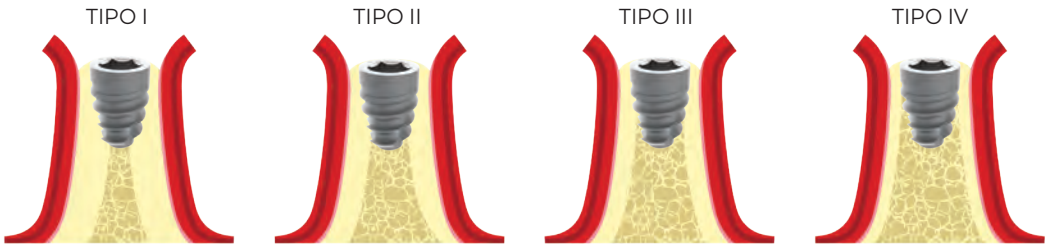

DADOS TÉCNICOS

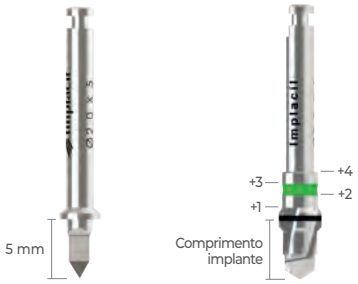

Cilíndrico HI

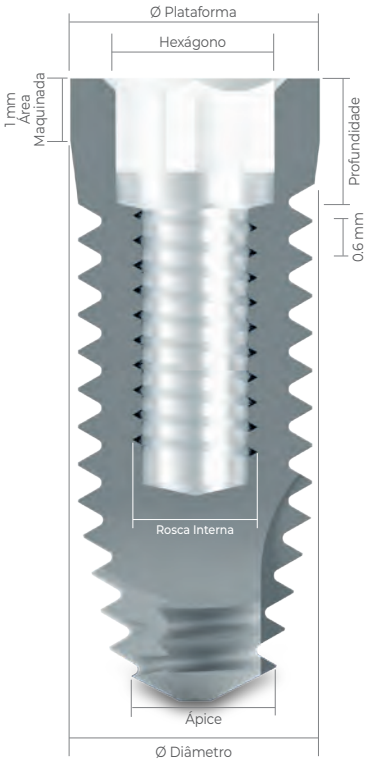

CARACTERÍSTICAS

- Implante cilíndrico com encaixe hexagonal interno;
- Segurança para reabilitação em casos unitário/múltiplo;
- Indicado para reabilitação imediata ou tardia;
- Possibilita instalação em qualquer densidade óssea: tipo I, II, III e IV;*
- Superfície tratada com jateamento e ataque ácido alternados;
- Seu ápice cônico associado às roscas triangulares facilita sua instalação;
- Pode ser instalado com chave de catraca (manual) ou de contra-ângulo (motor);
- Acompanha cover;
- Instalação cover: Chave Hexagonal nº 7 – 1.17 mm;
- Rotação de perfuração: 800-1.200 rpm;
- Rotação de instalação: 20 rpm;
- Torque para instalação sugerido de até 60 Ncm.

CÓDIGOS

Diâmetro	Comprimento	Código
Ø 3.3 mm	7 mm	22168
	9 mm	221702
	11 mm	22172
	13 mm	22174
	15 mm	22176
Ø 4.3 mm	7 mm	22192
	9 mm	22194
	11 mm	22196
	13 mm	22198
	15 mm	222006

Diâmetro	Comprimento	Código
Ø 3.75 mm	7 mm	22180
	9 mm	22182
	11 mm	22184
	13 mm	22186
	15 mm	22188
Ø 4.75 mm	7 mm	22204
	9 mm	22206
	11 mm	22208
	13 mm	22210
	15 mm	22212

CHAVES INSTALAÇÃO

Catraca Ø 3.5			Motor Ø 3.5
Curta	Média	Longa	Único
17756	17787	24612	20152

Para implantes Ø 3.3.

Catraca Ø 4.0			Motor Ø 4.0
Curta	Média	Longa	Único
17763	17770	24609	24693

Para implantes Ø 3.75, Ø 4.0, Ø 4.3 e Ø 4.75.

ESPECIFICAÇÕES

Comprimento	7 | 9 | 11 | 13 | 15 mm			
Diâmetro	3.3 mm	3.75 mm	4.3 mm	4.75 mm
Plataforma	3.5 mm	4.0 mm	4.0 mm	5.0 mm
Ápice	1.8 mm	2.0 mm	2.2 mm	3.0 mm
Hexágono	2.3 mm	2.5 mm	2.5 mm	2.5 mm
Profundidade	1.8 mm	1.8 mm	1.8 mm	1.8 mm
Rosca Interna	M 1.8	M 2.0	M 2.0	M 2.0

CHAVE PARA INSTALAÇÃO COVER

Chave Hexagonal nº 7 – 1.17 mm		
Chave Curta	19.3 mm	20626
Chave Média	23 mm	18685
Chave Longa	28 mm	20619

COVER / TAPA IMPLANTE

3.5	24938
4.0	24945
5.0	24952

**Indicação de aplicação óssea segundo a Classificação de Lekholm e Zarb.*

SEQUÊNCIA DE FRESAS

	Tipo ósseo	Implante Ø Diâmetro	LH Ø 2.0	FR 2/3	FH Ø 2.8	MR Ø 3.3	CS Ø 3.3	FH Ø 3.25	MR Ø 3.75	CS Ø 3.75	FR 3/4	FH Ø 3.7	FH Ø 4.3	MR Ø 4.75	CS Ø 4.75
FRESAGEM	I II	Ø 3.3	▲	▲	▲	▲	▲								
		Ø 3.75	▲	▲	▲			▲	▲	▲					
		Ø 4.75	▲	▲	▲			▲			▲	▲	▲	▲	▲
SUB-FRESAGEM	III IV	Ø 3.3	▲	▲	▲										
		Ø 3.75	▲	▲	▲			▲							
		Ø 4.75	▲	▲	▲			▲			▲	▲	▲		

LH – Fresa Lança Helicoidal | FH – Fresa Helicoidal | FR – Fresa | MR – Macho de Rosca | CS – Countersink

▲ Opcional , deverá analisar a densidade óssea para utilização dos instrumentais. Indicação Osso Tipo I.

DENSIDADE ÓSSEA

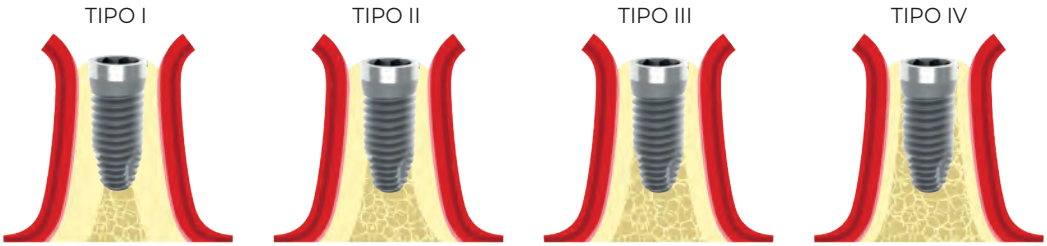

DADOS TÉCNICOS

CICATRIZADOR | TRANSFER | ANÁLOGO

CICATRIZADOR

CARACTERÍSTICAS

- O cicatrizador tem como objetivo a remodelação do tecido gengival, preparando-o para finalização do caso e aplicação protética do componente sobre o implante;
- O tempo estimado para atingir o objetivo da remodelação é de 7 a 30 dias;
- Instalação: Chave Hexagonal nº 7 – 1.17mm.

HI

Cinta	* Ø 3.5	Ø 4.0	Ø 5.0
2 mm	208482	208550	208628
3 mm	208499	208567	208635
4 mm	208505	208574	208642
5 mm	208512	208581	208659
6 mm	208529	208598	208666
7 mm	208536	208604	208673

Para implantes de 7 mm a 15 mm.

HI ST

Cinta	Ø 4.0
2 mm	229883
3 mm	229890
4 mm	229906
5 mm	229913
6 mm	229920
7 mm	229937

Para implantes de 5 mm a 6 mm.

TRANSFER ANALÓGICO

Aplicado sobre implante para transferência da posição do Implante para reprodução do modelo de laboratório para confecção da prótese.

- Instalação Transfer Moldeira Aberta: Chave Hexagonal nº 7 – 1.17 mm;
- Instalação Transfer Moldeira Fechada: Chave Fricção nº 3.

Moldeira Aberta — Moldeira Fechada

HI

Moldeira	Ø 3.5	Ø 4.0	Ø 5.0
Aberta HI	14854	15899	14779
Fechada HI	4404	4411	4428

Para implantes de 7 mm a 15 mm.

TRANSFER DIGITAL

O transferente HI é utilizado para copiar a posição do implante no arco dental por escaneamento intraoral ou escaneamento de modelo de gesso. Sobre esse modelo podemos selecionar o pilar intermediário e confeccionar a prótese de forma digital podendo esse elemento sobre o pilar intermediário ser fresado ou impresso. Desta forma o pilar deverá ser indexado (HI).

- Instalação Transfer Digital: Chave Hexagonal nº 7 – 1.17 mm.

Digital

TRANSFER HI

Digital HI	Ø 3.5	Ø 4.0	Ø 5.0
HI D/G	30777	30779	30781

Para implantes de 7 mm a 15 mm.

TRANSFER ANALÓGICO ST

Aplicado sobre implante para transferência da posição do Implante ST (5mm/6mm) para reprodução do modelo de laboratório para confecção da prótese.

- Instalação Transfer Moldeira Aberta: Chave Hexagonal nº 7 – 1.17 mm;
- Instalação Transfer Moldeira Fechada: Chave Fricção nº 3.

Moldeira Aberta — Moldeira Fechada

HI ST

Moldeira	Ø 4.0
Aberta HI	214247
Fechada HI	214278

Para implantes de 5 mm a 6 mm.

ANÁLOGO D/G – HÍBRIDO

Utilizado em modelo laboratorial. O análogo pode ser aplicado para Implantes convencionais (7 mm / 15 mm) e implante ST (5 mm / 6 mm).

ANÁLOGO D/G

Análogo	Ø 3.5	Ø 4.0	Ø 5.0
HI D/G	31513	31514	31515

Para implantes de 5 mm a 15 mm.

A Seleção de componentes para Hexágono Externo deverá seguir a mesma plataforma do implante instalado. Para implantes de Ø 3.3 e Ø 3.5 será de Ø 3.5, para implantes de Ø 3.75, Ø 4.0 será de Ø 4.0 (Ø 4.1 Branemark) e Ø 4.75 e Ø 5.0 será de Ø 5.0. Conforme demonstrado na tabela.
**Para Implantes HE Ø 3.3 e Ø 3.5 fabricados antes de Out de 2015 componente especial com parafuso 1.6 mm. Nova linha Ø 3.3 e Ø 3.5 com parafuso 1.8 mm.*

SEQUÊNCIA DE APLICAÇÃO

IMPLANTE	CICATRIZADOR	TRANSFER	ANÁLOGO D/G
Cilíndrico Cônico	Para implantes de 7 a 15 mm	ANALÓGICO Moldeira Aberta Moldeira Fechada DIGITAL Transfer Digital HI	Para implantes de 5 a 15 mm
5/6 mm	Para implantes de 5 a 6 mm	ANALÓGICO Moldeira Aberta ST Moldeira Fechada ST	

O componente deverá ser selecionado conforme o diâmetro do implante aplicado.

PLATAFORMA PROTÉTICA

Implante 7 a 15 mm	Plataforma
Ø 3.3	Ø 3.5
Ø 3.5	
Ø 3.5 / Ø 4.0 / Ø 5.0 Switch	
Ø 3.75	Ø 4.0
Ø 4.0	
Ø 4.3	
Ø 4.75	Ø 5.0
Ø 5.0	

Implante 5 a 6 mm	Plataforma
Ø 4.0 ST	Ø 4.0 ST
Ø 5.0 ST	

AR – Anti-rotacional | R – Rotacional | ST – Implantes de 5/6 mml | D/G – Digital ou Gesso.

A Seleção de componentes para Hexágono Interno deverá seguir a mesma plataforma do implante instalado. Para implantes de Ø 3.3 e Ø 3.5 será de Ø 3.5, para implantes de Ø 3.75, Ø 4.0, Ø 4.3 será de Ø 4.0 e Ø 4.75 e Ø 5.0 será de Ø 5.0. Conforme demonstrado na tabela.

BASE T *CAD/CAM CEREC®*

PRÓTESE CIMENTADA/PARAFUSADA

APLICAÇÃO

- Indicação para casos unitários;
- Os pilares Base T são componentes protéticos utilizados para sistemas CAD/CAM. Permitem a execução de pilares cerâmicos personalizados para uma ampla gama de soluções individualizadas;
- A linha Base T conta também com o sistema Scancorp, que oferece qualidade de superfície superior e uma geometria única para resultados de digitalização de alta precisão. O Scancorp é utilizado em conjunto com os pilares Base T;
- Instalação Base T: Chave Hexagonal nº 7 – 1.17 mm;
- Torque de instalação: 20 Ncm;
- Para seleção do componente no *software* e seleção do bloco de trabalho, utilize os seguintes códigos:
  – 3.5 – Small FX 3.4;
  – 4.0 – Large AT OS 3.5/4.0.

HI

Cinta	Ø 3.5	Ø 4.0
1 mm	24524	24530
2 mm	24526	245326
3 mm	24528	24534
Altura	4.6 mm	4.6 mm
Divergência	Ø 4.0	Ø 5.0
Descrição	Small	Large

Para implantes de 7 mm a 15 mm.

SCANCORP

Descrição	
Scancorp Ø 3.5 Small	24803
Scancorp Ø 4.0 Large	24805

SEQUÊNCIA DE APLICAÇÃO – Chair Side – Clínica – Unitário

IMPLANTE	CICATRIZADOR/ PROVISÓRIO	COMPONENTE	INSTALAÇÃO	SCANCORP	ESCANEAMENTO
Cilíndrico Cônico	Cicatrizador UCLA Titânio (Provisório)	Base T 20 Ncm	Chave Hexagonal nº 7 – 1.17 mm Curta | Cód. 20626 Média | Cód. 18685 Longa | Cód. 20619 20 Ncm		Intraoral

SEQUÊNCIA DE APLICAÇÃO – Inlab – Laboratorial

IMPLANTE	CICATRIZADOR/ PROVISÓRIO	TRANSFER ANALÓGICO	ANÁLOGO D/G	COMPONENTE	INSTALAÇÃO	SCANCORP	ESCANEAMENTO
Cilíndrico Cônico	Cicatrizador UCLA Titânio (Provisório)	Transfer Moldeira Aberta Transfer Moldeira Fechada	Análogo HI	Base T 20 Ncm	Chave Hexagonal nº 7 – 1.17 mm Curta | Cód. 20626 Média | Cód. 18685 Longa | Cód. 20619 20 Ncm		Laboratorial

AR – Anti-rotacional | D/G – Digital ou Gesso.

A Seleção de componentes para Hexágono Interno deverá seguir a mesma plataforma do implante instalado. Para implantes de Ø 3.3 e Ø 3.5 será de Ø 3.5. Para implantes de Ø 3.75, Ø 4.0, Ø 4.3 será de Ø 4.0. Conforme demonstrado na tabela "Plataforma Protética" pág. 67.

BASE T *CAD/CAM EXOCAD®*

PRÓTESE CIMENTADA/PARAFUSADA

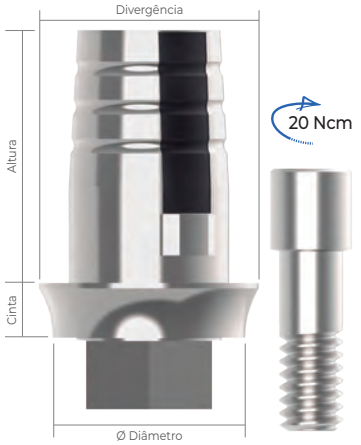

HI

Cinta	Ø 3.5	Ø 4.0
1 mm	24524	24530
2 mm	24526	245326
3 mm	24528	24534
Altura	4.6 mm	4.6 mm
Divergência	Ø 4.0	Ø 5.0
Descrição	Small	Large

Para implantes de 7 mm a 15 mm.

TRANSFER DIGITAL IMPLANTE HI

Descrição	
HI Ø 3.5 AR	30777
HI Ø 4.0 AR	30779
HI Ø 5.0 AR	30781

TRANSFER DIGITAL BASE T

Descrição	
Base T Ø 3.5	31683
Base T Ø 4.5	31784

APLICAÇÃO

- Indicação para casos unitários;
- Os pilares Base T são componentes protéticos utilizados para sistemas CAD/CAM. Permitem a execução de pilares cerâmicos personalizados para uma ampla gama de soluções individualizadas;
- A linha Base T conta também com o sistema Transfer Digital para implante ou o Transfer Digital Base T para copiar o Base T, que oferece qualidade de superfície superior e uma geometria única para resultados de digitalização de alta precisão.
- Instalação Base T: Chave Hexagonal nº 7 – 1.17 mm;
- Torque de instalação: 20 Ncm;
- Para utilização em Exocad® realize o *download* em nosso *site*.

SEQUÊNCIA DE APLICAÇÃO – Escaneamento Intraoral

IMPLANTE	CICATRIZADOR/ PROVISÓRIO	TRANSFER DIGITAL	INSTALAÇÃO	ANÁLOGO D/G	COMPONENTE	INSTALAÇÃO
Cilíndrico Cônico 	Cicatrizador UCLA Titânio (Provisório) 	Transfer Digital HI 	Chave Hexagonal nº 7 – 1.17 mm Curta | Cód. 20626 Média | Cód. 18685 Longa | Cód. 20619 20 Ncm	Análogo HI 	Base T 20 Ncm	Chave Hexagonal nº 7 – 1.17 mm Curta | Cód. 20626 Média | Cód. 18685 Longa | Cód. 20619 20 Ncm

SEQUÊNCIA DE APLICAÇÃO – Escaneamento Extraoral

IMPLANTE	CICATRIZADOR/ PROVISÓRIO	TRANSFER ANALÓGICO	ANÁLOGO D/G	TRANSFER DIGITAL	COMPONENTE	INSTALAÇÃO
Cilíndrico Cônico 	Cicatrizador UCLA Titânio (Provisório) 	Transfer Moldeira Aberta Transfer Moldeira Fechada 	Análogo HI 	Transfer Digital HI 	Base T 20 Ncm	Chave Hexagonal nº 7 – 1.17 mm Curta | Cód. 20626 Média | Cód. 18685 Longa | Cód. 20619 20 Ncm

AR – Anti-rotacional | D/G – Digital ou Gesso.

A Seleção de componentes para Hexágono Interno deverá seguir a mesma plataforma do implante instalado. Para implantes de Ø 3.3 e Ø 3.5 será de Ø 3.5. Para implantes de Ø 3.75, Ø 4.0, Ø 4.3 será de Ø 4.0. Conforme demonstrado na tabela "Plataforma Protética" pág. 67.

PILAR DIGITAL *CAD/CAM EXOCAD®*

PRÓTESE CIMENTADA/PARAFUSADA

HI

Cinta	Ø 3.5	Ø 4.0	Ø 5.0
1 mm	31674	31677	31680
2 mm	31675	31678	31681
3 mm	31676	31679	31682
Altura	4.6 mm	4.6 mm	4.6 mm
Divergência	Ø 3.8	Ø 4.8	Ø 4.8

Para implantes de 7 mm a 15 mm.

TRANSFER DIGITAL IMPLANTE HI

Descrição	
HI Ø 3.5 AR	30777
HI Ø 4.0 AR	30779
HI Ø 5.0 AR	30781

TRANSFER DIGITAL PILAR DIGITAL

Descrição	
Pilar Digital Ø 3.8	31737
Pilar Digital Ø 4.5	31739

APLICAÇÃO

- Indicação para casos unitários;
- Os pilares Digitais são componentes protéticos utilizados para sistemas CAD/CAM. O Pilar Digital foi criado de especialmente para facilitar o sistema de fresagem, seu sistema de anti-rotacional de 3 canais pode ser criado na maiorias das fresadoras de forma simples e eficaz. Permitem a execução de pilares cerâmicos personalizados para uma ampla gama de soluções individualizadas;
- A linha Pilar Digital conta também com o sistema Transfer Digital para implante ou o Transfer Digital Pilar Digital para copiar o Pilar Digital, que oferece qualidade de superfície superior e uma geometria única para resultados de digitalização de alta precisão.
- Instalação Pilar Digital: Chave Hexagonal nº 7 – 1.17 mm;
- Torque de instalação: 20 Ncm;
- Para utilização em Exocad® realize o *download* em nosso *site*.

SEQUÊNCIA DE APLICAÇÃO – Escaneamento Intraoral

IMPLANTE	CICATRIZADOR/ PROVISÓRIO	TRANSFER DIGITAL	INSTALAÇÃO	ANÁLOGO D/G	COMPONENTE	INSTALAÇÃO
Cilíndrico Cônico 	Cicatrizador UCLA Titânio (Provisório) 	Transfer Digital HI 	Chave Hexagonal nº 7 – 1.17 mm Curta | Cód. 20626 Média | Cód. 18685 Longa | Cód. 20619 20 Ncm	Análogo HI 	Pilar Digital 20 Ncm	Chave Hexagonal nº 7 – 1.17 mm Curta | Cód. 20626 Média | Cód. 18685 Longa | Cód. 20619 20 Ncm

SEQUÊNCIA DE APLICAÇÃO – Escaneamento Extraoral

IMPLANTE	CICATRIZADOR/ PROVISÓRIO	TRANSFER	ANÁLOGO D/G	TRANSFER DIGITAL	COMPONENTE	INSTALAÇÃO
Cilíndrico Cônico 	Cicatrizador UCLA Titânio (Provisório) 	Transfer Moldeira Aberta Transfer Moldeira Fechada 	Análogo HI 	Transfer Digital HI 	Pilar Digital 20 Ncm	Chave Hexagonal nº 7 – 1.17 mm Curta | Cód. 20626 Média | Cód. 18685 Longa | Cód. 20619 20 Ncm

AR – Anti-rotacional | D/G – Digital ou Gesso.

A Seleção de componentes para Hexágono Interno deverá seguir a mesma plataforma do implante instalado. Para implantes de Ø 3.3 e Ø 3.5 será de Ø 3.5. Para implantes de Ø 3.75, Ø 4.0, Ø 4.3 será de Ø 4.0. Conforme demonstrado na tabela "Plataforma Protética" pág. 67.

HI

Cinta	Ø 3.5	Ø 4.0	Ø 5.0
1 mm	2271	2301	2332
2 mm	2288	2318	2349
3 mm	2295	2325	2356

Para implantes de 7 mm a 15 mm.
Diâmetro do componente Ø 4.8 mm.

HI ANGULADO

Cinta	Ø 3.5	Ø 4.0	Ø 5.0
17° (2 mm)	2363	2387	2400
30° (3 mm)	2370	2394	4916

Para implantes de 7 mm a 15 mm.
Diâmetro do componente Ø 4.8 mm.

HI ST

Cinta	Ø 4.0
1 mm	214179
2 mm	214186
3 mm	21419

Para implantes de 5 mm a 6 mm.
Diâmetro do componente Ø 4.8 mm.

APLICAÇÃO

- Indicado para casos unitários/múltiplos;
- Próteses fixas e protocolos em geral, especialmente em região estética, em que a altura do tecido mole seja maior ou igual a 2 mm;
- Em casos unitários, utilizar sequência anti-rotacional;
- O componente angulado de 17° ou 30° permite corrigir a angulação do implante em casos de próteses múltiplas;
- O componente angulado não possui dispositivo anti-rotacional, não deverá realizar prótese do tipo unitária;
- O conjunto do componente e acessórios exige altura interoclusal aproximada de 6.3 mm, devendo considerar também o volume metalocerâmico conforme planejamento e execução protética;
- Torque de instalação da coifa: 10 Ncm;
- Instalação Cônico Estético Reto: Chave Cônico Estético / Mini Cônico – nº 5;
- Instalação Cônico Estético Angulado / Coifa / Parafuso do Transfer de Moldeira Aberta: Chave Hexagonal nº 7 – 1.17 mm;
- Instalação Transfer Cônico Estético Moldeira Fechada: Chave Fricção nº 3;
- Torque de instalação: 20 Ncm.

SEQUÊNCIA DE APLICAÇÃO – Unitário

TIPO	INSTALAÇÃO	CICATRIZADOR/ PROVISÓRIO	TRANSFER	ANÁLOGO D/G	COIFA	INSTALAÇÃO COIFA	REPOSIÇÃO
Reto Unitário	Chave nº 5 Cód. 18661 20 Ncm	Tampa de Cicatrização Cód. 4732 Coifa Titânio Anti-rotacional (Provisório) Cód. 26802	Transfer Analógico Mold. Aberta Anti-rotacional Cód. 4206 Transfer Digital Anti-rotacional Cód. 30879	Anti-rotacional Cód. 31517	Coifa Base Cromo Anti-rotacional (Laboratório Analógico) Cód. 25265 Coifa Plástica Anti-rotacional (Laboratório Analógico) Cód. 4619	Chave Hexagonal nº 7 – 1.17 mm Curta | Cód. 20626 Média | Cód. 18685 Longa | Cód. 20619 10 Ncm	Parafuso Coifa (Parafusada) Parafuso Hexagonal 1.17 mm Cód. 4787 Chave Hexagonal nº 7 – 1.17 mm Parafuso Torx T6 1.4x2.0 mm Cód. 30129 Chave Torx T6 Parafuso Trabalho Coifa Cód. 24686 Chave Hexagonal nº 7 – 1.17 mm

SEQUÊNCIA DE APLICAÇÃO – Múltiplo

TIPO	INSTALAÇÃO	CICATRIZADOR/ PROVISÓRIO	TRANSFER	ANÁLOGO D/G	COIFA	INSTALAÇÃO COIFA	REPOSIÇÃO
Reto Múltiplo Angulado Múltiplo	Chave nº 5 Cód. 18661 20 Ncm Chave Hexagonal nº 7 – 1.17 mm Curta | Cód. 20626 Média | Cód. 18685 Longa | Cód. 20619 20 Ncm	Tampa de Cicatrização Cód. 4732 Coifa Titânio Rotacional (Provisório) Cód. 21470	Transfer Analógico Mold. Aberta Rotacional Cód. 21623 Transfer Analógico Mold. Fechada Rotacional Cód. 4268 Transfer Digital Rotacional Cód. 30485	Rotacional Cód. 31516	Coifa Base Cromo Rotacional (Laboratório Analógico) Cód. 27427 Coifa Plástica Rotacional (Laboratório Analógico) Cód. 4589	Chave Hexagonal nº 7 – 1.17 mm Curta | Cód. 20626 Média | Cód. 18685 Longa | Cód. 20619 10 Ncm	Parafuso Coifa (Parafusada) Parafuso Hexagonal 1.17 mm Cód. 4787 Chave Hexagonal nº 7 – 1.17 mm Parafuso Torx T6 1.4x2.0 mm Cód. 30129 Chave Torx T6 Parafuso Trabalho Coifa Cód. 24686 Chave Hexagonal nº 7 – 1.17 mm

AR – Anti-rotacional | R – Rotacional | ST – Implantes de 5/6 mm | P – Parafusada | D/G – Digital ou Gesso.

A Seleção de componentes para Hexágono Interno deverá seguir a mesma plataforma do implante instalado. Para implantes de Ø 3.3 e Ø 3.5 será de Ø 3.5, para implantes de Ø 3.75, Ø 4.0, Ø 4.3 será de Ø 4.0 e Ø 4.75 e Ø 5.0 será de Ø 5.0. Conforme demonstrado na tabela "Plataforma Protética" pág. 67.
Coifas Plásticas e Coifas Titânio acompanham Parafusos Hexagonal 1.17 mm. Nos Parafusos Torx, a compra é adicional.

MINI **CÔNICO**

PRÓTESE PARAFUSADA

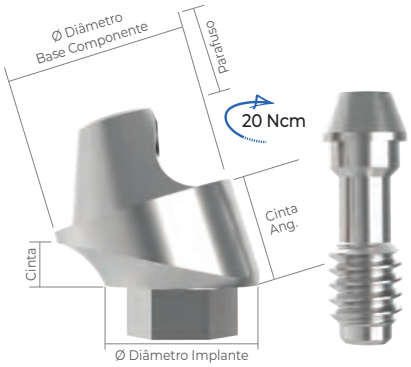

HI

Cinta	Ø 3.5	Ø 4.0	Ø 5.0
1 mm	2554	2585	2615
2 mm	2561	2592	2622
3 mm	2578	2608	2639

Para implantes de 7 mm a 15 mm.
Diâmetro do componente Ø 4.8 mm.

HI ANGULADO

Cinta	Ø 3.5	Ø 4.0	Ø 5.0
17° (2 mm)	20084	20077	22101
30° (3 mm)	20718	21449	21456

Para implantes de 7 mm a 15 mm.
Diâmetro do componente Ø 4.8 mm.

APLICAÇÃO

- Indicado para casos múltiplos;
- Próteses fixas e protocolos em geral;
- O componente angulado de 17° ou 30° permite corrigir a angulação dos implantes;
- O conjunto do componente e acessórios exige altura interoclusal aproximada de 4.8 mm, devendo considerar também o volume metalocerâmico conforme planejamento e execução protética;
- Instalação Mini Cônico Reto: Chave Cônico Estético Mini Cônico – nº 5;
- Instalação Mini Cônico Angulado / Coifa / Parafuso do Transfer de Moldeira Aberta: Chave Hexagonal nº 7 – 1.17 mm;
- Instalação Transfer Mini Cônico Moldeira Fechada: Chave Fricção nº 3;
- Torque de instalação: 20 Ncm;
- Torque de instalação da coifa: 10 Ncm.

HI ST

Cinta	Ø 4.0
1 mm	28264
2 mm	28233
3 mm	28240

Para implantes de 5 mm a 6 mm.
Diâmetro do componente Ø 4.8 mm.

SEQUÊNCIA DE APLICAÇÃO

TIPO	INSTALAÇÃO	CICATRIZAÇÃO/ PROVISÓRIO	TRANSFER ANALÓGICO	TRANSFER DIGITAL	ANÁLOGO D/G	COIFA	INSTALAÇÃO COIFA	REPOSIÇÃO
Reto Múltiplo	Chave nº 5 Média **Cód. 18661** 20 Ncm	Tampa de Cicatrização **Cód. 18548**	Transfer Mold. Aberta Rotacional **Cód. 13512**	Rotacional **Cód. 30783**	Rotacional **Cód. 30880**	Coifa Base Cromo Rotacional (Laboratório Analógico) **Cód. 27434** Coifa Plástica Rotacional (Laboratório Analógico) **Cód. 17749** Pilar Base T Rotacional (CAD/CAM MetalFree) **Cód. 25488**	Chave Hexagonal nº 7 – 1.17 mm Curta | **Cód. 20626** Média | **Cód. 18685** Longa | **Cód. 20619** 10 Ncm	Parafuso Coifa (Parafusada) Parafuso Hexagonal 1.17 mm **Cód. 4787** Chave Hexagonal nº 7 – 1.17 mm Parafuso Torx T6 1.4 x 2.0 mm **Cód. 30129** Chave Torx T6 Parafuso Trabalho Coifa **Cód. 24686** Chave Hexagonal nº 7 – 1.17 mm
Angulado Múltiplo	Chave Hexagonal nº 7 – 1.17 mm Curta | **Cód. 20626** Média | **Cód. 18685** Longa | **Cód. 20619** 20 Ncm	Coifa Titânio Rotacional (Provisório) **Cód. 18302**	Transfer Mold. Fechada Rotacional **Cód. 4282**					

R – Rotacional \| ST – Implantes de 5/6 mm \| D/G – Digital ou Gesso.

A Seleção de componentes para Hexágono Interno deverá seguir a mesma plataforma do implante instalado. Para implantes de Ø 3.3 e Ø 3.5 será de Ø 3.5, para implantes de Ø 3.75, Ø 4.0, Ø 4.3 será de Ø 4.0 e Ø 4.75 e Ø 5.0 será de Ø 5.0. Conforme demonstrado na tabela "Plataforma Protética" pág. 67.
Coifas Plásticas e Coifas Titânio acompanham Parafusos Hexagonal 1.17 mm. Nos Parafusos Torx, a compra é adicional.

APLICAÇÃO

- Indicado para casos múltiplos;
- Próteses fixas e protocolos em geral;
- O Mini Cônico FIT é um componente de corpo único, com perfil emergente paralelo. Essa característica reduz a osteotomia e facilita a instalação;
- O conjunto do componente e acessórios exige altura interoclusal aproximada de 4.8 mm, devendo considerar também o volume metalocerâmico conforme planejamento e execução protética;
- Chave para instalação Mini Cônico FIT Reto: Chave Cônico Estético / Mini Cônico – nº 5;
- Instalação Coifa / Parafuso do Transfer de Moldeira Aberta: Chave Hexagonal nº 7 – 1.17 mm;
- Instalação Transfer Mini Cônico Moldeira Fechada: Chave Fricção nº 3;
- Torque de instalação: 20 Ncm;
- Torque de instalação da coifa: 10 Ncm.

HI

Cinta	Ø 4.0
1 mm	226493
2 mm	226509
3 mm	226516
4 mm	226523
5 mm	226530

Para implantes de 7 mm a 15 mm.
Diâmetro do componente Ø 4.8 mm.

SEQUÊNCIA DE APLICAÇÃO

TIPO	INSTALAÇÃO	CICATRIZAÇÃO/ PROVISÓRIO	TRANSFER ANALÓGICO	TRANSFER DIGITAL	ANÁLOGO D/G	COIFA	INSTALAÇÃO COIFA	REPOSIÇÃO
Reto Múltiplo	Chave nº 5 Média **Cód. 18661** 20 Ncm	Tampa de Cicatrização **Cód. 18548** Coifa Titânio Rotacional (Provisório) **Cód. 18302**	Transfer Mold. Aberta Rotacional **Cód. 13512** Transfer Mold. Fechada Rotacional **Cód. 4282**	Rotacional **Cód. 30783**	Rotacional **Cód. 30880**	Coifa Base Cromo Rotacional (Laboratório Analógico) **Cód. 27434** Coifa Plástica Rotacional (Laboratório Analógico) **Cód. 17749** Pilar Base T Rotacional (CAD/CAM MetalFree) **Cód. 25488**	Chave Hexagonal nº 7 – 1.17 mm Curta | **Cód. 20626** Média | **Cód. 18685** Longa | **Cód. 20619** 10 Ncm	Parafuso Coifa (Parafusada) Parafuso Hexagonal 1.17 mm **Cód. 4787** Chave Hexagonal nº 7 – 1.17 mm Parafuso Torx T6 1.4 x 2.0 mm **Cód. 30129** Chave Torx T6 Parafuso Trabalho Coifa **Cód. 24686** Chave Hexagonal nº 7 – 1.17 mm

R – Rotacional | D/G – Digital ou Gesso.

A Seleção de componentes para Hexágono Interno deverá seguir a mesma plataforma do implante instalado. Para implantes de Ø 3.75, Ø 4.0, Ø 4.3 será de Ø 4.0. Conforme demonstrado na tabela "Plataforma Protética" pág. 67.
Coifas Plásticas e Coifas Titânio acompanham Parafusos Hexagonal 1.17 mm. Nos Parafusos Torx, a compra é adicional.

UCLA **BASE CROMO**

PRÓTESE CIMENTADA/PARAFUSADA

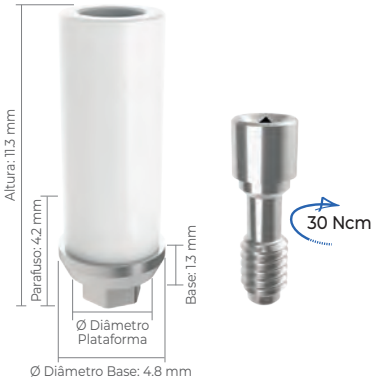

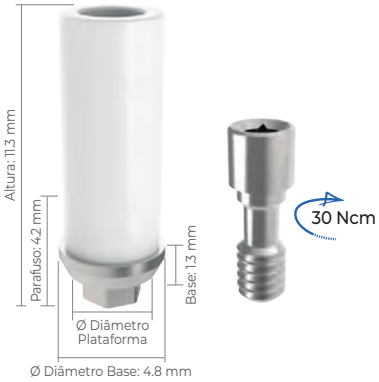

BASE CROMO HI

AR | R	Ø 3.5	Ø 4.0	Ø 5.0
Anti-rotacional	17688	17701	17725
Rotacional	17695	17718	17732

Para implantes de 7 mm a 15 mm.

BASE CROMO HI ST

AR | R	Ø 4.0
Anti-rotacional	214476
Rotacional	214469

Para implantes de 5 mm a 6 mm.

APLICAÇÃO

- Indicado para casos unitários/múltiplos;
- Anti-rotacional (AR) ou Rotacional (R);
- Componente calcinável com base em cromo cobalto, utilizado para fundição, conhecido também como coping plástico com base metálica. As características e aplicação são similares às UCLAS plásticas, porém, a base em cromo cobalto pré-usinada possui padrão de adaptação superior aos componentes totalmente dependentes de fundição;
- Melhor indicação para confecção de pilares personalizados;
- Componente versátil, podendo ser cimentado ou parafusado, aplicado para overdenture, protocolo e elementos unitário / múltiplos;
- Acompanha parafuso definitivo;
- Chave para instalação: Chave Quadrada nº 4 – 1.3 mm;
- Torque de instalação: 30 Ncm.

SEQUÊNCIA DE APLICAÇÃO

AR – Anti-rotacional | R – Rotacional | ST – Implantes de 5/6 mml | D/G – Digital ou Gesso.

HI

Moldeira	Ø 3.5	Ø 4.0	Ø 5.0
Aberta HI	14854	15899	14779
Fechada HI	4404	4411	4428

HI ST

Moldeira	Ø 4.0
Aberta HI	214247
Fechada HI	214278

ANÁLOGO D/G

Análogo	Ø 3.5	Ø 4.0	Ø 5.0
HI D/G	31513	31514	31515

PARAFUSO DE REPOSIÇÃO

PARAFUSO DEFINITIVO

M	Ø 3.5	Ø 4.0 ST	Ø 4.0 / Ø 5.0
1.8	229951	–	–
2.0	–	211178	229982

PARAFUSO DE TRABALHO

M	Ø 3.5	Ø 4.0 ST	Ø 4.0 / Ø 5.0
1.8	229968	–	–
2.0	–	21115	27328

A Seleção de componentes para Hexágono Interno deverá seguir a mesma plataforma do implante instalado. Para implantes de Ø 3.3 e Ø 3.5 será de Ø 3.5, para implantes de Ø 3.75, Ø 4.0, Ø 4.3 será de Ø 4.0 e Ø 4.75 e Ø 5.0 será de Ø 5.0. Conforme demonstrado na tabela "Plataforma Protética" pág. 67.

UCLA **PLÁSTICA**

PRÓTESE CIMENTADA/PARAFUSADA

APLICAÇÃO

- Indicado para casos unitários/múltiplos;
- Anti-rotacional (AR) ou Rotacional (R);
- Com Retenção (CR) / Sem Retenção (SR);
- Componente calcinável, utilizada para fundição, conhecido também como coping plástico, que se encaixa diretamente sobre o modelo de laboratório para ser encerado na posição ideal e fundido, tornando-se um pilar ou estrutura metálica personalizada. Após esta etapa, será aplicado sobre o implante;
- Melhor indicação para confecção de pilares personalizados;
- Componente versátil, podendo ser cimentado ou parafusado, aplicado para overdenture, protocolo e elementos unitário / múltiplo;
- Acompanha parafuso definitivo;
- Instalação Cônico Estético Angulado / Coifa / Parafuso do Transfer de Moldeira Aberta: Chave Hexagonal nº 7 – 1.17 mm;
- Instalação Transfer Cônico Estético Moldeira Fechada: Chave Fricção nº 3;
- Chave para instalação: Chave Quadrada nº 4 – 1.3 mm;
- Torque de instalação: 30 Ncm.

PLÁSTICA HI

AR | R	Ø 3.5	Ø 4.0	Ø 5.0
CR AR	3704	3735	18821
CR R	18913	3742	18906
SR AR	3698	3711	3759
SR R	4923	3728	3766

Para implantes de 7 mm a 15 mm.

PLÁSTICA HI ST

AR | R	Ø 4.0
CR AR	21441
CR R	21440
SR AR	214438
SR R	214421

Para implantes de 5 mm a 6 mm.

SEQUÊNCIA DE APLICAÇÃO

IMPLANTE	CICATRIZADOR/ PROVISÓRIO	TRANSFER ANALÓGICO	ANÁLOGO D/G	COMPONENTE	INSTALAÇÃO
Cilíndrico Cônico	Cicatrizador Ucla Titânio AR/R (Provisório) 30 Ncm	Transfer Moldeira Aberta Transfer Moldeira Fechada	Análogo HI	Unitário Anti-rotacional 30 Ncm Múltiplo Rotacional 30 Ncm	Chave Quadrada nº 4 – 1.3 mm Média | Cód. 18654 Longa | Cód. 20589 30 Ncm
Cônico 5/6 mm ST	Cicatrizador ST Ucla Titânio ST AR/R (Provisório) 30 Ncm	Transfer Moldeira Aberta ST Transfer Moldeira Fechada ST	Análogo HI	Unitário Anti-rotacional ST 30 Ncm Múltiplo Rotacional ST 30 Ncm	

AR – Anti-rotacional | R – Rotacional | ST – Implantes de 5/6 mml | D/G – Digital ou Gesso.

HI

Moldeira	Ø 3.5	Ø 4.0	Ø 5.0
Aberta HI	14854	15899	14779
Fechada HI	4404	4411	4428

HI ST

Moldeira	Ø 4.0
Aberta HI	214247
Fechada HI	214278

ANÁLOGO D/G

Análogo	Ø 3.5	Ø 4.0	Ø 5.0
HI D/G	31513	31514	31515

PARAFUSO DE REPOSIÇÃO

PARAFUSO DEFINITIVO

M	Ø 3.5	Ø 4.0 ST	Ø 4.0 / Ø 5.0
1.8	229951	–	–
2.0	–	211178	229982

PARAFUSO DE TRABALHO

M	Ø 3.5	Ø 4.0 ST	Ø 4.0 / Ø 5.0
1.8	229968	–	–
2.0	–	21115	27328

A Seleção de componentes para Hexágono Interno deverá seguir a mesma plataforma do implante instalado. Para implantes de Ø 3.3 e Ø 3.5 será de Ø 3.5, para implantes de Ø 3.75, Ø 4.0, Ø 4.3 será de Ø 4.0 e Ø 4.75 e Ø 5.0 será de Ø 5.0. Conforme demonstrado na tabela "Plataforma Protética" pág. 67.

UCLA **TITÂNIO**

PRÓTESE PROVISÓRIA

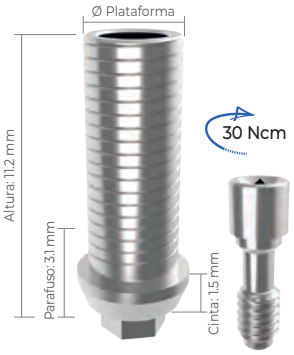

APLICAÇÃO

- Indicado para casos unitários/múltiplos;
- Anti-rotacional (AR) ou Rotacional (R);
- Componente em titânio, utilizado para confecção de elementos provisórios e aplicado diretamente sobre o implante;
- Pode ser personalizado;
- Acompanha parafuso definitivo;
- Instalação Transfer de Moldeira Aberta: Chave Hexagonal nº 7 – 1.17 mm;
- Instalação Transfer Moldeira Fechada: Chave Fricção nº 3;
- Instalação: Chave Quadrada nº 4 – 1.3 mm;
- Torque de instalação: 30 Ncm.

TITÂNIO HI

AR | R	Ø 3.5	Ø 4.0	Ø 5.0
Anti-rotacional	14816	14250	14410
Rotacional	14809	14083	14106

Para implantes de 7 mm a 15 mm.

TITÂNIO HI ST

AR | R	Ø 4.0
Anti-rotacional	214452
Rotacional	214445

Para implantes de 5 mm a 6 mm.

SEQUÊNCIA DE APLICAÇÃO

AR – Anti-rotacional | R – Rotacional | ST – Implantes de 5/6 mml | D/G – Digital ou Gesso.

HI

Moldeira	Ø 3.5	Ø 4.0	Ø 5.0
Aberta HI	14854	15899	14779
Fechada HI	4404	4411	4428

HI ST

Moldeira	Ø 4.0
Aberta HI	214247
Fechada HI	214278

ANÁLOGO D/G

Análogo	Ø 3.5	Ø 4.0	Ø 5.0
HI D/G	31513	31514	31515

PARAFUSO DE REPOSIÇÃO

PARAFUSO DEFINITIVO

M	Ø 3.5	Ø 4.0 ST	Ø 4.0 / Ø 5.0
1.8	229951	–	–
2.0	–	211178	229982

PARAFUSO DE TRABALHO

M	Ø 3.5	Ø 4.0 ST	Ø 4.0 / Ø 5.0
1.8	229968	–	–
2.0	–	21115	27328

A Seleção de componentes para Hexágono Interno deverá seguir a mesma plataforma do implante instalado. Para implantes de Ø 3.3 e Ø 3.5 será de Ø 3.5, para implantes de Ø 3.75, Ø 4.0, Ø 4.3 será de Ø 4.0 e Ø 4.75 e Ø 5.0 será de Ø 5.0. Conforme demonstrado na tabela "Plataforma Protética" pág. 67.

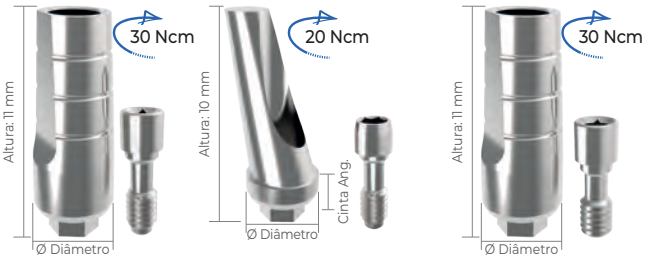

Munhão Reto | Munhão Angulado | Munhão Anti-rotacional

HI

TIPO	Ø 3.5	Ø 4.0	Ø 5.0
Anti-rotacional	2806	2851	2875
Angulado			
15 (2 mm)	2882	2912	2943
25 (3 mm)	2899	2936	2974

Para implantes de 7 mm a 15 mm.

HI ST

AR	Ø 4.0
Anti-rotacional	214551

Para implantes de 5 mm a 6 mm.

RETO ANTI-ROTACIONAL
APLICAÇÃO

- Indicado para casos unitários/múltiplos;
- São pilares extremamente versáteis que poderão ser personalizados em consultório ou em laboratório e adaptados conforme seu planejamento;
- Perfeita adaptação por ser um componente usinado;
- Em casos múltiplos, necessita de paralelismo;
- Acompanha parafuso definitivo;
- Instalação: Chave Quadrada nº 4 – 1.3 mm;
- Torque de instalação: 30 Ncm.

ANGULADO 15° E 25° ANTI-ROTACIONAL
APLICAÇÃO

- Indicado para casos unitários/múltiplos;
- Permite reabilitação de implantes com posição desfavorável, promovendo paralelismo;
- Perfeita adaptação por ser um componente usinado;
- Poderá haver perda da estética, devido ao "ombro" formado para atingir a angulação adequada;
- Necessidade de boa quantidade de tecido mole para ganho de estética, devido ao ombro;
- Acompanha parafuso definitivo;
- Instalação: Chave Hexagonal nº 7 – 1.17 mm;
- Torque de instalação: 20 Ncm.

SEQUÊNCIA DE APLICAÇÃO

AR – Anti-rotacional | R – Rotacional | ST – Implantes de 5/6 mml | D/G – Digital ou Gesso.

HI

Moldeira	Ø 3.5	Ø 4.0	Ø 5.0
Aberta HI	14854	15899	14779
Fechada HI	4404	4411	4428

HI ST

Moldeira	Ø 4.0
Aberta HI	214247
Fechada HI	214278

ANÁLOGO D/G

Análogo	Ø 3.5	Ø 4.0	Ø 5.0
HI D/G	31513	31514	31515

PARAFUSO DE REPOSIÇÃO

PARAFUSO DEFINITIVO MUNHÃO RETO

M	Ø 3.5	Ø 4.0 ST	Ø 4.0 / Ø 5.0
1.8	229951	–	–
2.0	–	211178	229982

PARAFUSO DE TRABALHO MUNHÃO RETO

M	Ø 3.5	Ø 4.0 ST	Ø 4.0 / Ø 5.0
1.8	229968	–	–
2.0	–	21115	27328

A Seleção de componentes para Hexágono Interno deverá seguir a mesma plataforma do implante instalado. Para implantes de Ø 3.3 e Ø 3.5 será de Ø 3.5, para implantes de Ø 3.75, Ø 4.0, Ø 4.3 será de Ø 4.0 e Ø 4.75 e Ø 5.0 será de Ø 5.0. Conforme demonstrado na tabela "Plataforma Protética" pág. 67.

MUNHÃO *COM CINTA*

PRÓTESE CIMENTADA

HI

Cinta	Ø 4.0
1 mm	217637
2 mm	217651
3 mm	217675
4 mm	217699
5 mm	217712

Para implantes de 7 mm a 15 mm.

APLICAÇÃO

- Indicado para casos unitários/múltiplos;
- Anti-rotacional (AR);
- Pilares com cintas diferenciadas, com as quais o profissional poderá promover o preparo do componente preservando a espessura de tecido mole, criando um perfil personalizado e seguro atingindo ganhos estéticos e biológicos;
- São pilares extremamente versáteis que poderão ser personalizados em consultório ou em laboratório e adaptados conforme seu planejamento;
- Possui perfeita adaptação, por ser um componente usinado;
- Em casos múltiplos, necessita de paralelismo;
- Acompanha parafuso definitivo;
- Instalação Transfer de Moldeira Aberta: Chave Hexagonal nº 7 – 1.17 mm;
- Instalação Transfer Moldeira Fechada: Chave Fricção nº 3;
- Instalação: Chave Quadrada nº 4 – 1.3 mm;
- Torque de instalação: 30 Ncm.

SEQUÊNCIA DE APLICAÇÃO

IMPLANTE	CICATRIZADOR/ PROVISÓRIO	TRANSFER ANALÓGICO	ANÁLOGO D/G	COMPONENTE	INSTALAÇÃO
Cilíndrico Cônico	Cicatrizador Ucla Titânio AR/R (Provisório)	Transfer Moldeira Aberta Transfer Moldeira Fechada	Análogo HI	Anti-rotacional Reto	Chave Quadrada nº 4 – 1.3 mm Média | Cód. 18654 Longa | Cód. 20589

AR – Anti-rotacional | R – Rotacional | D/G – Digital ou Gesso.

PARAFUSO DE REPOSIÇÃO

PARAFUSO DEFINITIVO

M	Ø 4.0
2.0	229982

PARAFUSO DE TRABALHO

M	Ø 4.0
2.0	27328

HI

Moldeira	Ø 4.0
Aberta HI	15899
Fechada HI	4411

ANÁLOGO D/G

Análogo	Ø 4.0
HI D/G	31514

A Seleção de componentes para Hexágono Interno deverá seguir a mesma plataforma do implante instalado. Para implantes de Ø 3.75, Ø 4.0, Ø 4.3 será de Ø 4.0. Conforme demonstrado na tabela "Plataforma Protética" pág. 67.

APLICAÇÃO

- Componente esférico individual, com diversas alturas de cintas para overdentures (sobre dentadura);
- Pilar sólido, corpo único;
- Também indicado para paciente com dificuldade de higienização;
- Necessita de paralelismo;
- Não utilizado como elemento unitário;
- Instalação: Chave O'ring Hexagonal nº 2 – 2.5 mm;
- Torque de instalação: 25 Ncm.

COMPOSIÇÃO DA EMBALAGEM

- Componente O'ring;
- Cápsula Metálica Padrão (com borracha);
- Anel Plástico;
- Cápsula Plástica.

Confira orientação de uso.
https://bit.ly/3rb933B

HI

Cinta	Ø 3.5	Ø 4.0	Ø 5.0
1 mm	3148	3193	3247
2 mm	3155	3209	3254
3 mm	3162	3216	3261
4 mm	3179	3223	3278
5 mm	3186	3230	3285

Para implantes de 7 mm a 15 mm.

SEQUÊNCIA DE APLICAÇÃO

HI

Moldeira	Ø 3.5	Ø 4.0	Ø 5.0
Aberta HI	14854	15899	14779
Fechada HI	4404	4411	4428

ANÁLOGO D/G

Análogo	Ø 3.5	Ø 4.0	Ø 5.0
HI D/G	31513	31514	31515

A Seleção de componentes para Hexágono Interno deverá seguir a mesma plataforma do implante instalado. Para implantes de Ø 3.3 e Ø 3.5 será de Ø 3.5, para implantes de Ø 3.75, Ø 4.0, Ø 4.3 será de Ø 4.0 e Ø 4.75 e Ø 5.0 será de Ø 5.0. Conforme demonstrado na tabela "Plataforma Protética" pág. 67.

O'RING *CALCINÁVEL*

PRÓTESE OVERDENTURE

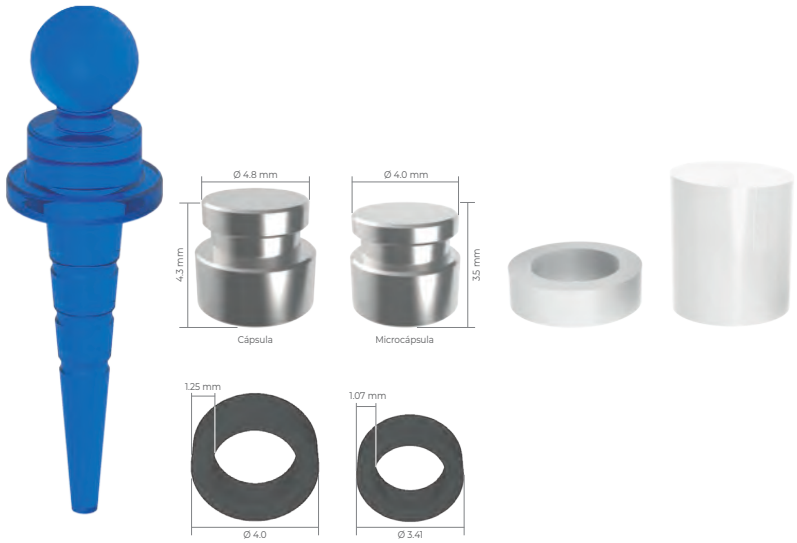

APLICAÇÃO

- Componente plástico tipo clip que se adapta à barra para overdentures. Utilizado como sistema de retenção em que os implantes encontram-se unidos por barra metálica;
- Fundido em laboratório sobre barras com o paralelômetro ideal, na correção de implantes divergentes;
- Não utilizado como elemento unitário.

Descrição	
O'ring Calcinável para Posicionamento	19088
Cápsula do O'ring Titânio	18920
Microcápsula de Titânio O'ring	19316
Arruela do O'ring – Anel Espaçador	19668
Cápsula Plástica O'ring	20039
Borracha O'ring	10733
Borracha Microcápsula	19095

Confira orientação de uso.
https://bit.ly/3rb933B

BARRA *CLIP*

PRÓTESE OVERDENTURE

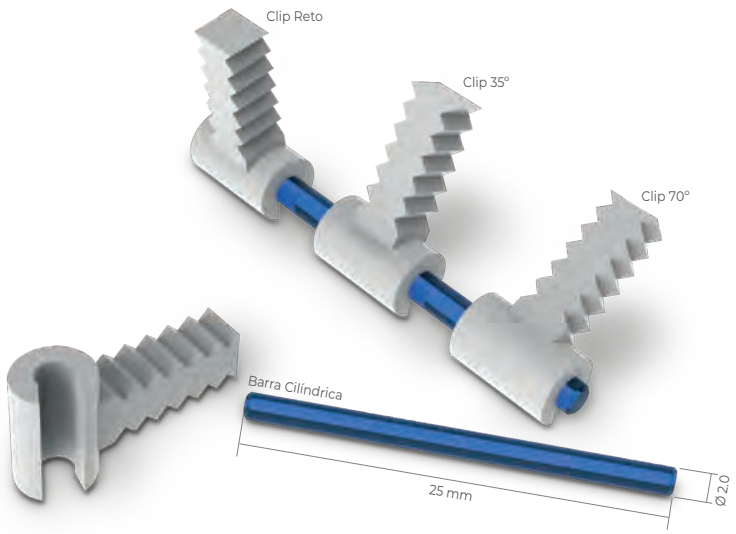

APLICAÇÃO

- Componente de plástico tipo clip que se adapta à barra para overdentures. Utilizado como sistema de retenção em que os implantes se encontram unidos por barra metálica;
- Pode ser utilizado também em conjunto com O'ring calcinável (Sistema Misto);
- Indicado para mandíbula e maxila.

Barra Clip – Conjunto	
Barra Cilíndrica | Clip Reto | Clip 35° | Clip 70°	18722
Componentes Individualizados Barra Clip	
Barra Cilíndrica	19941
Clip Reto	19231
Clip 35°	19217
Clip 70°	19224

IMPLANTES
SLIM

Agora você também pode consultar nossos produtos através do **App Implacil Mais**.

App Store Play Store

Baixe agora mesmo.

Slim BOLA

CARACTERÍSTICAS

- Indicado para regiões de pouca espessura óssea;
- Retenção de próteses sobre implantes do tipo overdenture;
- O'ring padrão esfera de 2.0 mm;
- Cápsula Metálica, Cápsula Plástica e Anel deverá ser adquirido a parte;
- Possibilita instalação em qualquer densidade óssea: tipo I, II, III e IV;*
- Rotação perfuração 800 a 1.200 Rpm;
- Rotação de instalação: 20 rpm;
- Torque para instalação sugerido de até 40 Ncm;
- Instalação: Chave O'ring Hexagonal nº 2 – 2.5 mm.

CÓDIGOS

Diâmetro	Comprimento	Código
	7 mm	28509
	8 mm	28516
	9 mm	28523
Ø 2.5 mm	10 mm	28530
	11.5 mm	28547
	12 mm	28554
	13 mm	28561

Diâmetro	Comprimento	Código
	7 mm	20267
	8 mm	28592
	9 mm	20263
Ø 3.0 mm	10 mm	17861
	11.5 mm	17862
	12 mm	20264
	13 mm	17863

COMPONENTES O'RING

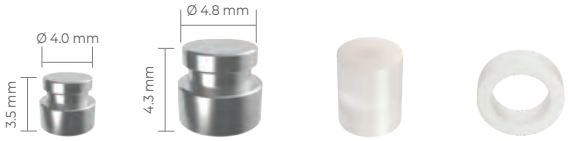

Microcápsula Titânio	Cápsula Padrão	Cápsula Plástica	Anel Espaçador
19316	18920	20039	19668

ESPECIFICAÇÕES

Comprimento	7 | 8 | 9 | 10 | 11.5 | 12 | 13 mm	
Diâmetro	2.5 mm	3.0 mm
Plataforma	3.5 mm	3.5 mm
Diâmetro Esfera	2.0 mm	2.0 mm
Altura Esfera	3.3 mm	3.3 mm
Ápice	1.0 mm	1.0 mm

CHAVE O'RING

O'ring nº 2	2.5 mm	18630
	3.0 mm	

DADOS TÉCNICOS

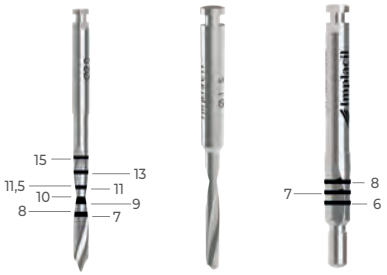

SEQUÊNCIA DE FRESAS

	Tipo ósseo	Implante Ø Diâmetro	FH Ø 1.5 Cod. 27557	LH Ø 2.0 Cod. 29317	FP Ø 2/2.5 Cod. 223164
FRESAGEM	I II	Ø 2.5		▲	
		Ø 3.0		▲	▲
SUB-FRESAGEM	III IV	Ø 2.5	▲		
		Ø 3.0		▲	

FH – Fresa Helicoidal | LH – Fresa Lança Helicoidal | FP – Fresa Piloto Slim

DENSIDADE ÓSSEA

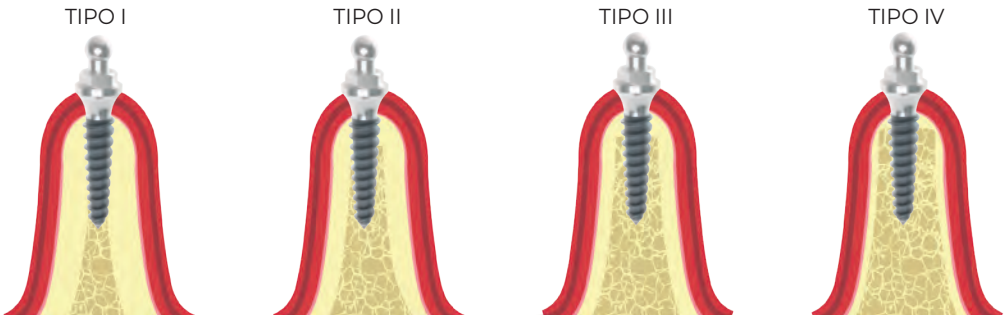

SEQUÊNCIA DE APLICAÇÃO

IMPLANTE	INSTALAÇÃO	COMPONENTE	CÁPSULA
Slim Bola	Catraca	Anel Cápsula Metálica	Plástica

Imagem de densidade óssea meramente ilustrativa. Implante Slim Bola não indicado como elemento unitário.

Slim PILAR

CARACTERÍSTICAS

- Aplicação em elementos unitários;
- Para elementos laterais superiores e incisivos inferiores;
- Indicado para regiões de pouca espessura óssea e pouco espaço mésio-distal;
- Versatilidade protética, possibilitando aplicação cimentada ou parafusada;
- Possibilita instalação em qualquer densidade óssea: tipo I, II, III e IV;*
- Instalação: Chave Munhão CM 3.5x4 e 3.5x6;
- Rotação perfuração 800 a 1.200 Rpm;
- Rotação de instalação: 20 rpm;
- Torque para instalação sugerido de até 40 Ncm.

Altura	Coifa AR Cimentada	Coifa AR Parafusada	Transfer	Análogo	Tampa
4 mm	17466	217415	17428	217507	23218
6 mm	17503	217422	17435	217521	23219

CHAVE CATRACA

Chave Instalação CM 3.5 x 4	3.5 x 4	Cód. 32229
Chave Instalação CM 3.5 x 6	3.5 x 6	Cód. 32230

DADOS TÉCNICOS

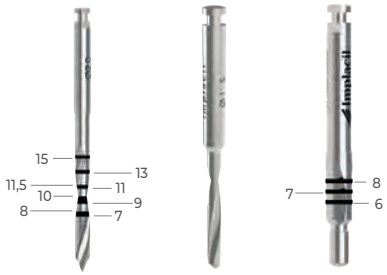

CÓDIGOS

Diâmetro	Comprimento	Código
Ø 2.5 x 4 mm	7 mm	28141
	8 mm	28097
	9 mm	28172
	10 mm	28035
	11.5 mm	28042
	12 mm	28059
	13 mm	28066
Ø 2.5 x 6 mm	7 mm	28189
	8 mm	28134
	9 mm	28110
	10 mm	28127
	11.5 mm	28073
	12 mm	28103
	13 mm	28080

Diâmetro	Comprimento	Código
Ø 3.0 x 4 mm	7 mm	28400
	8 mm	28318
	9 mm	28417
	10 mm	28332
	11.5 mm	28356
	12 mm	28424
	13 mm	28370
Ø 3.0 x 6 mm	7 mm	28448
	8 mm	28325
	9 mm	28455
	10 mm	28349
	11.5 mm	28363
	12 mm	28462
	13 mm	28387

ESPECIFICAÇÕES

Comprimento	7 | 8 | 9 | 10 | 11.5 | 12 | 13 mm	
Diâmetro	2.5 mm	3.0 mm
Altura Protética	4 ou 6 mm	4 ou 6 mm
Plataforma	3.5 mm	3.5 mm
Ápice	1.0 mm	1.0 mm

**Para implantes de diâmetro Ø 2.5 | Ø 3.0, utilize a chave correspondente à altura protética selecionada. As chaves também correspondem ao diâmetro da coroa. O padrão do diâmetro da coroa para Implantes Slim Pilar é de Ø 3.5.*

SEQUÊNCIA DE FRESAS

	Tipo ósseo	Implante Ø Diâmetro	FH Ø 1.5 Cod. 27557	LH Ø 2.0 Cod. 29317	FP Ø 2/2.5 Cod. 223164
FRESAGEM	I II	Ø 2.5		▲	
		Ø 3.0		▲	▲
SUB-FRESAGEM	III IV	Ø 2.5	▲		
		Ø 3.0		▲	

FH – Fresa Helicoidal | LH – Fresa Lança Helicoidal | FP – Fresa Piloto Slim

DENSIDADE ÓSSEA

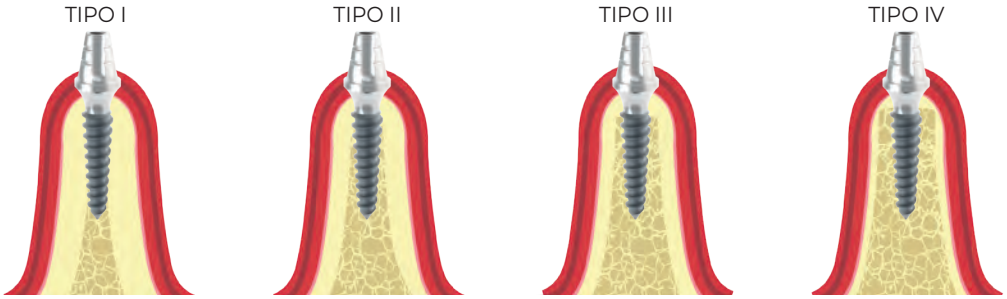

SEQUÊNCIA DE APLICAÇÃO

IMPLANTE	MUNHÃO	TRANSFER ANALÓGICO	ANÁLOGO ANALÓGICO	COIFA	FINALIZAÇÃO
Slim Pilar		3.5 x 4 3.5 x 6	3.5 x 4 3.5 x 6	Coifa Anti-rotacional Cimentada ou Parafusada (Laboratório Analógico) Coifa Rotacional Cimentada ou Parafusada (Laboratório Analógico)	Elemento Cimentado (Cimentação) Chave Hexagonal nº 7 – 1.17 mm Curta | Cód. 20626 Média | Cód. 18685 Longa | Cód. 20619

Componentes deverão seguir a altura do implante aplicado podendo variar as alturas de 4 mm ou 6 mm sempre com diâmetro protético de Ø 3.5 mm. Os componentes protéticos transfer, análogos, tampa de cicatrização e coifas para esse implante são os mesmos aplicados na linha Smart CM. Esse sistema permite o fluxo de trabalho laboratorial analógico, não permite fluxo digital.

CONJUNTOS

CONJUNTOS

Agora você também pode consultar nossos produtos através do **App Implacil Mais**.

App Store Play Store

Baixe agora mesmo.

CIRÚRGICO **MASTER CILÍNDRICO CÔNICO**

HE | HI | CM

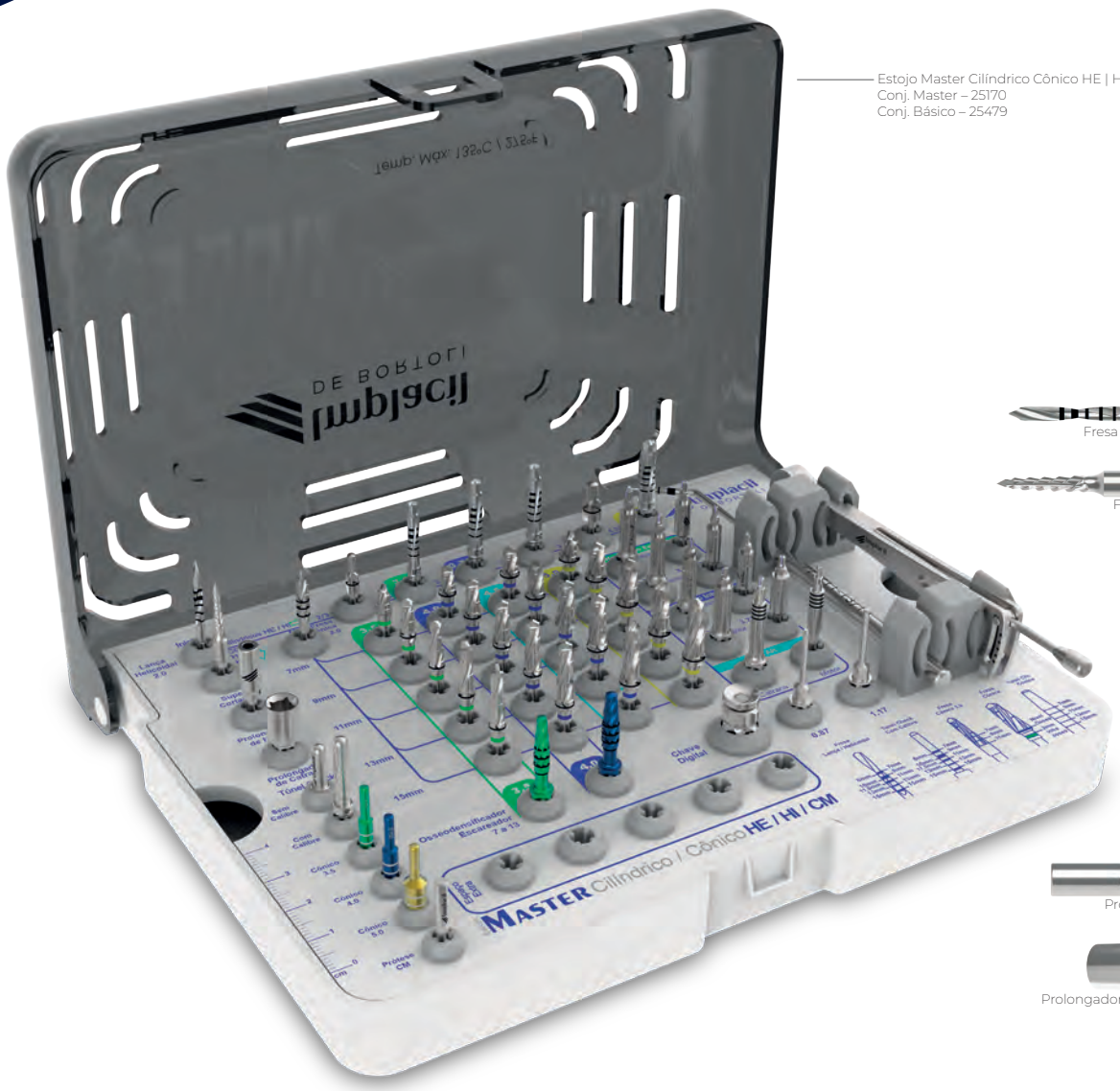

Estojo Master Cilíndrico Cônico HE | HI | CM – 25088
Conj. Master – 25170
Conj. Básico – 25479

Fresa Lança/Helicoidal 2.0
29317

Fresa Super Cortante
22651

Prolongador de Fresas
19651

Prolongador de Catraca – Médio
19743

Túnel Check – sem calibre
18883

Túnel Check – com calibre
19644

Túnel Check Cônico Ø 3.5
25119

Túnel Check Cônico Ø 4.0
25126

Túnel Check Cônico Ø 5.0
25133

Túnel Check Sel. de Comp. CM
20701

Escareador 3.5 – 7 a 13 mm
25121

Escareador 4.0 – 7 a 13 mm
25123

Chave nº 1 Manual Média
18623

Chave nº 6 – 0.87 mm
18326

Chave Hexagonal nº 7 – 1.17 mm
18685

CARACTERÍSTICAS

- O estojo Master Cilíndrico Cônico HE | HI | CM foi desenvolvido para compor de forma fácil e organizada as mais diversas configurações de uso. Ele contempla selecionar as chaves e instrumentais necessários para cirurgias com implantes cilíndricos Hexágono Externo ou Hexágono Interno, e implantes cônicos Hexágono Externo, Hexágono Interno ou Cone Morse.
- Selecionamos aqui duas configurações que poderão atender sua necessidade. Veja na tabela as configurações Master e Básica, lembrando que ainda poderá compor da melhor forma, para atender sua prática clínica de forma simples e aproveitar ao máximo todo sistema de implantes Implacil De Bortoli.

Confira as configurações possíveis com o Conjunto Master.

Veja a apresentação interativa.

https://bit.ly/3oWIQnw

Imagem ilustrativa. Sugestão de configuração do Master Cilíndrico Cônico HE | HI | CM. Este estojo poderá ser configurado como Básico, Cilíndrico, Cônico ou Cônico Cone Morse. Verifique a configuração ofertada ou configure da melhor forma para atender a sua necessidade.

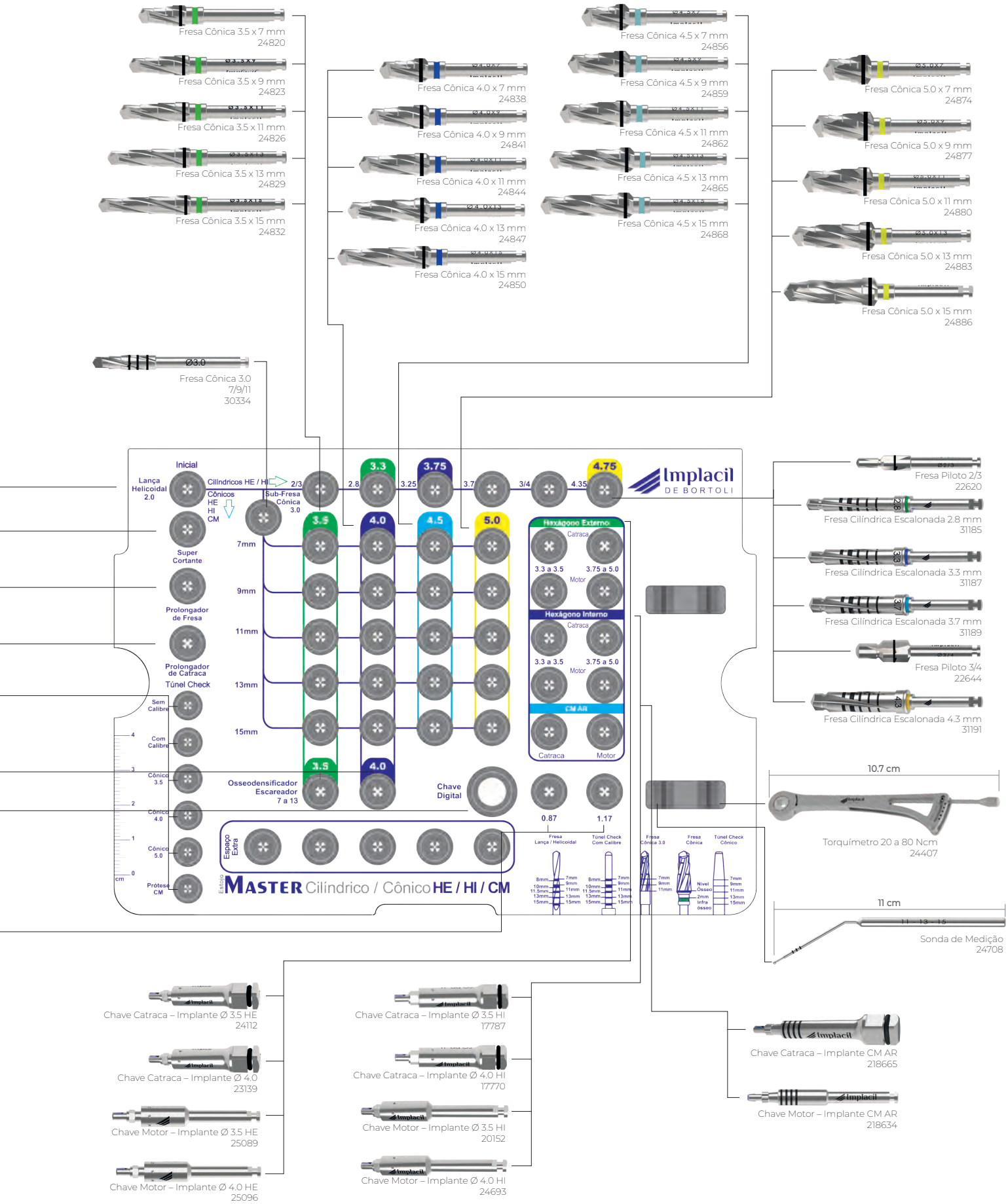
Fresa Cônica 3.5 x 7 mm
24820
Fresa Cônica 3.5 x 9 mm
24823
Fresa Cônica 3.5 x 11 mm
24826
Fresa Cônica 3.5 x 13 mm
24829
Fresa Cônica 3.5 x 15 mm
24832
Fresa Cônica 4.0 x 7 mm
24838
Fresa Cônica 4.0 x 9 mm
24841
Fresa Cônica 4.0 x 11 mm
24844
Fresa Cônica 4.0 x 13 mm
24847
Fresa Cônica 4.0 x 15 mm
24850
Fresa Cônica 4.5 x 7 mm
24856
Fresa Cônica 4.5 x 9 mm
24859
Fresa Cônica 4.5 x 11 mm
24862
Fresa Cônica 4.5 x 13 mm
24865
Fresa Cônica 4.5 x 15 mm
24868
Fresa Cônica 5.0 x 7 mm
24874
Fresa Cônica 5.0 x 9 mm
24877
Fresa Cônica 5.0 x 11 mm
24880
Fresa Cônica 5.0 x 13 mm
24883
Fresa Cônica 5.0 x 15 mm
24886
Fresa Cônica 3.0
7/9/11
30334
Fresa Piloto 2/3
22620
Fresa Cilíndrica Escalonada 2.8 mm
31185
Fresa Cilíndrica Escalonada 3.3 mm
31187
Fresa Cilíndrica Escalonada 3.7 mm
31189
Fresa Piloto 3/4
22644
Fresa Cilíndrica Escalonada 4.3 mm
31191
10.7 cm
Torquímetro 20 a 80 Ncm
24407
11 cm
Sonda de Medição
24708
Chave Catraca – Implante Ø 3.5 HE
24112
Chave Catraca – Implante Ø 4.0
23139
Chave Motor – Implante Ø 3.5 HE
25089
Chave Motor – Implante Ø 4.0 HE
25096
Chave Catraca – Implante Ø 3.5 HI
17787
Chave Catraca – Implante Ø 4.0 HI
17770
Chave Motor – Implante Ø 3.5 HI
20152
Chave Motor – Implante Ø 4.0 HI
24693
Chave Catraca – Implante CM AR
218665
Chave Motor – Implante CM AR
218634
Implacil
DE BORTOLI
Inicial
Lança Helicoidal 2.0
Cilíndricos HE / HI
Cônicos HE HI CM
Sub-Fresa Cônica 3.0
Super Cortante
Prolongador de Fresa
Prolongador de Catraca
Túnel Check
Sem Calibre
Com Calibre
Cônico 3.5
Cônico 4.0
Cônico 5.0
Prótese CM
7mm
9mm
11mm
13mm
15mm
Osseodensificador Escareador 7 a 13
Chave Digital
Espaço Extra
Hexágono Externo
Hexágono Interno
CM AR
Catraca
Motor
3.3 a 3.5
3.75 a 5.0
Estojo MASTER Cilíndrico / Cônico HE / HI / CM

PRIMO CÔNICO

HE | HI | CM 3.5/4.0

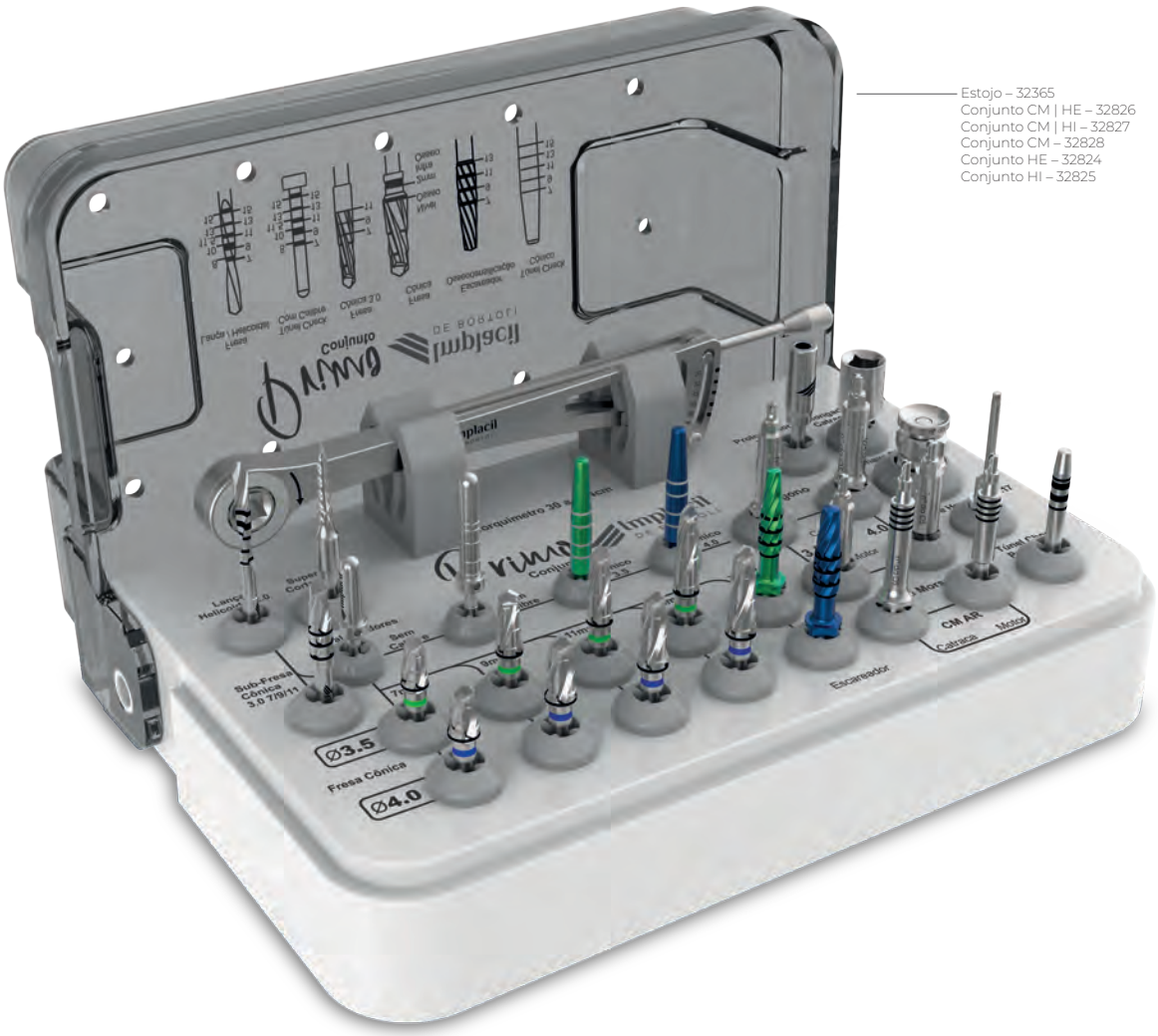

Estojo – 32365
Conjunto CM | HE – 32826
Conjunto CM | HI – 32827
Conjunto CM – 32828
Conjunto HE – 32824
Conjunto HI – 32825

CARACTERÍSTICAS

O estojo Primo Cônico foi desenvolvido para compor de forma fácil e organizada as mais diversas configurações de uso. Ele contempla a seleção de chaves e instrumentais necessários para cirurgias com implantes cônicos Hexágono Externo ou Hexágono Interno e implantes cônicos Cone Morse.

Mais uma inovação: este conjunto também contempla a realização dos implantes de diâmetro de 3.5 e 4.0, com comprimentos de 7 mm a 13 mm. Essa configuração atende uma enorme demanda do dia a dia clínico, de planejamentos simples até os mais complexos.

Com esse conjunto, contamos com fresas cônicas ou até mesmo com a combinação do uso de escareadores para que o profissional possa realizar fresagens, sub-fresagens ou osseodensificação conforme necessidade óssea e técnica desejada.

Selecionamos aqui duas configurações que poderão atender a sua necessidade.

Veja na tabela as configurações HE | CM e HI | CM, lembrando que o profissional ainda poderá compor da melhor forma para atender sua prática clínica de forma simples e aproveitar ao máximo todo sistema de implantes Implacil De Bortoli.

Fresa Cônica 3.5 x 7 mm
24820

Fresa Cônica 3.5 x 9 mm
24823

Fresa Cônica 3.5 x 11 mm
24826

Fresa Cônica 3.5 x 13 mm
24829

Fresa Cônica 3.5 x 15 mm
24832

Fresa Cônica 4.0 x 7 mm
24838

Fresa Cônica 4.0 x 9 mm
24841

Fresa Cônica 4.0 x 11 mm
24844

Fresa Cônica 4.0 x 13 mm
24847

Fresa Cônica 4.0 x 15 mm
24850

Imagem ilustrativa. Sugestão de configuração do Primo Cônico HE | CM ou HI | CM. Este estojo poderá ser configurado como Cônico Hexágono Externo e Cônico Cone Morse ou Cônico Hexágono Interno e Cone Morse. Verifique a configuração ofertada ou configure da melhor forma para atender a sua necessidade.

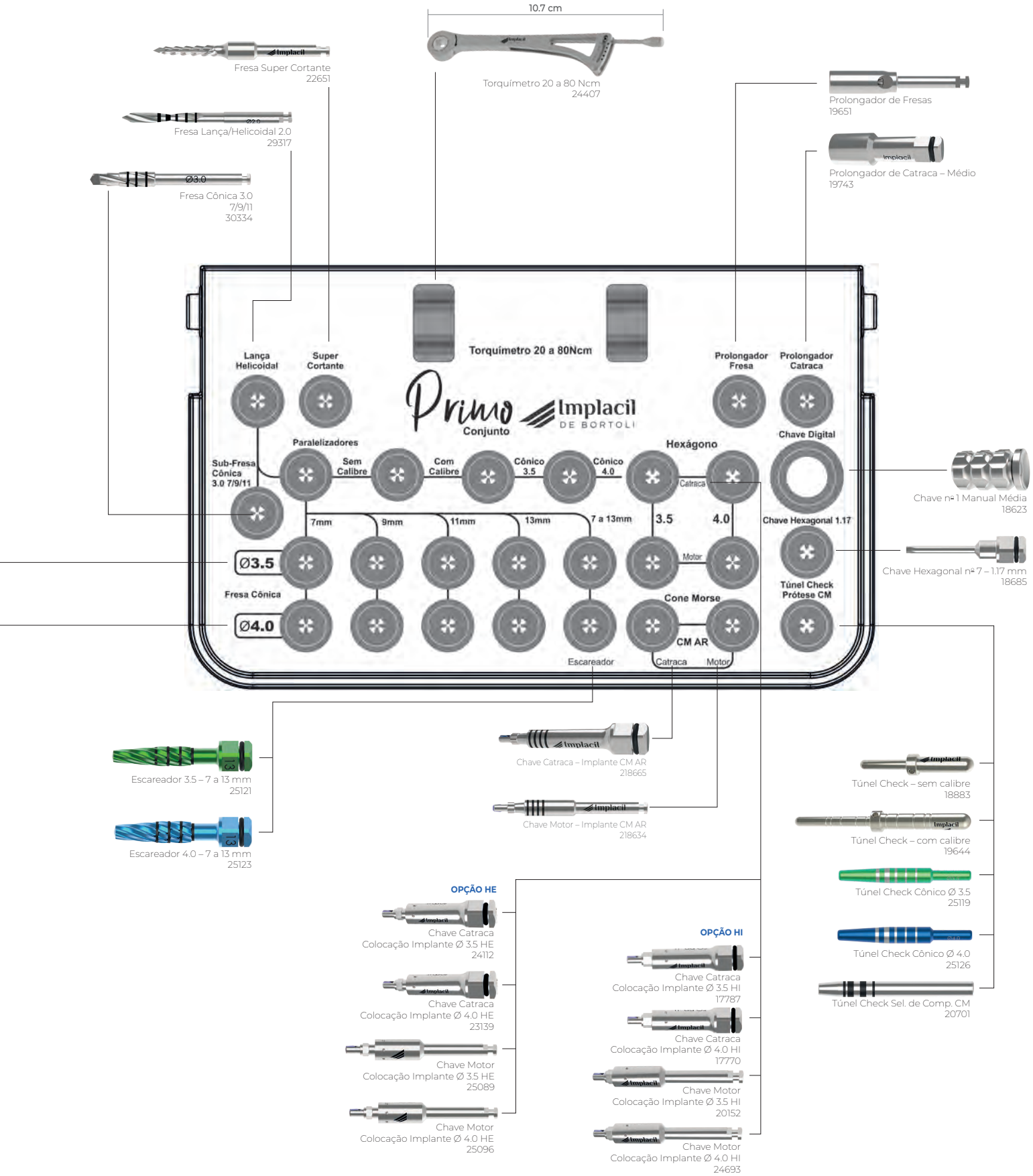
10.7 cm
Fresa Super Cortante
22651
Torquímetro 20 a 80 Ncm
24407
Prolongador de Fresas
19651
Fresa Lança/Helicoidal 2.0
29317
Prolongador de Catraca – Médio
19743
Fresa Cônica 3.0
7/9/11
30334
Torquímetro 20 a 80Ncm
Lança Helicoidal
Super Cortante
Prolongador Fresa
Prolongador Catraca
Primo Conjunto
Implacil DE BORTOLI
Paralelizadores
Hexágono
Chave Digital
Sub-Fresa Cônica 3.0 7/9/11
Sem Calibre
Com Calibre
Cônico 3.5
Cônico 4.0
Catraca
Chave nº 1 Manual Média
18623
7mm
9mm
11mm
13mm
7 a 13mm
3.5
4.0
Chave Hexagonal 1.17
Motor
Chave Hexagonal nº 7 – 1.17 mm
18685
Ø3.5
Fresa Cônica
Túnel Check Prótese CM
Cone Morse
Ø4.0
CM AR
Escareador
Catraca
Motor
Escareador 3.5 – 7 a 13 mm
25121
Chave Catraca – Implante CM AR
218665
Túnel Check – sem calibre
18883
Escareador 4.0 – 7 a 13 mm
25123
Chave Motor – Implante CM AR
218634
Túnel Check – com calibre
19644
Túnel Check Cônico Ø 3.5
25119
OPÇÃO HE
Chave Catraca
Colocação Implante Ø 3.5 HE
24112
OPÇÃO HI
Túnel Check Cônico Ø 4.0
25126
Chave Catraca
Colocação Implante Ø 3.5 HI
17787
Túnel Check Sel. de Comp. CM
20701
Chave Catraca
Colocação Implante Ø 4.0 HE
23139
Chave Catraca
Colocação Implante Ø 4.0 HI
17770
Chave Motor
Colocação Implante Ø 3.5 HE
25089
Chave Motor
Colocação Implante Ø 3.5 HI
20152
Chave Motor
Colocação Implante Ø 4.0 HE
25096
Chave Motor
Colocação Implante Ø 4.0 HI
24693

PRIMO CILÍNDRICO

HE 3.3|4.0|4.75 OU HI 3.3|4.3|4.75

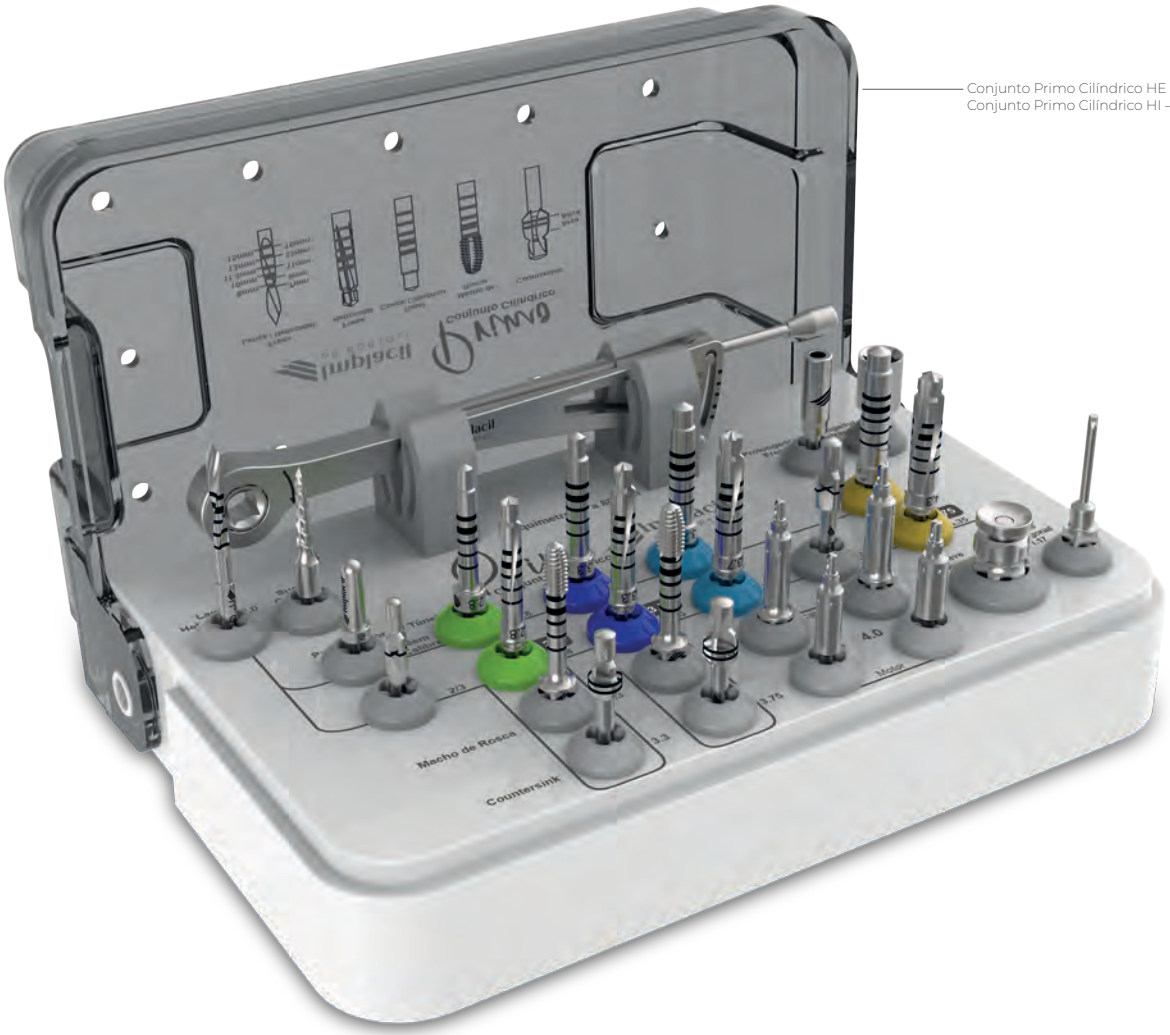

Conjunto Primo Cilíndrico HE – 32847
Conjunto Primo Cilíndrico HI – 32846

Túnel Check – sem calibre
18883

Túnel Check 2.8 mm
32133

Túnel Check 3.3 mm
32134

Túnel Check 3.7 mm
32135

Túnel Check 4.3 mm
32136

CARACTERÍSTICAS

O estojo Primo Cilíndrico foi desenvolvido para compor de forma fácil e organizada as mais diversas configurações de uso. Ele contempla a seleção de chaves e instrumentais necessários para cirurgias com implantes cilíndricos Hexágono Externo ou Hexágono Interno.

Mais uma inovação: ele também contempla a realização dos implantes de diâmetro de 3.3, 3.75 e 4.75 com comprimentos de 7 mm a 15 mm. Essa configuração atende uma enorme demanda do dia a dia clínico, desde os planejamentos simples até os mais complexos.

Este conjunto conta com instrumentais do tipo countersink e macho de rosca para situações ósseas de alta densidade para facilitar o ato cirúrgico.

Veja na tabela, as configurações He ou HI, lembrando que o profissional ainda poderá compor da melhor forma para atender sua prática clínica de maneira simples e aproveitar ao máximo todo sistema de implantes Implacil De Bortoli.

Imagem ilustrativa. Sugestão de configuração do Primo Cilíndrico HE ou HI. Este estojo poderá ser configurado como Cilíndrico Hexágono Externo ou Cilíndrico Hexágono Interno. Verifique a configuração ofertada ou configure da melhor forma para atender a sua necessidade.

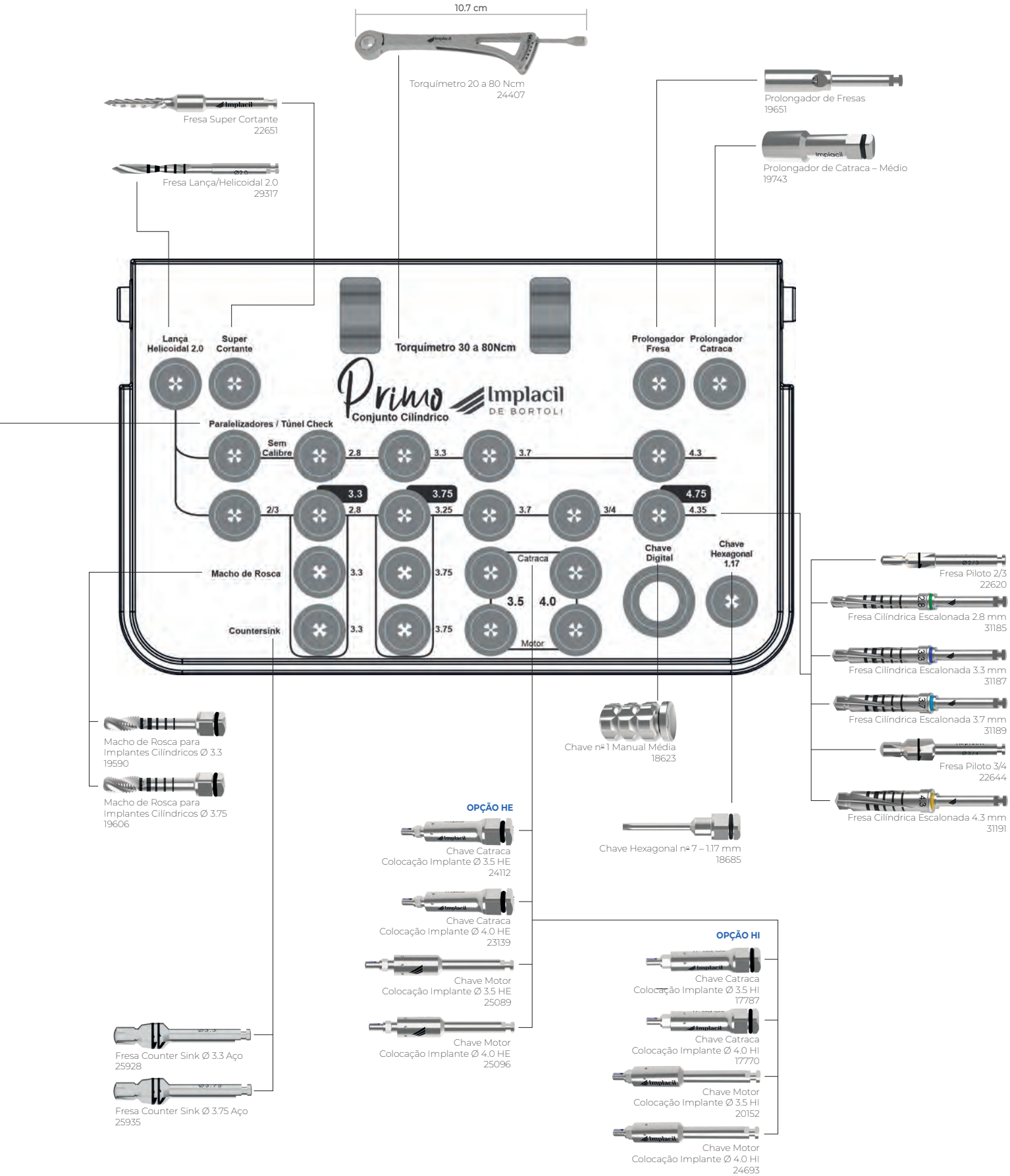
10.7 cm
Torquímetro 20 a 80 Ncm
24407
Fresa Super Cortante
22651
Fresa Lança/Helicoidal 2.0
29317
Prolongador de Fresas
19651
Prolongador de Catraca – Médio
19743
Lança Helicoidal 2.0
Super Cortante
Torquímetro 30 a 80Ncm
Prolongador Fresa
Prolongador Catraca
Primo
Conjunto Cilíndrico
Implacil
DE BORTOLI
Paralelizadores / Túnel Check
Sem Calibre
2.8
3.3
3.7
4.3
2/3
3.3
2.8
3.75
3.25
3.7
3/4
4.75
4.35
Macho de Rosca
3.3
3.75
Countersink
3.3
3.75
Catraca
3.5
4.0
Motor
Chave Digital
Chave Hexagonal 1.17
Fresa Piloto 2/3
22620
Fresa Cilíndrica Escalonada 2.8 mm
31185
Fresa Cilíndrica Escalonada 3.3 mm
31187
Fresa Cilíndrica Escalonada 3.7 mm
31189
Fresa Piloto 3/4
22644
Fresa Cilíndrica Escalonada 4.3 mm
31191
Macho de Rosca para Implantes Cilíndricos Ø 3.3
19590
Macho de Rosca para Implantes Cilíndricos Ø 3.75
19606
Chave nº 1 Manual Média
18623
Chave Hexagonal nº 7 – 1.17 mm
18685
OPÇÃO HE
Chave Catraca Colocação Implante Ø 3.5 HE
24112
Chave Catraca Colocação Implante Ø 4.0 HE
23139
Chave Motor Colocação Implante Ø 3.5 HE
25089
Chave Motor Colocação Implante Ø 4.0 HE
25096
OPÇÃO HI
Chave Catraca Colocação Implante Ø 3.5 HI
17787
Chave Catraca Colocação Implante Ø 4.0 HI
17770
Chave Motor Colocação Implante Ø 3.5 HI
20152
Chave Motor Colocação Implante Ø 4.0 HI
24693
Fresa Counter Sink Ø 3.3 Aço
25928
Fresa Counter Sink Ø 3.75 Aço
25935

CIRÚRGICO **UPGRADE CÔNICO**

HE/HI | CM Ø 3.5/Ø 4.0

CONJUNTO

Fresa Cônica 3.5 x 7 mm
24820

Fresa Cônica 3.5 x 9 mm
24823

Fresa Cônica 3.5 x 11 mm
24826

Fresa Cônica 3.5 x 13 mm
24829

Fresa Cônica 3.5 x 15 mm
24832

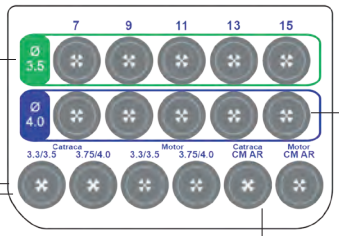

Estojo – 22469
Conjunto HE/CM – 22578
Conjunto HI/CM – 22579

OPÇÃO HE

Chave Catraca
Colocação Implante Ø 3.5 HE
24112

Chave Catraca
Colocação Implante Ø 4.0 HE
23139

Chave Motor
Colocação Implante Ø 3.5 HE
25089

Chave Motor
Colocação Implante Ø 4.0 HE
25096

OPÇÃO HI

Chave Catraca
Colocação Implante Ø 3.5 HI
17787

Chave Catraca
Colocação Implante Ø 4.0 HI
17770

Chave Motor
Colocação Implante Ø 3.5 HI
20152

Chave Motor
Colocação Implante Ø 4.0 HI
24693

Chave Catraca
Colocação Implante CM AR
218665

Chave Motor
Colocação Implante CM AR
218634

Fresa Cônica 4.0 x 7 mm
24838

Fresa Cônica 4.0 x 9 mm
24841

Fresa Cônica 4.0 x 11 mm
24844

Fresa Cônica 4.0 x 13 mm
24847

Fresa Cônica 4.0 x 15 mm
24850

CIRÚRGICO **CÔNICO 5 mm / 6 mm**

HE/HI Ø 4.0 Ø 5.0 | CM Ø 5.5

CONJUNTO

Estojo – 27977
Conjunto – 21459

Fresa Lança 2.0 x 5 mm
27212

Fresa Cônica 3.5 x 5 mm
24817

Fresa Cônica 4.0 x 5 mm
24835

Fresa Cônica 4.5 x 5 mm
24853

Fresa Cônica 5.0 x 5 mm
24871

Fresa Cônica 5.5 x 5 mm
24889

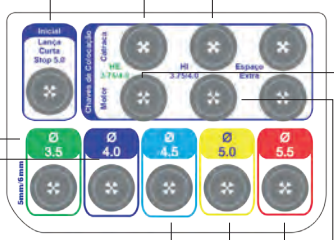

Chave Catraca
Colocação Implante Ø 4.0 HE
23139

Chave Catraca
Colocação Implante Ø 4.0 HI
17770

Chave Motor
Colocação Implante Ø 4.0 HE
25096

Chave Motor
Colocação Implante Ø 4.0 HI
24693

Imagens ilustrativas. Diversas sugestões de configurações para o mesmo estojo. Verifique a configuração ofertada ou configure da melhor forma para atender a sua necessidade.
Para opção Conjunto UpGrade HE a composição será fresas cônicas Ø 3.5 e Ø 4.0, chaves para HE e CM.
Para opção Conjunto UpGrade HI a composição será fresas cônicas Ø 3.5 e Ø 4.0, chaves para HI e CM.

CIRÚRGICO **IMPLAGUIDE**

CM AR Ø 3.5

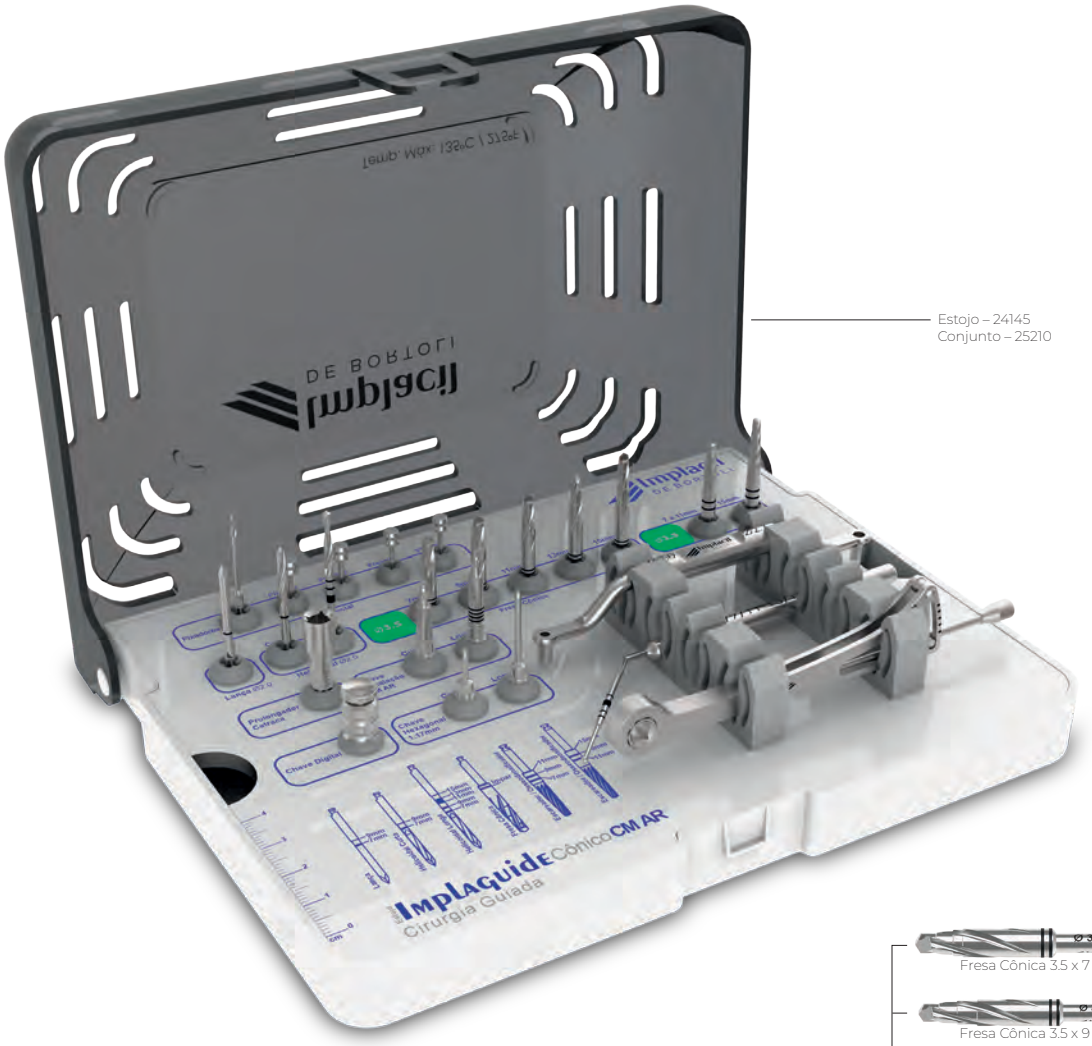

Estojo – 24145
Conjunto – 25210

Fresa Lança Ø 2.0 Guide
21854

Fresa Helicoidal Ø 2.0 Curta Guide
23696

Fresa Helicoidal Ø 2.0 Longa Guide
23697

Chave Coloc. CM AR Curta Guide
23700

Chave Coloc. CM AR Longa Guide
23701

Prolongador de Catraca Curto
19880

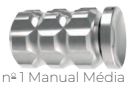
Chave nº 1 Manual Média
18623

Fresa Fixador 1.3 mm
23693

Pino Fixador Guide (4 unidades)
23694

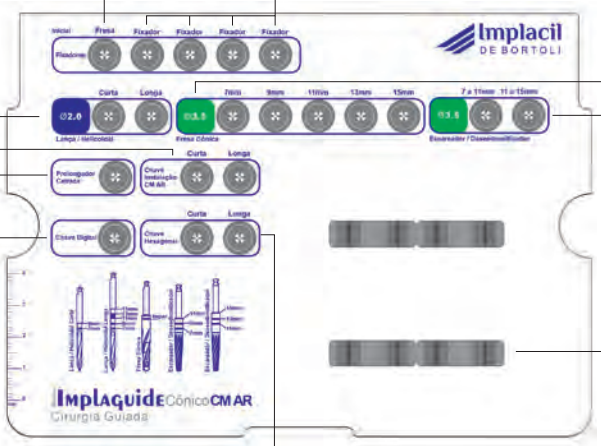

Fresa Cônica 3.5 x 7 mm Guide
21611

Fresa Cônica 3.5 x 9 mm Guide
21614

Fresa Cônica 3.5 x 11 mm Guide
21617

Fresa Cônica 3.5 x 13 mm Guide
21620

Fresa Cônica 3.5 x 15 mm Guide
216234

Escareador Ø 3.5 7 a 11 Guide
23705

Escareador Ø 3.5 11 a 15 Guide
23706

Sonda de Medição Guide
23703

Guia Ø 3.5 Guide
23704

Torquímetro 20 a 80 Ncm
24407

Chave nº 7 Cicatrizador Hex 1.17 Curta
20626

Chave nº 7 Cicatrizador Hex 1.17 Longa
20619

INSTRUMENTAIS

INSTRUMENTAIS

Agora você também pode consultar nossos produtos através do **App Implacil Mais**.

App Store Play Store

Baixe agora mesmo.

INSTRUMENTAIS **CIRÚRGICOS**

CHAVE T

Chave T
17794

PROLONGADOR

Prolongador de Catraca Curto
19880

Prolongador de Catraca Médio
19743

Chave Adaptadora
19804

PARALELIZADOR

Paralelizador Anterior 7 mm
18463

Paralelizador Posterior 9 mm
18470

PINÇA TITÂNIO

Pinça Titânio
18807

STOP CIRÚRGICO

Stop Cirúrgico para Fresas Helicoidais Ø 2.0
18333

Stop Cirúrgico para Fresas Helicoidais Ø 2.8
18340

Stop Cirúrgico para Fresas Helicoidais Ø 3.3
18357

Stop Cirúrgico para Fresas Helicoidais Ø 4.3
18364

MACHO DE ROSCA

Macho de Rosca para Implantes Cilíndricos Ø 3.3
19590

Macho de Rosca para Implantes Cilíndricos Ø 3.75
19606

Macho de Rosca para Implantes Cilíndricos Ø 4.0
19620

Macho de Rosca para Implantes Cilíndricos Ø 4.75
19613

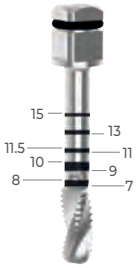

MINI FRESA LANÇA

Mini Lança Ø 1.4 x 10
24723

Lança Ø 2.0 x 5
27212

Lança Ø 2.0 x 6
25140

Lança Ø 2.0 x 7
25157

Lança Ø 2.0 x 8
25164

Lança Ø 2.0 x10
25027

ESCAREADOR

Escareador Ø 3.5 – 7 a 13 mm
25121

Escareador Ø 3.5 – 14 a 18 mm
18388

Escareador Ø 4.0 – 7 a 13 mm
25123

Escareador Ø 4.0 – 14 a 18 mm
18401

Escareador Ø 5.0 – 7 a 13 mm
18418

Escareador Ø 5.0 – 14 a 18 mm
18425

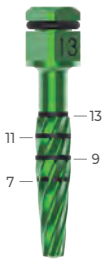

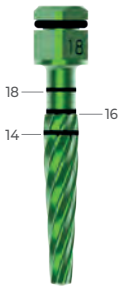

FRESA COUNTER SINK

Fresa Counter Sink Ø 3.3 Aço
25928

Fresa Counter Sink Ø 3.75 Aço
25935

Fresa Counter Sink Ø 4.75 Aço
25942

TREFINA

Trefina Ø 2.0
23832

Trefina Ø 2.7
23849

Trefina Ø 3.75
23863

Trefina Ø 4.3
23870

Trefina Ø 5.0
23887

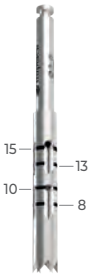

Trefina Curta Ø 6.0
26074

Trefina Curta Ø 8.0
26075

Trefina Curta Ø 10.0
24778

SACA IMPLANTE

Saca Implante Ø 3.5
HE e HI 3.3 / 3.5
CM 3.5 / 4.0 / 4.5 / 5.0 / 5.5
Rosca interna M 1.6 / M 1.8
24570

Saca Implante Ø 4.0
HE 3.75 / 4.0 / 4.75 / 5.0
HI 3.75 / 4.0 / 4.3 / 4.75 / 5.0
Rosca interna M 2.0
24921

ESTOJO JOGO CHAVES PARA PRÓTESE

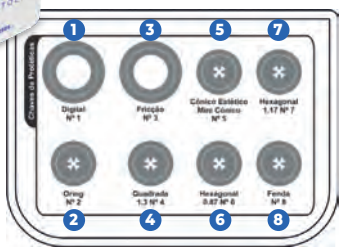

Estojo – 19156
Conj. Estojo Protético HE/HI/CM – 32854
Conj. Estojo Protético HE/HI – 33370

1. Chave nº 1 Manual Média – 18623
2. Chave O'ring com Hexágono Média – 18630
3. Chave Fricção (Transfer MF) – 18647
4. Chave Quadrada nº 4 – 1.3 mm Média – 18654
5. Chave Cônico Estético / Mini Cônico – 18661
6. Chave Hexagonal nº 06 – 0.87 mm Média – 18326
7. Chave Hexagonal nº 7 – 1.17 mm – 18685
8. Chave Fenda – 18692

Torquímetro Protético 10 a 40 Ncm
19828

Chave Hexagonal nº 06 – 0.87 mm Curta (HE e HI) (10 Ncm)
22002

Chave Hexagonal nº 06 – 0.87 mm **Média** (HE e HI) (10 Ncm)
18326

Chave Hexagonal nº 06 – 0.87 mm Longa (HE e HI) (10 Ncm)
18678

Chave Quadrada nº 4 – 1.3 mm (Pilar Hexagonal, Ucla, Munhão Anti-rotacional) Curta (30 Ncm) 4C
19484

Chave Quadrada nº 4 – 1.3 mm (Pilar Hexagonal, Ucla, Munhão Anti-rotacional) **Média** (30 Ncm) 4M
18654

Chave Quadrada nº 4 – 1.3 mm (Pilar Hexagonal, Ucla, Munhão Anti-rotacional) Longa (30 Ncm) 4L
20589

Chave Manual Curta 1C
21371

Chave nº 1 Manual **Média** 1M
18623

Chave Torx Longa – 28 mm
30723

Chave Torx **Média** – 23 mm
30474

Chave Torx Curta – 19.3 mm
30721

Chave Hexagonal nº 7 – 1.17 mm (Cover HE / HI / CM, Coifa Cônico Estético, Coifa Mini Cônico, Coifa Munhão Cone Morse e Munhão Angulado) – Curta (aplicação de 10 a 20 Ncm, conforme indicação para cada componente)
20626

Chave Hexagonal nº 7 – 1.17 mm (Cover HE / HI / CM, Coifa Cônico Estético, Coifa Mini Cônico, Coifa Munhão Cone Morse e Munhão Angulado) – **Média** (aplicação de 10 a 20 Ncm, conforme indicação para cada componente)
18685

Chave Hexagonal nº 7 – 1.17 mm (Cover HE / HI / CM, Coifa Cônico Estético, Coifa Mini Cônico, Coifa Munhão Cone Morse Munhão Angulado – Longa (aplicação de 10 a 20 Ncm, conforme indicação para cada componente)
20619

Chave O'ring com Hexágono **Média** 2M
18630

Chave Cônico Estético / Mini Cônico (20 Ncm) **Média** 5
18661

Túnel Check p/ Prótese Cone Morse
20701

Chave Universal Smart | Ideale | Slim 3.3/3.5 x 4
32229

Chave Universal Smart | Ideale | Slim 3.3/3.5 x 6
32230

Chave Universal Smart | Ideale | Slim 4.5 x 4
32231

Chave Universal Smart | Ideale | Slim 4.5 x 6
32232

Chave Fricção (Transfer MF) 3
18647

Chave Extratora CM AR
26161

8 Chave Fenda **Média** 8
18692

Chave de Inserção para Pilar Angulado CM
20203

CHAVES / COMPRIMENTO

Chave Bisturi Motor BM
20749

Chave Bisturi Manual BD
18852

Borracha Reposição para chaves catracas
26424

*Conjunto Protético e Estojo Protético são formados com chaves médias, demais peças adquididas como adicionais.
**Conjunto é formado com chaves médias (em negrito), chaves curtas ou chaves longas e acessórios são comercializados à parte.

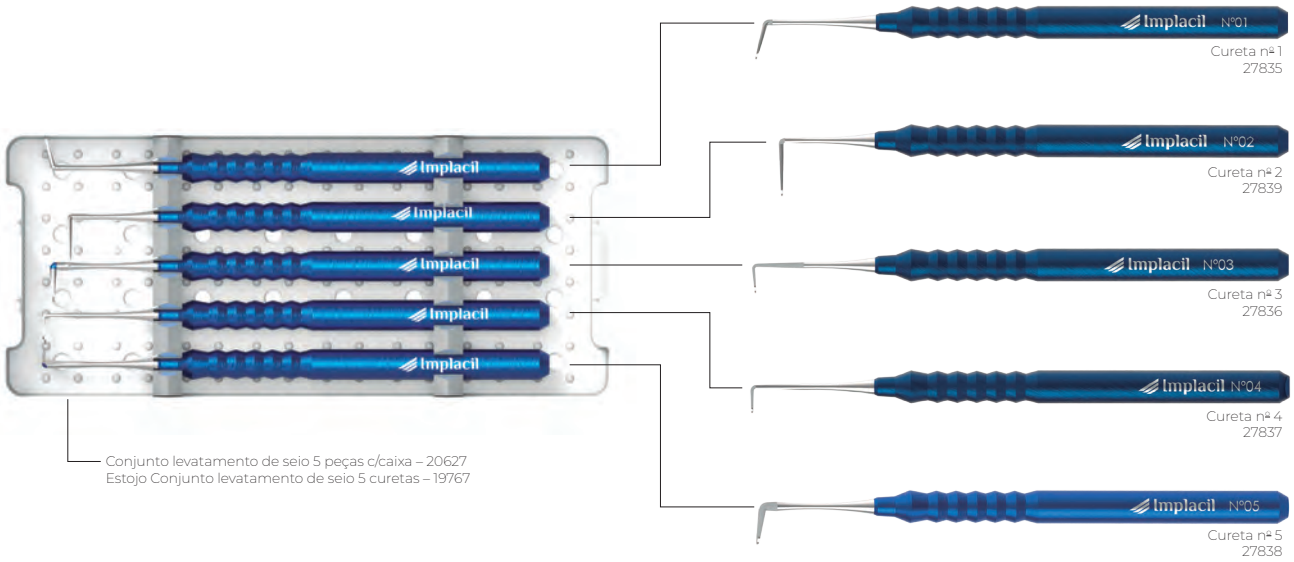
Implacil N°01
Cureta nº 1
27835
Implacil N°02
Cureta nº 2
27839
Implacil N°03
Cureta nº 3
27836
Implacil N°04
Cureta nº 4
27837
Implacil N°05
Cureta nº 5
27838
Conjunto levatamento de seio 5 peças c/caixa – 20627
Estojo Conjunto levatamento de seio 5 curetas – 19767

Implacil
DE BORTOLI
LEVANTAMENTO DE SEIO
5 CURETAS
Temp. Max. 170°C / 338° F

MEMBRANAS E BIOMATERIAIS

Agora você também pode consultar nossos produtos através do **App Implacil Mais**.

App Store Play Store

Baixe agora mesmo.

MEMBRANAS CYTOPLAST™ TXT-200

CARACTERÍSTICAS E VANTAGENS

- Membranas desenvolvidas para enxerto em alvéolo, quando o fechamento primário não é possível;
- Não-reabsorvível;
- 100% PTFE denso: poros menores que 0.3 µm;
- O tecido mole adere-se à membrana, mas não cresce através dela;
- Sulcos hexagonais aumentam a área de superfície;
- Sem reabsorção prematura: você controla o tempo de cicatrização
- Impenetrável às bactérias;
- Menor tempo cirúrgico, maior preservação da estrutura de tecidos moles e da mucosa queratinizada.

A patenteada superfície Regentex™ ajuda a estabilizar a membrana e as bordas do retalho. Os sulcos hexagonais resultam em uma superfície texturizada, o que aumenta a área disponível para a adesão celular sem aumentar a porosidade.

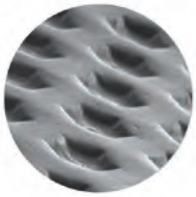

TAMANHOS DISPONÍVEIS

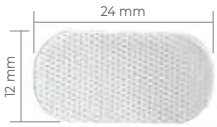

TXT-200 Unitário
12 mm x 24 mm
Embalagem:
Com 1 unid. | **22425**
Com 10 unid. | **22426**

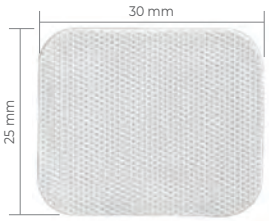

TXT-200
25 mm x 30 mm
Embalagem:
Com 1 unid. | **22423**
Com 4 unid. | **22424**

MEMBRANAS CYTOPLAST™ REFORÇADAS COM TITÂNIO

CARACTERÍSTICAS E VANTAGENS

- Criam o espaço e a forma desejada para o aumento vertical e horizontal do rebordo.

TAMANHOS DISPONÍVEIS

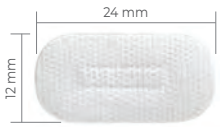

Anterior Estreita
12 mm x 24 mm
Embalagem:
Com 1 unid. | **22410**
Com 2 unid. | **22416**

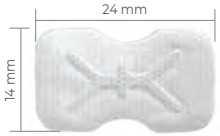

Anterior Unitário
14 mm x 24 mm
Embalagem:
Com 1 unid. | **22411**
Com 2 unid. | **22418**

Para sítios estreitos de extrações dentárias únicas, especialmente quando uma ou mais paredes ósseas estão ausentes.

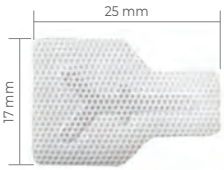

Vestibular
17 mm x 25 mm
Embalagem:
Com 1 unid. | **22412**
Com 2 unid. | **22419**

Para defeitos vestibulares maiores.

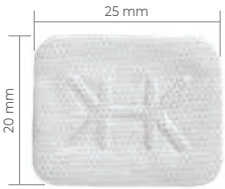

Posterior Unitário
20 mm x 25 mm
Embalagem:
Com 1 unid. | **22413**
Com 2 unid. | **22420**

Para enxertos em sítios posteriores e limitado aumento de crista.

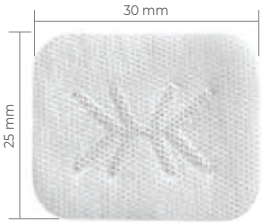

Posterior Extenso
25 mm x 30 mm
Embalagem:
Com 1 unid. | **22414**
Com 2 unid. | **22449**

Para enxertos em extensos defeitos ósseos, incluindo aumento de crista.

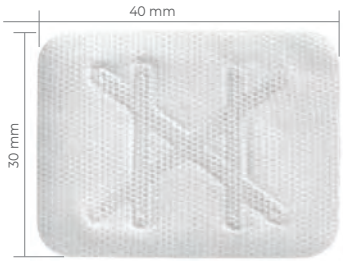

Posterior XL Extenso
30 mm x 40 mm
Embalagem:
Com 1 unid. | **22415**
Com 2 unid. | **22421**

Para enxertos em defeitos ósseos muito extensos, incluindo aumento de crista.

MEMBRANAS EM TAMANHO 1:1

MEMBRANAS PTFE RPM

CARACTERÍSTICAS

- Abordagem híbrida;
- Adaptabilidade de uma membrana com reforço de titânio e com porosidade;
- Os macroporos circulares permitem o contato direto entre o enxerto ósseo e o periósteo, permitindo a revascularização natural e a infiltração de células no enxerto ósseo;
- O reforço de titânio mantém o espaço essencial para o aumento ósseo horizontal e vertical do rebordo alveolar;
- A membrana de PTFE se adapta facilmente aos contornos do tecido.

FORMAS RETANGULARES VERSÁTEIS

Estas configurações podem ser cortadas para se adequar a uma variedade de defeitos

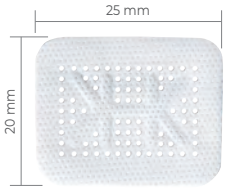

PS
Malha PTFE Alta Densidade
33593

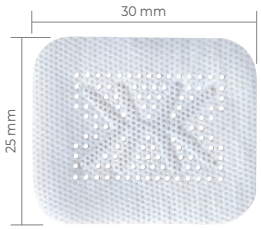

PL
Malha PTFE Alta Densidade
33596

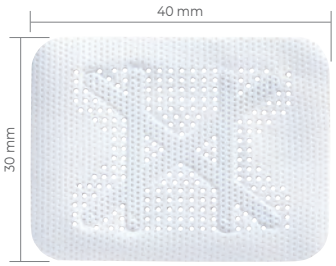

XL
Malha PTFE Alta Densidade
33595

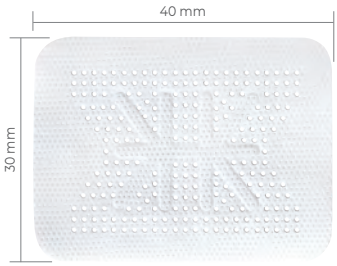

XLK
Malha PTFE Alta Densidade
33592

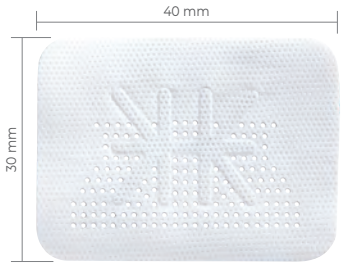

XLKM
Malha PTFE Alta Densidade
33591

FORMATOS COM PONTOS DE FIXAÇÃO

Estas configurações são projetadas com pontos de fixação fora da área do defeito

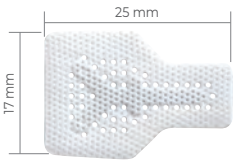

BL
Malha PTFE Alta Densidade
33589

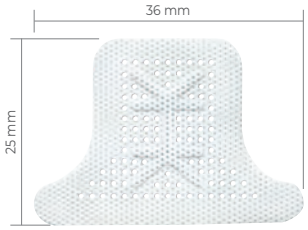

PST
Malha PTFE Alta Densidade
33594

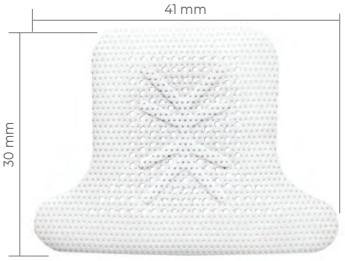

PLT
Malha PTFE Alta Densidade
33590

FORMATOS INTERPROXIMAIS

Estas configurações são projetadas para caber entre os dentes existentes.

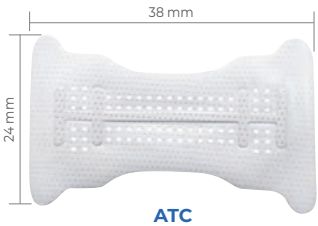

ATC
Malha PTFE Alta Densidade
33587

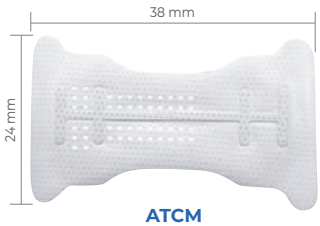

ATCM
Malha PTFE Alta Densidade
33588

MEMBRANAS EM TAMANHO 1:1

FIOS DE SUTURA CYTOPLAST™

CARACTERÍSTICAS E VANTAGENS

- 100% PTFE, biologicamente inerte;
- Monofilamento: Impermeável à penetração bacteriana;
- Extra-macio (não é rígido): não tensiona as bordas dos tecidos, proporcionando maior conforto para os pacientes;
- Não reabsorvível: Certeza da manutenção do fechamento da ferida cirúrgica;
- Sem memória: fácil manuseio com nó firme;
- Agulha em aço inoxidável série 300, com exclusiva geometria para melhor penetração tecidual;
- Comprimento da sutura: 45.72 cm;
- Apresentação: caixa com 12 unidades.

TAMANHOS DISPONÍVEIS

23989
CS0618RC
Para implante e enxerto ósseo.

Tamanho: USP 4-0 16 mm
3/8 Circular Corte Reverso Preciso

23991
CS0618PREM
Para implante e enxerto ósseo quando necessário um corte reverso menor.

Tamanho: USP 4-0 13 mm
3/8 Circular Corte Reverso Preciso

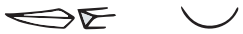

23990
CS0618PERIO
Para enxerto de tecidos delicados que necessitam de uma agulha atraumática.

Tamanho: USP 4-0 13 mm
7/2 Circular Cônico

23988
CS051819
Tamanho de sutura mais utilizado pelos dentistas.

Tamanho: USP 3-0 19 mm
3/8 Circular Corte Reverso

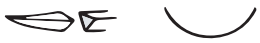

23987
CS0518
Tamanho mais utilizado para procedimento de implantes e enxertos ósseos.

Tamanho: USP 3-0 16 mm
3/8 Circular Corte Reverso

Referências: *Ronda M, Stacchi C. A* ***Novel Approach for the Coronal Advancement of the Buccal Flap****. Int J Periodontics Restorative Dent. 2015 Nov-Dec: 35(6): 795-801.*
Urban IA, Monje A, Wang HL. ***Vertical Ridge Augmentation and Soft Tissue Reconstruction of the Anterior Atrophic Maxillae: A Case Serie****. Int J Periodontics Restorative Dent. 2015 Sep-Oct: 35(5): 613-23.*
Al-Hezaimi K, Iezzi G, Rudek I, Al-Daafas A, Al-Hamdan K, Al-Rasheed A, Javed F, Piattelli A, Wang HL. ***Histomorphometric Analysis of Bone Regeneration Using a Dual Layer of Membranes (dPTFE Placed Over Collagen) in Fresh Extraction Sites: A Canine Model****. J Oral Implantol, 2015 Apr; 41(2): 188-95.*
Ronda M, Rebaudi A, Torelli L, Stacchi C. ***Expanded vs. dense polytetrafluoroethylene membranes in vertical ridge augmentation around dental implants: a prospective randomized controlled clinical triai****. Clin Oral Implants Res. 2014 Jul; 25(7):859-66.*
Barboza EP, Stutz B, Mandarino D. Rodrigues DM, Ferreira VF. ***Evaluation of a dense polytetrafluoroethylene membrane to increase keratinized tissue: a randomized controlled clinical triai****. Implant Dent. 2014 Jun; 23(3): 289-94.*
Urban IA; Lozada JL; Jovanovic SA; Nagursky H; Nagy K. ***Vertical Ridge Augmentation with Titanium-Reinforced, Dense-PTFE Membranes and a Combination of Particulated Autogenous Bone and Anorganic Bovine Bone-Derived Mineral: A Prospective Case Series in 19 Patients****. Int J Oral Maxillofac Implants. 2014 Jan-Feb; 29(1): 185-93.*
Carbonell JM, Martin IS, Santos A, Pujol A, SanzMoliner JD, Nart J. ***High-density polytetrafluoroethylene membranes in guided bone and tissue regeneration procedures: a literature review****. Int J Oral Maxillofac Surg. 2014 Jan; 43(1): 75-84.*
Vittorini Orgeas G, Clementini M, De Risi V, de Sanctis M. ***Surgical techniques for alveolar socket preservation: a systematic review****. Int J Oral Maxillofac Implants. 2013 Jul-Aug; 28(4): 1049-61.*
Bagoff R; Mamidwar S, Chesnoiu-Matei I, Ricci J, Alexander H, Tovar N. ***Socket preservation and sinus augmentation using a medical grade calcium sulfate hemihydrate and mineralized irradiated cancellous bone allograft composite****. J Oral Implantol. 2013 Jun; 39(3): 363-71.*
Al-Hezaimi K, Rudek I, Al-Hamdan KS, Javed F, Nooh N, Wang HL. ***Efficacy of using a dual layer of membrane (dPTFE placed over collagen) for ridge preservation in fresg extractions sites: a micro-computed tomographic study in dogs****. Clin Oral Implants Res. 2013 Oct; 24(10): 1152-7.*
Waasdorp J; Feldman S. ***Bone regeneration around immediate implants utilizing a dense polytetrafluoroethylene membrane without primary closure: a report of 3 cases****. J Oral Implantol. 2013: 39: 355-361.*
Zafiropoulos GG, Deli G, Vittorini G, Hoffmann O. ***Implant placement and immediate loading with fixed restorations in augmented sockets – five year results: a case report****. J Oral Implantol. 2013; 39: 372-379.*
Annibali S, Bignozzi I, Sammartino G, La Monaca G. Cristalli MP. ***Horizontal and Vertical Ridge Augmentation in Localized Alveolar Deficient Sites: a Retrospective Case Series****. Implant Dent. 2012 Jun; 21(3): 175-185 .*
Levin B. ***Immediate temporization of immediate implants in the esthetic zone: evaluating survival and bone maintenance****. Compedium 2011; 32: 52-62.*

FIO DE SUTURA DE PTFE 5.0 CYTOPLAST™

O fio de sutura de PTFE 5.0 Cytoplast é uma sutura monofilamentar, macia e confortável para o paciente. Permite um bom manuseamento e dar nós, uma vez que têm muito pouco efeito de memória. É uma sutura com um perfil 1:1, que reduz o processo de inflamação e o depósito de possíveis bactérias.

PRINCIPAIS CARACTERÍSTICAS

- Indicado para cirurgias periodontais;
- Fio de sutura não-absorvível de PTFE;
- Possui monofilamento, tornando-o muito macio e fácil de manusear;
- Anti-adesão bacteriana;
- Pouca ou nenhuma memória;
- Agulhas de aço inoxidável;
- Permite um excelente manuseamento;
- Agulha de corte reversível 3/8;
- Comprimento da agulha: 13 mm;
- Nó de segurança;
- Suturas 5.0;
- Comprimento da sutura: 45.72 cm;
- Conteúdo: caixa de 12 unidades.

PTFE monofilamento

White Suture
Black Needle

TAMANHOS DISPONÍVEIS

33298
CS071813BPERIO
5-0

Tamanho: USP 5-0 13 mm
3/8 Circular Corte Reverso Preciso

33300
CS071816BPERIO
5-0

Tamanho: USP 5-0 16 mm
3/8 Circular Corte Reverso Preciso

CYTOPLAST®
SIMPLE | PREDICTABLE | PRACTICAL

OSTEOGENICS
BIOMEDICAL

EXTRA GRAFT XG-13®

HIDROXIAPATITA BOVINA E COLÁGENO TIPO I

INFORMAÇÕES GERAIS

EXTRA GRAFT XG-13® é um substituto ósseo natural composto por 75% de hidroxiapatita bovina (principal componente mineral do osso) e 25% de colágeno do tipo I (proteína mais abundante na porção orgânica do osso) – ambos de origem bovina.

CARACTERÍSTICAS E BENEFÍCIOS

- Redução do tempo cirúrgico: fácil manipulação e adaptação ao defeito ósseo;
- Redução do desperdício de material: a presença de colágeno minimiza a dispersão da Hidroxiapatita da cavidade, facilitando a inserção do produto no leito cirúrgico;
- Osteointegração: partículas da hidroxiapatita de 200 a 400 µm favorecem a migração de células endoteliais e osteoprogenitoras;
- Vascularização: o colágeno tipo I de sua composição possui estrutura tridimensional que promove revascularização;
- Ganho de volume: seus grânulos de hidroxiapatita são de lenta reabsorção, o que mantém o volume ósseo durante a remodelação tecidual fisiológica;
- Hemostasia: as propriedades hemostáticas do colágeno tipo I promovem estabilização do coágulo;
- Esterilizado por radiação ionizante.

GRÂNULOS DE HIDROXIAPATITA BOVINA[1-3]

75% de hidroxiapatita

Os grânulos de hidroxiapatita bovina apresentam propriedades físico-químicas semelhantes à estrutura óssea humana e proporcionam uma superfície altamente bioativa para a migração celular, contribuindo para a remodelação óssea por meio de um processo fisiológico.

- Propriedades físico-químicas semelhantes à estrutura óssea humana;
- Possui capacidade osteocondutora;
- Biocompatível;
- Propiciam uma superfície altamente bioativa para migração celular.

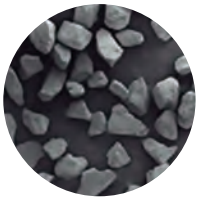

Grânulos de hidroxiapatita anorgânica de origem bovina, na faixa de 200 µm a 400 µm.

COLÁGENO TIPO I BOVINO[1,4,5]

25% de colágeno tipo I

O colágeno tipo I, com sua alta biocompatibilidade e organização tridimensional, e, por sua vez, um importante carreador das proteínas ósseas morfogenéticas (BMPs) e atua como o arcabouço ideal para a migração rápida das células endoteliais e osteoprogenitoras, propiciando uma regeneração óssea acelerada.

- Aumenta quantidade de osso vital;
- Promove adesão dos osteoblastos;
- Ação hemostática que promove estabilização do coágulo;
- Não-alergênico;
- Biodegradável e bioreabsorvível.

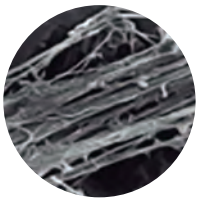

Microscopia eletrônica de varredura de fibras de colágeno tipo I.

A associação da hidroxiapatita com o colágeno tipo I, forma um biocomposto com alto índice de sucesso devido à biocompatibilidade e à capacidade de formação de uma matriz tridimensional favorável à adesão e proliferação de osteoblastos, além das propriedades de osteoindução do colágeno e da bioatividade e osteocondução da hidroxiapatita[6].

Adicionalmente, por ser um material facilmente moldável, flexível e com alta agregação ao defeito ósseo, o EXTRA GRAFT XG-13® possui excelente aplicabilidade clínica, não apresentando citotoxicidade[1,2,5] ou relato de reações adversas.

Tais qualidades tornam o EXTRA GRAFT XG-13® uma opção eficaz, segura, e que simplifica a realização dos procedimentos cirúrgicos, com boa adaptação deste substituto ósseo à área a ser enxertada.

REFERÊNCIAS BIBLIOGRÁFICAS

1. Rodrigues CVM, Serricella P, Linhares ABR, Guerdes RM, Borojevic R, Rossi MA et al. Characterization of a bovine collagen-hydroxyapatite composite scaffold for bone tissue engineering. Biomaterials 2003; 24: 4987-97.

2. Silva IIC, Pimentel-Soares S, Bittencourt RC, Granjeiro JM. Natural bovine anorganic apatite and collagen presents osteoconductivity and contribute to bone repair of rat calvaria critical size defect. Key Eng Mater. 2008; 249-52.

3. Legeros RZ. Properties of Osteoconductive Biomaterials: Calcium Phosphate. Clinical Orthopaedics and Related Research 2002; 395: 81-98.

4. Lee CH, Singla A, Lee Y. Biomedical Applications of Collagen. International Journal of Pharmaceutics, 2001, 221: 1-22.

5. Vidal BC. The use of a complex of collagen type I with hydroxyapatite from bone, as a bone implant substitute: an experimental approach. Tissue Eng 1996; 2 (2):151-60.

6. Sena LA. Produção e caracterização de compósitos hidroxiapatita-colágeno para aplicações biomédicas [tese]. Rio de Janeiro: Universidade Federal do Rio de Janeiro; 2004.

IMPLANTE
ORTH AUTOPERFURANTE

O implante Orth Autoperfurante para fixação de membrana foi desenvolvido como uma alternativa ao uso de tachas para estabilização de membrana. Os implantes Orth são autoperfurantes, permitindo a fácil inserção através do osso cortical, não sendo necessárias perfurações iniciais com fresas ou aplicação de martelo para fixação.

O encaixe cruciforme permite perfeita fixação no implante Orth e chave de instalação, oferecendo excelente estabilidade para fixação de membranas de PTFE, membranas de colágeno e malhas de titânio.

O implante Orth Autoperfurante de 3 mm e 4 mm tem ótima indicação quando houver a necessidade de trabalhar próximo a raízes de dentes adjacentes à área enxertada. O de 5 mm é ideal para osso tipo IV (baixa trabeculagem) devido a melhor fixação.

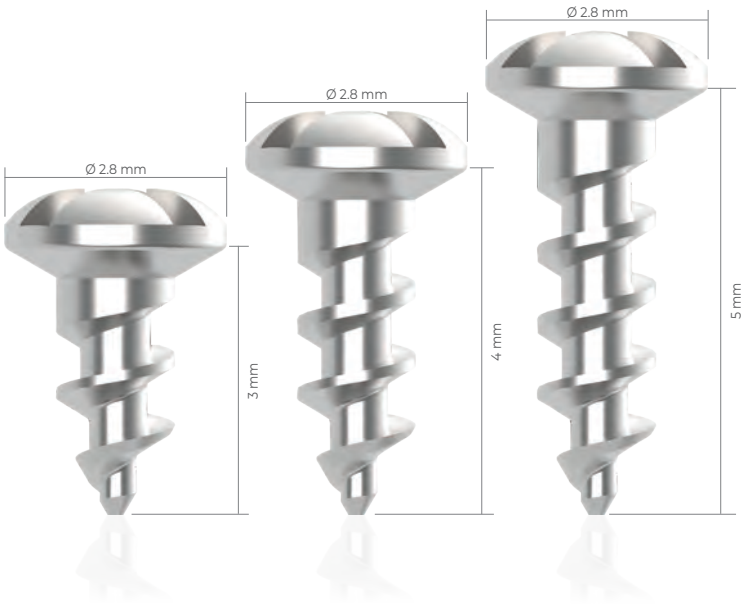

Descrição	Código
Implante ORTH Autoperfurante 1.5 x 3.0 mm	254922
Implante ORTH Autoperfurante 1.5 x 4.0 mm	254946
Implante ORTH Autoperfurante 1.5 x 5.0 mm	254960

IMPLANTE
ORTH AUTORROSQUEANTE

O implante ORTH Autorrosqueante é projetado com roscas autorrosqueantes mais finas, que conferem maior força de fixação, ao mesmo tempo que usam menos torque para inserção.

A cabeça do implante Orth permite que o mesmo seja parafusado até a superfície do osso, não deixando nenhum espaço entre a cabeça do parafuso e o osso.

Para instalação, é recomendável um orifício pré-perfurado de 1.2 mm.

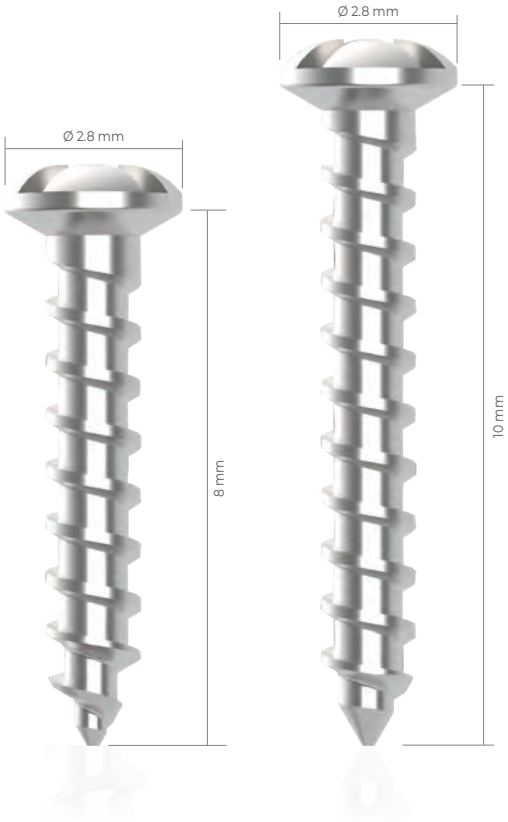

Descrição	Código
Implante ORTH Autorrosqueante 1.5 x 8.0 mm	255028
Implante ORTH Autorrosqueante 1.5 x 10.0 mm	255042

IMPLANTE
ORTH AUTORROSQUEANTE CABEÇA EXPANDIDA

O implante ORTH Autorrosqueante Cabeça Expandida foi projetado com pescoço polido e cabeça mais larga para manter o espaço sob membranas reabsorvíveis e não reabsorvíveis nos procedimentos de regeneração óssea horizontais e verticais. Para instalação, é recomendável um orifício pré-perfurado de 1.2 mm.

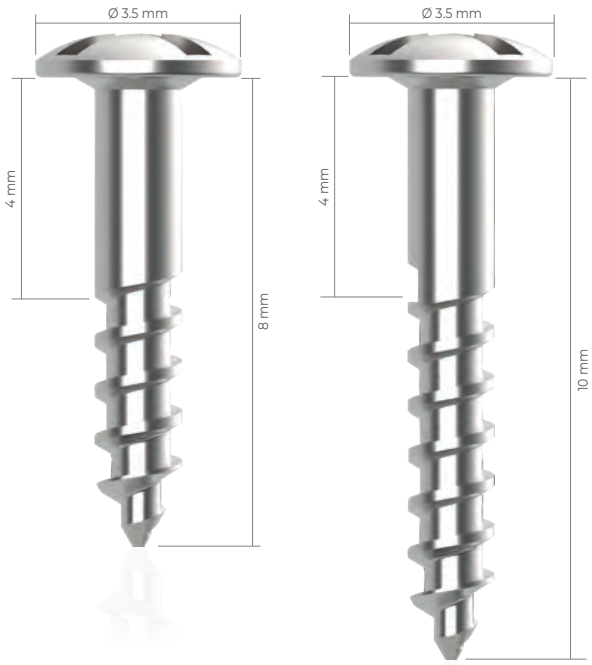

Descrição	Código
Implante ORTH Autorrosqueante Cabeça Expandida 3.5 x 1.5 x 8.0 mm	25498
Implante ORTH Autorrosqueante Cabeça Expandida 3.5 x 1.5 x 10.0 mm	25500

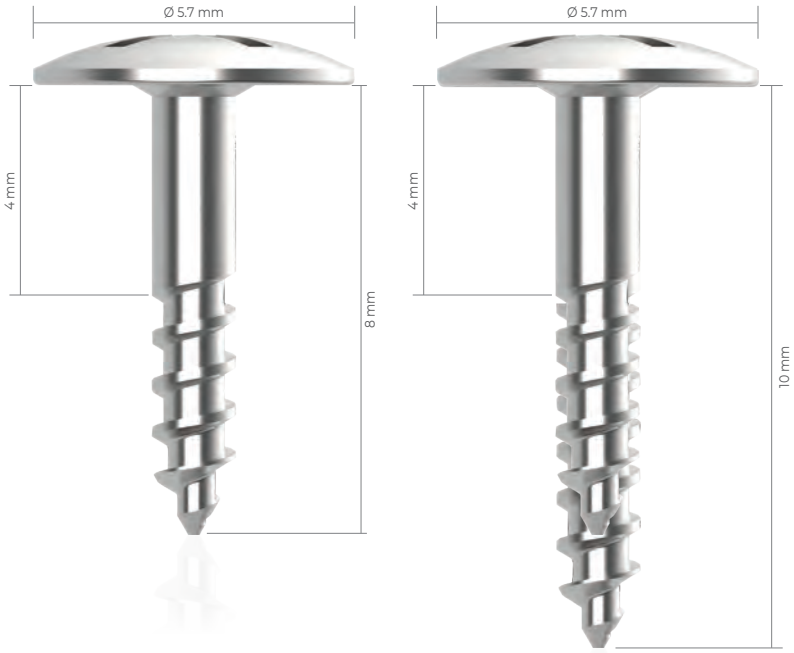

Descrição	Código
Implante ORTH Autorrosqueante Cabeça Expandida 5.7 x 1.5 x 8.0 mm	30301
Implante ORTH Autorrosqueante Cabeça Expandida 5.7 x 1.5 x 10.0 mm	30303

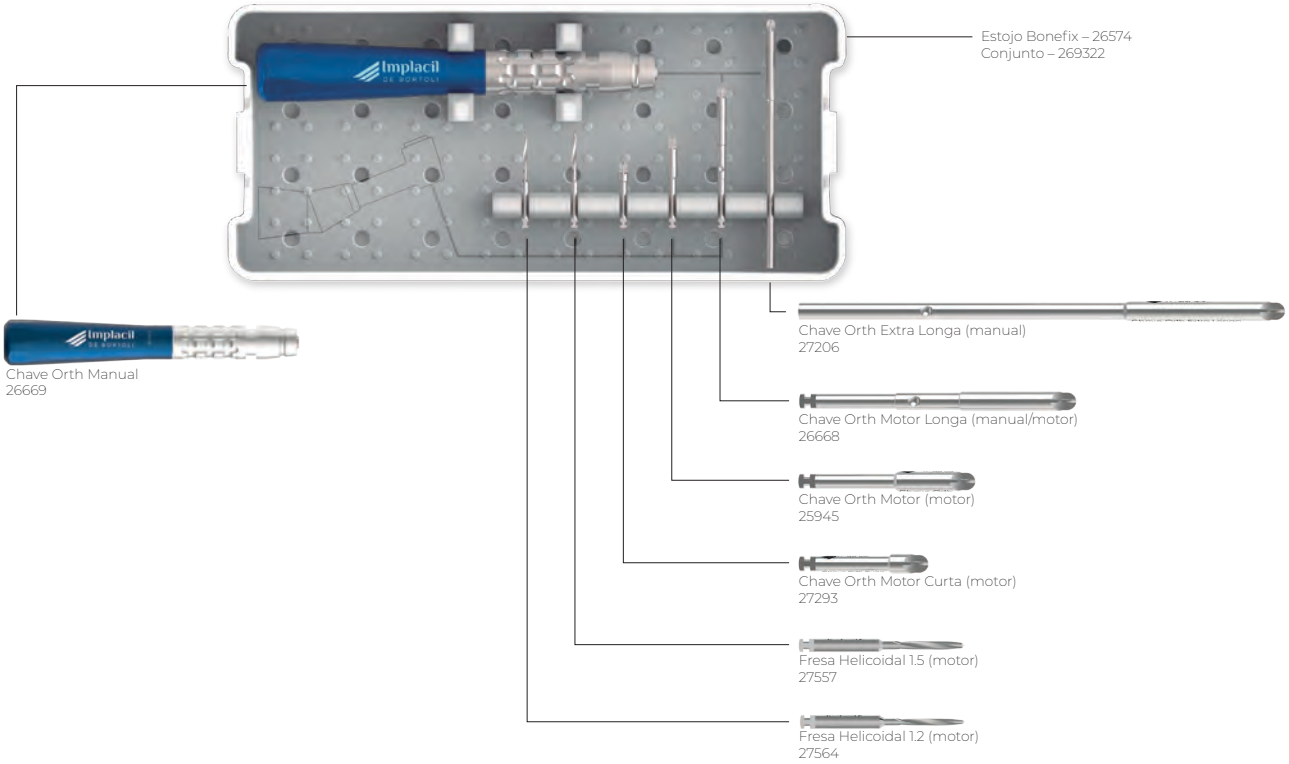
Estojo Bonefix – 26574
Conjunto – 269322
Chave Orth Manual
26669
Chave Orth Extra Longa (manual)
27206
Chave Orth Motor Longa (manual/motor)
26668
Chave Orth Motor (motor)
25945
Chave Orth Motor Curta (motor)
27293
Fresa Helicoidal 1.5 (motor)
27557
Fresa Helicoidal 1.2 (motor)
27564

Implacil
DE BORTOLI
Temp. Max. 170°C / 338° F

40 ANOS Implacil DE BORTOLI

DE PIONEIRISMO E INOVAÇÃO TECNOLÓGICA.

55 11 3342.5100 | 0800.779.0011

/implacildebortoli | @implacil

www.implacil.com.br

https://linktr.ee/implacil

Reservamos-nos o direito de possíveis erros gráficos.
Informações sujeitas a alteração sem prévio aviso. Revisão: março de 2022.